EUROPEAN PATENT OFFICE
U.S. PATENT AND TRADEMARK OFFICE

CPC NOTICE OF CHANGES 551

DATE: AUGUST 1, 2018

PROJECT RP0290

The following classification changes will be effected by this Notice of Changes:

Action	**Subclass**	**Group(s)**
SCHEME:		
Symbols deleted:	F16B	17/002
	Y10T	403/3973
	Y10T	403/4622
	Y10T	403/4625
	Y10T	403/4628
	Y10T	403/4631
	Y10T	403/4651
	Y10T	403/4654
	Y10T	403/4657
	Y10T	403/4661
	Y10T	403/4662
	Y10T	403/4665
	Y10T	403/4668
	Y10T	403/4671
	Y10T	403/4674
	Y10T	403/4677
	Y10T	403/4681
	Y10T	403/4682
	Y10T	403/4685
	Y10T	403/4688
	Y10T	403/4691
	Y10T	403/4694
	Y10T	403/4697
	Y10T	403/64
	Y10T	403/642
	Y10T	403/645
	Y10T	403/648
	Y10T	403/7039
	Y10T	403/7094
Symbols deleted pending reclassification (frozen (F)):	F16B	9/023
	F16B	9/026
	Y10T	403/39
	Y10T	403/3906
	Y10T	403/3913
	Y10T	403/3921
	Y10T	403/3926
	Y10T	403/3933
	Y10T	403/3941
	Y10T	403/3946

CPC NOTICE OF CHANGES 551

DATE: AUGUST 1, 2018

PROJECT RP0290

Action	**Subclass**	**Group(s)**
	Y10T	403/3953
	Y10T	403/3961
	Y10T	403/3966
	Y10T	403/3981
	Y10T	403/3986
	Y10T	403/3993
	Y10T	403/4605
	Y10T	403/4608
	Y10T	403/4611
	Y10T	403/4614
	Y10T	403/4617
	Y10T	403/4621
	Y10T	403/4634
	Y10T	403/4637
	Y10T	403/4641
	Y10T	403/4642
	Y10T	403/4645
	Y10T	403/4648
Symbols New:	F16B	9/01
	F16B	9/05
	F16B	9/052
	F16B	9/054
	F16B	9/056
	F16B	9/058
	F16B	9/07
	F16B	9/09
	F16B	2200/00
	F16B	2200/10
	F16B	2200/20
	F16B	2200/205
	F16B	2200/30
	F16B	2200/40
	F16B	2200/403
	F16B	2200/406
	F16B	2200/50
	F16B	2200/503
	F16B	2200/506
	F16B	2200/509
Title changed:	F16B	Subclass
	F16B	5/00
	F16B	7/00
	F16B	9/00
	F16B	9/02
	F16B	11/002
	F16B	17/00
	F16B	17/008

CPC NOTICE OF CHANGES 551

DATE: AUGUST 1, 2018

PROJECT RP0290

Action	**Subclass**	**Group(s)**
Indent changed:	F16B	17/004
	F16B	17/006
	F16B	17/008
Warnings New:	F16B	9/00
	F16B	9/01
	F16B	9/02
	F16B	9/023
	F16B	9/026
	F16B	9/05
	F16B	9/07
	F16B	9/09
	F16B	17/00
	Y10T	403/39
	Y10T	403/4605
Notes modified:	F16B	Subclass
DEFINITIONS:		
Definitions Deleted: (no frozen (F) symbol definitions should be deleted)	F16B	17/002
Definitions New:	F16B	9/01
	F16B	9/02
	F16B	9/052
	F16B	9/054
	F16B	9/056
	F16B	9/058
	F16B	9/07
	F16B	9/09
	F16B	2200/10
	F16B	2200/20
	F16B	2200/205
	F16B	2200/30
	F16B	2200/403
	F16B	2200/406
	F16B	2200/503
	F16B	2200/506
	F16B	2200/509
Definitions Modified:	F16B	Subclass
	F16B	5/00
	F16B	7/00
	F16B	9/00
	F16B	17/00
	F16B	11/002

CPC NOTICE OF CHANGES 551

DATE: AUGUST 1, 2018

PROJECT RP0290

The following subclasses/groups are also impacted by this Notice of Changes (indicate subclasses/groups outside of the project scope, such as those listed in the CRL):
A63D 15/08, F26B 19/00, H01Q 1/088

This Notice of Changes includes the following *[Check the ones included]:*

1. CLASSIFICATION SCHEME CHANGES
   - ☒ A. New, Modified or Deleted Group(s)
   - ☒ B. New, Modified or Deleted Warning Notice(s)
   - ☒ C. New, Modified or Deleted Note(s)
   - ☐ D. New, Modified or Deleted Guidance Heading(s)
2. DEFINITIONS (New or Modified)
   - ☒ A. DEFINITIONS (Full definition template)
   - ☒ B. DEFINITIONS (Definitions Quick Fix)
3. ☒ REVISION CONCORDANCE LIST (RCL)
4. ☒ CHANGES TO THE CPC-TO-IPC CONCORDANCE LIST (CICL)
5. ☒ CROSS-REFERENCE LIST (CRL)

CPC NOTICE OF CHANGES 551

DATE: AUGUST 1, 2018

PROJECT RP0290

1. CLASSIFICATION SCHEME CHANGES

A. New, Modified or Deleted Group(s)

SUBCLASS: F16B DEVICES FOR FASTENING OR SECURING CONSTRUCTIONAL ELEMENTS OR MACHINE PARTS TOGETHER, e.g. NAILS, BOLTS, CIRCLIPS, CLAMPS, CLIPS, WEDGES, JOINTS OR JOINTING

Type *	**Symbol**	**Indent Level Number of dots (e.g. 0, 1, 2)**	**Title (new or modified) "CPC only" text should normally be enclosed in {curly brackets}****	**Transferred to#**
M	F16B	subclass	DEVICES FOR FASTENING OR SECURING CONSTRUCTIONAL ELEMENTS OR MACHINE PARTS TOGETHER, e.g. NAILS, BOLTS, CIRCLIPS, CLAMPS, CLIPS, WEDGES, JOINTS OR JOINTING (couplings for transmitting rotation F16D)	
M	F16B 5/00	0	Joining sheets or plates{, e.g. panels, } to one another or to strips or bars parallel to them ({F16B 17/00 takes precedence; } by sticking together F16B 11/00; dowel connections F16B 13/00; pins, including deformable elements F16B 19/00; covering of walls E04F 13/00; fastening signs, plates, panels or boards to a supporting structure, fastening readily-detachable elements, e.g. letters to signs, plates, panels, or boards, G09F 7/00)	
M	F16B 7/00	0	Connections of rods or tubes, e.g. of non-circular section, mutually, including resilient connections ({F16B 11/008, F16B 17/00 take precedence; } umbrella frames A45B 25/02; welding or soldering of connections B23K; vehicle connections in general B60D; railway couplings B61G; bicycle frames B62K; couplings for transmitting rotation F16D; couplings for tubes conveying fluids F16L)	

Type *	**Symbol**	**Indent Level Number of dots (e.g. 0, 1, 2)**	**Title (new or modified) "CPC only" text should normally be enclosed in {curly brackets}****	**Transferred to#**
C	F16B 9/00	0	Connections of rods or tubular parts to flat surfaces at an angle ({with a part of or on one member entering a hole in the other and involving plastic deformation F16B 17/006;} friction-grip releasable fastenings in general F16B 2/00; making press-fit connections B23P 11/00, B23P 19/00; fluid-tight connecting of pipes to reservoirs, sheets, or the like F16L, e.g. joining pipes {or rods conveying fluids} to walls F16L 41/00)	F16B 9/00, F16B 9/01, F16B 9/05, F16B 9/052, F16B 9/054, F16B 9/056, F16B 9/058, F16B 9/07, F16B 9/09, F16B 2200/00, F16B 2200/10, F16B 2200/20, F16B 2200/205, F16B 2200/30, F16B 2200/40, F16B 2200/403, F16B 2200/406, F16B 2200/50, F16B 2200/503, F16B 2200/506, F16B 2200/509
N	F16B 9/01	1	{Welded or bonded connections}	
C	F16B 9/02	1	Detachable connections {(F16B 9/05 – F16B 9/09 take precedence)}	F16B 9/02, F16B 9/05, F16B 9/052, F16B 9/054, F16B 9/056, F16B 9/058, F16B 9/07, F16B 9/09, F16B 2200/00, F16B 2200/10, F16B 2200/20, F16B 2200/205, F16B 2200/30, F16B 2200/40, F16B 2200/403, F16B 2200/406, F16B 2200/50, F16B 2200/503, F16B 2200/506, F16B 2200/509

Type *	**Symbol**	**Indent Level Number of dots (e.g. 0, 1, 2)**	**Title (new or modified) "CPC only" text should normally be enclosed in {curly brackets}****	**Transferred to#**
F	F16B 9/023	2	{using clamps or clips}	F16B 9/02, F16B 9/05, F16B 9/052, F16B 9/054, F16B 9/056, F16B 9/058, F16B 9/07, F16B 9/09, F16B 2200/00, F16B 2200/10, F16B 2200/20, F16B 2200/205, F16B 2200/30, F16B 2200/40, F16B 2200/403, F16B 2200/406, F16B 2200/50, F16B 2200/503, F16B 2200/506, F16B 2200/509
F	F16B 9/026	2	{using screw-thread elements}	F16B 9/02, F16B 9/05, F16B 9/052, F16B 9/054, F16B 9/056, F16B 9/058, F16B 9/07, F16B 9/09, F16B 2200/00, F16B 2200/10, F16B 2200/20, F16B 2200/205, F16B 2200/30, F16B 2200/40, F16B 2200/403, F16B 2200/406, F16B 2200/50, F16B 2200/503, F16B 2200/506, F16B 2200/509
N	F16B 9/05	1	{by way of an intermediate member}	
N	F16B 9/052	2	{the intermediate member having a radial flange secured to the flat surface}	
N	F16B 9/054	2	{the intermediate member being threaded}	
N	F16B 9/056	2	{the intermediate member extending through the flat surface; the rod or tubular part extending through the flat surface}	

Type *	**Symbol**	**Indent Level Number of dots (e.g. 0, 1, 2)**	**Title (new or modified) "CPC only" text should normally be enclosed in {curly brackets}****	**Transferred to#**
N	F16B 9/058	2	{the intermediate member being secured to the rod by transverse fasteners}	
N	F16B 9/07	1	{involving plastic or elastic deformation when assembling (involving plastic deformation with a part of or on one member entering a hole in the other F16B 17/006)}	
N	F16B 9/09	1	{rods and flat surfaces interengaging by projections and mating sockets}	
M	F16B 11/002	1	{by pressing the elements together so as to obtain plastic deformation (shrinkage connections, force fits F16B 4/00; pin-and-hole connections involving plastic deformation F16B 17/00)}	
U	F16B 15/08	1	formed in integral series but easily separable	
C	F16B 17/00	0	Connecting constructional elements or machine parts by a part of or on one member entering a hole in the other {and involving plastic deformation} (riveting F16B 19/04)	F16B 17/00, F16B 9/02, F16B 9/05, F16B 9/052, F16B 9/054, F16B 9/056, F16B 9/058, F16B 9/07, F16B 9/09
D	F16B 17/002	1	{Non-releasable connections, i.e. by means of plastic deformation}	<Administrative transfer to F16B 17/00>
M	F16B 17/004	1	{of rods or tubes mutually}	
E	F16B 17/006	1	{of rods or tubes to sheets or plates}	
M	F16B 17/008	1	{of sheets or plates mutually (joining sheets by riveting without the use of separate rivets F16B 5/045)}	
U	F16B 47/006	1	{the suction cups being activated by the rotation of a cranked lever arm}	
N	F16B 2200/00	0	Constructional details of connections not covered for in other groups of this subclass	
N	F16B 2200/10	1	Details of socket shapes	
N	F16B 2200/20	1	Connections with hook-like parts gripping behind a blind side of an element to be connected	

Type *	**Symbol**	**Indent Level Number of dots (e.g. 0, 1, 2)**	**Title (new or modified) "CPC only" text should normally be enclosed in {curly brackets}****	**Transferred to#**
N	F16B 2200/205	2	the hook being a separate retainer	
N	F16B 2200/30	1	Dovetail-like connections	
N	F16B 2200/40	1	Clamping arrangements where clamping parts are received in recesses of elements to be connected	
N	F16B 2200/403	2	Threaded clamping parts	
N	F16B 2200/406	2	Clamping parts being collars, bushings or wedges	
N	F16B 2200/50	1	Flanged connections	
N	F16B 2200/503	2	the flange being separate from the elements to be connected	
N	F16B 2200/506	2	bolted or riveted	
N	F16B 2200/509	2	clamped	

SUBCLASS: Y10T – TECHNICAL SUBJECTS COVERED BY FORMER US CLASSIFICATION

Type *	Symbol	Indent Level Number of dots (e.g. 0, 1, 2)	Title (new or modified) "CPC only" text should normally be enclosed in {curly brackets}**	Transferred to#
F	Y10T 403/39	1	Rod to member to side, e.g. , plate, rod side, etc.	F16B 1/00, F16B 2001/0007, F16B 1/0014, F16B 2001/0021, F16B 2001/0028, F16B 2001/0035, F16B 2001/0042, F16B 1/005, F16B 1/0057, F16B 2001/0064, F16B 1/0071, F16B 2001/0078, F16B 2001/0085, F16B 2001/0092, F16B 1/02, F16B 1/04, F16B 2/00, F16B 2/005, F16B 2/02, F16B 2/04, F16B 2/06, F16B 2/065, F16B 2/08, F16B 2/10, F16B 2/12, F16B 2/14, F16B 2/16, F16B 2/18, F16B 2/185, F16B 2/20, F16B 2/205, F16B 2/22, F16B 2/24, F16B 2/241, F16B 2/243, F16B 2/245, F16B 2/246, F16B 2/248, F16B 2/26, F16B 3/00, F16B 3/005, F16B 3/04, F16B 3/06, F16B 4/00, F16B 4/002, F16B 4/004, F16B 4/006, F16B 4/008, F16B 5/00, F16B 5/0004, F16B 5/0008, F16B 5/0012, F16B 5/0016, F16B 5/002, F16B 5/0024, F16B 5/0028, F16B 5/0032, F16B 5/0036, F16B 5/004, F16B 5/0044, F16B 5/0048, F16B 5/0052, F16B 5/0056, F16B 5/006, F16B 5/0064, F16B 5/0068, F16B 5/0072, F16B 5/0076, F16B 5/008, F16B 5/0084, F16B 5/0088, F16B 5/0092, F16B 5/0096, F16B 5/01, F16B 5/02, F16B 5/0208, F16B 5/0216, F16B 5/0225, F16B 5/0233, F16B 5/0241, F16B 5/025, F16B 5/0258, F16B 5/0266, F16B 5/0275, F16B 5/0283, F16B 5/0291, F16B 5/04, F16B 5/045, F16B 5/06, F16B 5/0607, F16B 5/0614, F16B 5/0621, F16B 5/0628, F16B 5/0635, F16B 5/0642, F16B 5/065, F16B 5/0657, F16B 5/0664, F16B 2005/0671, F16B 2005/0678, F16B 5/0685, F16B 5/0692, F16B 5/07, F16B 5/08, F16B 5/10, F16B 5/12, F16B 5/121, F16B 5/123, F16B 5/125, F16B 5/126, F16B 5/128, F16B 7/00, F16B 7/02, F16B 7/025, F16B 7/04, F16B 7/0406, F16B 7/0413, F16B 7/042, F16B 7/0426, F16B 7/0433, F16B 7/044, F16B 7/0446, F16B 7/0453, F16B 7/046, F16B 7/0466, F16B 7/0473, F16B 7/048,

Type *	**Symbol**	**Indent Level Number of dots (e.g. 0, 1, 2)**	**Title (new or modified) "CPC only" text should normally be enclosed in {curly brackets}****	**Transferred to#**
				F16B 7/0486, F16B 7/0493, F16B 7/06, F16B 7/10, F16B 7/105, F16B 7/14, F16B 7/1409, F16B 7/1418, F16B 7/1427, F16B 7/1436, F16B 7/1445, F16B 7/1454, F16B 7/1463, F16B 7/1472, F16B 7/1481, F16B 7/149, F16B 2007/16, F16B 7/18, F16B 7/182, F16B 7/185, F16B 7/187, F16B 7/20, F16B 7/22, F16B 9/00, F16B 9/01, F16B 9/02, F16B 9/023, F16B 9/026, F16B 9/05, F16B 9/052, F16B 9/054, F16B 9/056, F16B 9/058, F16B 9/07, F16B 9/09, F16B 11/00, F16B 11/002, F16B 11/004, F16B 11/006, F16B 11/008, F16B 12/00, F16B 12/02, F16B 12/04, F16B 2012/043, F16B 2012/046, F16B 12/06, F16B 12/08, F16B 12/10, F16B 2012/103, F16B 2012/106, F16B 12/12, F16B 12/125, F16B 12/14, F16B 2012/145, F16B 12/16, F16B 12/18, F16B 12/20, F16B 12/2009, F16B 2012/2018, F16B 12/2027, F16B 12/2036, F16B 2012/2045, F16B 12/2054, F16B 12/2063, F16B 2012/2072, F16B 2012/2081, F16B 2012/209, F16B 12/22, F16B 12/24, F16B 12/26, F16B 12/28, F16B 12/30, F16B 12/32, F16B 12/34, F16B 12/36, F16B 12/38, F16B 12/40, F16B 2012/403, F16B 2012/406, F16B 12/42, F16B 12/44, F16B 2012/443, F16B 2012/446, F16B 12/46, F16B 2012/463, F16B 2012/466, F16B 12/48, F16B 12/50, F16B 2012/505, F16B 12/52, F16B 12/54, F16B 12/56, F16B 12/58, F16B 12/60, F16B 13/00, F16B 13/001, F16B 13/002, F16B 13/003, F16B 13/004, F16B 13/005, F16B 2013/006, F16B 2013/007, F16B 2013/008, F16B 2013/009, F16B 13/02, F16B 13/025, F16B 13/04, F16B 13/045, F16B 13/06, F16B 13/061, F16B 13/063, F16B 13/065, F16B 13/066, F16B 13/068, F16B 13/08, F16B 13/0808, F16B 13/0816, F16B 13/0825, F16B 13/0833, F16B 13/0841, F16B 13/085, F16B 13/0858, F16B 13/0866, F16B 13/0883, F16B 13/0891,

Type *	**Symbol**	**Indent Level Number of dots (e.g. 0, 1, 2)**	**Title (new or modified) "CPC only" text should normally be enclosed in {curly brackets}****	**Transferred to#**
				F16B 2013/10, F16B 2013/105, F16B 13/12, F16B 13/122, F16B 13/124, F16B 13/126, F16B 13/128, F16B 13/14, F16B 13/141, F16B 13/142, F16B 13/143, F16B 13/144, F16B 13/145, F16B 13/146, F16B 2013/147, F16B 2013/148, F16B 15/00, F16B 15/0007, F16B 15/0015, F16B 15/0023, F16B 15/003, F16B 15/0038, F16B 15/0046, F16B 15/0053, F16B 2015/0061, F16B 2015/0069, F16B 2015/0076, F16B 2015/0084, F16B 15/0092, F16B 15/02, F16B 15/04, F16B 15/06, F16B 15/08, F16B 17/00, F16B 17/004, F16B 17/006, F16B 17/008, F16B 19/00, F16B 19/002, F16B 19/004, F16B 2019/006, F16B 19/008, F16B 19/02, F16B 19/04, F16B 2019/045, F16B 19/05, F16B 2019/055, F16B 19/06, F16B 19/08, F16B 19/083, F16B 19/086, F16B 19/10, F16B 2019/1009, F16B 2019/1018, F16B 19/1027, F16B 19/1036, F16B 19/1045, F16B 19/1054, F16B 19/1063, F16B 19/1072, F16B 19/1081, F16B 19/109, F16B 19/12, F16B 19/125, F16B 19/14, F16B 21/00, F16B 21/02, F16B 21/04, F16B 21/06, F16B 21/065, F16B 21/07, F16B 21/071, F16B 21/073, F16B 21/075, F16B 21/076, F16B 21/078, F16B 21/08, F16B 21/082, F16B 21/084, F16B 21/086, F16B 21/088, F16B 21/09, F16B 21/10, F16B 21/12, F16B 21/125, F16B 2021/14, F16B 21/16, F16B 21/165, F16B 21/18, F16B 21/183, F16B 21/186, F16B 21/20, F16B 21/205, F16B 23/00, F16B 23/0007, F16B 23/0015, F16B 23/0023, F16B 23/003, F16B 23/0038, F16B 23/0046, F16B 23/0053, F16B 23/0061, F16B 23/0069, F16B 23/0076, F16B 23/0084, F16B 23/0092, F16B 25/00, F16B 25/0005, F16B 25/001, F16B 25/0015, F16B 25/0021, F16B 25/0026, F16B 25/0031, F16B 25/0036, F16B 25/0042, F16B 25/0047, F16B 25/0052,

Type *	**Symbol**	**Indent Level Number of dots (e.g. 0, 1, 2)**	**Title (new or modified) "CPC only" text should normally be enclosed in {curly brackets}****	**Transferred to#**
				F16B 25/0057, F16B 25/0063, F16B 25/0068, F16B 25/0073, F16B 25/0078, F16B 25/0084, F16B 25/0089, F16B 25/0094, F16B 25/10, F16B 25/103, F16B 25/106, F16B 27/00, F16B 29/00, F16B 31/00, F16B 2031/002, F16B 31/005, F16B 31/007, F16B 31/02, F16B 31/021, F16B 2031/022, F16B 31/024, F16B 31/025, F16B 31/027, F16B 31/028, F16B 31/04, F16B 31/043, F16B 2031/046, F16B 31/06, F16B 33/00, F16B 33/002, F16B 33/004, F16B 33/006, F16B 33/008, F16B 33/02, F16B 2033/025, F16B 2033/04, F16B 33/06, F16B 35/00, F16B 35/002, F16B 35/005, F16B 35/007, F16B 35/02, F16B 35/04, F16B 35/041, F16B 35/042, F16B 35/044, F16B 35/045, F16B 35/047, F16B 35/048, F16B 35/06, F16B 35/065, F16B 37/00, F16B 37/002, F16B 37/005, F16B 2037/007, F16B 37/02, F16B 37/04, F16B 37/041, F16B 37/042, F16B 37/043, F16B 37/044, F16B 37/045, F16B 37/046, F16B 37/047, F16B 37/048, F16B 37/06, F16B 37/061, F16B 37/062, F16B 37/064, F16B 37/065, F16B 37/067, F16B 37/068, F16B 37/08, F16B 37/0807, F16B 37/0814, F16B 37/0821, F16B 37/0828, F16B 37/0835, F16B 37/0842, F16B 37/085, F16B 37/0857, F16B 37/0864, F16B 37/0871, F16B 37/0878, F16B 37/0885, F16B 37/0892, F16B 37/12, F16B 37/122, F16B 37/125, F16B 37/127, F16B 37/14, F16B 37/145, F16B 37/16, F16B 39/00, F16B 39/01, F16B 39/02, F16B 39/021, F16B 39/023, F16B 39/025, F16B 39/026, F16B 39/028, F16B 39/04, F16B 39/06, F16B 39/08, F16B 39/10, F16B 39/101, F16B 39/103, F16B 39/105, F16B 39/106, F16B 39/108, F16B 39/12, F16B 39/122, F16B 39/124, F16B 39/126, F16B 39/128, F16B 39/14, F16B 39/16, F16B 39/18, F16B 39/20, F16B 39/22, F16B 39/225, F16B 39/24, F16B 39/26, F16B 39/28, F16B 39/282, F16B 39/2825, F16B 39/284, F16B 39/286,

Type *	**Symbol**	**Indent Level Number of dots (e.g. 0, 1, 2)**	**Title (new or modified) "CPC only" text should normally be enclosed in {curly brackets}****	**Transferred to#**
				F16B 39/30, F16B 39/32, F16B 39/34, F16B 39/36, F16B 39/38, F16B 41/00, F16B 41/002, F16B 41/005, F16B 41/007, F16B 43/00, F16B 43/001, F16B 43/002, F16B 43/003, F16B 43/004, F16B 43/005, F16B 43/006, F16B 43/007, F16B 2043/008, F16B 43/009, F16B 43/02, F16B 43/025, F16B 45/00, F16B 45/02, F16B 45/025, F16B 45/04, F16B 45/06, F16B 47/00, F16B 47/003, F16B 47/006, F16B 2200/00, F16B 2200/10, F16B 2200/20, F16B 2200/205, F16B 2200/30, F16B 2200/40, F16B 2200/403, F16B 2200/406, F16B 2200/50, F16B 2200/503, F16B 2200/506, F16B 2200/509
F	Y10T 403/3906	2	Rod side to member to side	F16B 1/00, F16B 2001/0007, F16B 1/0014, F16B 2001/0021, F16B 2001/0028, F16B 2001/0035, F16B 2001/0042, F16B 1/005, F16B 1/0057, F16B 2001/0064, F16B 1/0071, F16B 2001/0078, F16B 2001/0085, F16B 2001/0092, F16B 1/02, F16B 1/04, F16B 2/00, F16B 2/005, F16B 2/02, F16B 2/04, F16B 2/06, F16B 2/065, F16B 2/08, F16B 2/10, F16B 2/12, F16B 2/14, F16B 2/16, F16B 2/18, F16B 2/185, F16B 2/20, F16B 2/205, F16B 2/22, F16B 2/24, F16B 2/241, F16B 2/243, F16B 2/245, F16B 2/246, F16B 2/248, F16B 2/26, F16B 3/00, F16B 3/005, F16B 3/04, F16B 3/06, F16B 4/00, F16B 4/002, F16B 4/004, F16B 4/006, F16B 4/008, F16B 5/00, F16B 5/0004, F16B 5/0008, F16B 5/0012, F16B 5/0016, F16B 5/002, F16B 5/0024, F16B 5/0028, F16B 5/0032, F16B 5/0036, F16B 5/004, F16B 5/0044, F16B 5/0048, F16B 5/0052, F16B 5/0056, F16B 5/006, F16B 5/0064, F16B 5/0068, F16B 5/0072, F16B 5/0076, F16B 5/008, F16B 5/0084, F16B 5/0088, F16B 5/0092, F16B 5/0096, F16B 5/01, F16B 5/02, F16B 5/0208, F16B 5/0216, F16B 5/0225, F16B 5/0233, F16B 5/0241, F16B 5/025, F16B 5/0258, F16B 5/0266, F16B 5/0275, F16B 5/0283, F16B 5/0291,

Type *	**Symbol**	**Indent Level Number of dots (e.g. 0, 1, 2)**	**Title (new or modified) "CPC only" text should normally be enclosed in {curly brackets}****	**Transferred to#**
				F16B 5/04, F16B 5/045, F16B 5/06, F16B 5/0607, F16B 5/0614, F16B 5/0621, F16B 5/0628, F16B 5/0635, F16B 5/0642, F16B 5/065, F16B 5/0657, F16B 5/0664, F16B 2005/0671, F16B 2005/0678, F16B 5/0685, F16B 5/0692, F16B 5/07, F16B 5/08, F16B 5/10, F16B 5/12, F16B 5/121, F16B 5/123, F16B 5/125, F16B 5/126, F16B 5/128, F16B 7/00, F16B 7/02, F16B 7/025, F16B 7/04, F16B 7/0406, F16B 7/0413, F16B 7/042, F16B 7/0426, F16B 7/0433, F16B 7/044, F16B 7/0446, F16B 7/0453, F16B 7/046, F16B 7/0466, F16B 7/0473, F16B 7/048, F16B 7/0486, F16B 7/0493, F16B 7/06, F16B 7/10, F16B 7/105, F16B 7/14, F16B 7/1409, F16B 7/1418, F16B 7/1427, F16B 7/1436, F16B 7/1445, F16B 7/1454, F16B 7/1463, F16B 7/1472, F16B 7/1481, F16B 7/149, F16B 2007/16, F16B 7/18, F16B 7/182, F16B 7/185, F16B 7/187, F16B 7/20, F16B 7/22, F16B 9/00, F16B 9/01, F16B 9/02, F16B 9/023, F16B 9/026, F16B 9/05, F16B 9/052, F16B 9/054, F16B 9/056, F16B 9/058, F16B 9/07, F16B 9/09, F16B 11/00, F16B 11/002, F16B 11/004, F16B 11/006, F16B 11/008, F16B 12/00, F16B 12/02, F16B 12/04, F16B 2012/043, F16B 2012/046, F16B 12/06, F16B 12/08, F16B 12/10, F16B 2012/103, F16B 2012/106, F16B 12/12, F16B 12/125, F16B 12/14, F16B 2012/145, F16B 12/16, F16B 12/18, F16B 12/20, F16B 12/2009, F16B 2012/2018, F16B 12/2027, F16B 12/2036, F16B 2012/2045, F16B 12/2054, F16B 12/2063, F16B 2012/2072, F16B 2012/2081, F16B 2012/209, F16B 12/22, F16B 12/24, F16B 12/26, F16B 12/28, F16B 12/30, F16B 12/32, F16B 12/34, F16B 12/36, F16B 12/38, F16B 12/40, F16B 2012/403, F16B 2012/406, F16B 12/42, F16B 12/44, F16B 2012/443, F16B 2012/446, F16B 12/46, F16B 2012/463, F16B 2012/466, F16B 12/48, F16B 12/50, F16B 2012/505, F16B 12/52, F16B 12/54,

Type *	**Symbol**	**Indent Level Number of dots (e.g. 0, 1, 2)**	**Title (new or modified) "CPC only" text should normally be enclosed in {curly brackets}****	**Transferred to#**
				F16B 12/56, F16B 12/58, F16B 12/60, F16B 13/00, F16B 13/001, F16B 13/002, F16B 13/003, F16B 13/004, F16B 13/005, F16B 2013/006, F16B 2013/007, F16B 2013/008, F16B 2013/009, F16B 13/02, F16B 13/025, F16B 13/04, F16B 13/045, F16B 13/06, F16B 13/061, F16B 13/063, F16B 13/065, F16B 13/066, F16B 13/068, F16B 13/08, F16B 13/0808, F16B 13/0816, F16B 13/0825, F16B 13/0833, F16B 13/0841, F16B 13/085, F16B 13/0858, F16B 13/0866, F16B 13/0883, F16B 13/0891, F16B 2013/10, F16B 2013/105, F16B 13/12, F16B 13/122, F16B 13/124, F16B 13/126, F16B 13/128, F16B 13/14, F16B 13/141, F16B 13/142, F16B 13/143, F16B 13/144, F16B 13/145, F16B 13/146, F16B 2013/147, F16B 2013/148, F16B 15/00, F16B 15/0007, F16B 15/0015, F16B 15/0023, F16B 15/003, F16B 15/0038, F16B 15/0046, F16B 15/0053, F16B 2015/0061, F16B 2015/0069, F16B 2015/0076, F16B 2015/0084, F16B 15/0092, F16B 15/02, F16B 15/04, F16B 15/06, F16B 15/08, F16B 17/00, F16B 17/004, F16B 17/006, F16B 17/008, F16B 19/00, F16B 19/002, F16B 19/004, F16B 2019/006, F16B 19/008, F16B 19/02, F16B 19/04, F16B 2019/045, F16B 19/05, F16B 2019/055, F16B 19/06, F16B 19/08, F16B 19/083, F16B 19/086, F16B 19/10, F16B 2019/1009, F16B 2019/1018, F16B 19/1027, F16B 19/1036, F16B 19/1045, F16B 19/1054, F16B 19/1063, F16B 19/1072, F16B 19/1081, F16B 19/109, F16B 19/12, F16B 19/125, F16B 19/14, F16B 21/00, F16B 21/02, F16B 21/04, F16B 21/06, F16B 21/065, F16B 21/07, F16B 21/071, F16B 21/073, F16B 21/075, F16B 21/076, F16B 21/078, F16B 21/08, F16B 21/082, F16B 21/084, F16B 21/086, F16B 21/088, F16B 21/09, F16B 21/10, F16B 21/12, F16B 21/125,

Type *	**Symbol**	**Indent Level Number of dots (e.g. 0, 1, 2)**	**Title (new or modified) "CPC only" text should normally be enclosed in {curly brackets}****	**Transferred to#**
				F16B 2021/14, F16B 21/16, F16B 21/165, F16B 21/18, F16B 21/183, F16B 21/186, F16B 21/20, F16B 21/205, F16B 23/00, F16B 23/0007, F16B 23/0015, F16B 23/0023, F16B 23/003, F16B 23/0038, F16B 23/0046, F16B 23/0053, F16B 23/0061, F16B 23/0069, F16B 23/0076, F16B 23/0084, F16B 23/0092, F16B 25/00, F16B 25/0005, F16B 25/001, F16B 25/0015, F16B 25/0021, F16B 25/0026, F16B 25/0031, F16B 25/0036, F16B 25/0042, F16B 25/0047, F16B 25/0052, F16B 25/0057, F16B 25/0063, F16B 25/0068, F16B 25/0073, F16B 25/0078, F16B 25/0084, F16B 25/0089, F16B 25/0094, F16B 25/10, F16B 25/103, F16B 25/106, F16B 27/00, F16B 29/00, F16B 31/00, F16B 2031/002, F16B 31/005, F16B 31/007, F16B 31/02, F16B 31/021, F16B 2031/022, F16B 31/024, F16B 31/025, F16B 31/027, F16B 31/028, F16B 31/04, F16B 31/043, F16B 2031/046, F16B 31/06, F16B 33/00, F16B 33/002, F16B 33/004, F16B 33/006, F16B 33/008, F16B 33/02, F16B 2033/025, F16B 2033/04, F16B 33/06, F16B 35/00, F16B 35/002, F16B 35/005, F16B 35/007, F16B 35/02, F16B 35/04, F16B 35/041, F16B 35/042, F16B 35/044, F16B 35/045, F16B 35/047, F16B 35/048, F16B 35/06, F16B 35/065, F16B 37/00, F16B 37/002, F16B 37/005, F16B 2037/007, F16B 37/02, F16B 37/04, F16B 37/041, F16B 37/042, F16B 37/043, F16B 37/044, F16B 37/045, F16B 37/046, F16B 37/047, F16B 37/048, F16B 37/06, F16B 37/061, F16B 37/062, F16B 37/064, F16B 37/065, F16B 37/067, F16B 37/068, F16B 37/08, F16B 37/0807, F16B 37/0814, F16B 37/0821, F16B 37/0828, F16B 37/0835, F16B 37/0842, F16B 37/085, F16B 37/0857, F16B 37/0864, F16B 37/0871, F16B 37/0878, F16B 37/0885, F16B 37/0892,

Type *	**Symbol**	**Indent Level Number of dots (e.g. 0, 1, 2)**	**Title (new or modified) "CPC only" text should normally be enclosed in {curly brackets}****	**Transferred to#**
				F16B 37/12, F16B 37/122, F16B 37/125, F16B 37/127, F16B 37/14, F16B 37/145, F16B 37/16, F16B 39/00, F16B 39/01, F16B 39/02, F16B 39/021, F16B 39/023, F16B 39/025, F16B 39/026, F16B 39/028, F16B 39/04, F16B 39/06, F16B 39/08, F16B 39/10, F16B 39/101, F16B 39/103, F16B 39/105, F16B 39/106, F16B 39/108, F16B 39/12, F16B 39/122, F16B 39/124, F16B 39/126, F16B 39/128, F16B 39/14, F16B 39/16, F16B 39/18, F16B 39/20, F16B 39/22, F16B 39/225, F16B 39/24, F16B 39/26, F16B 39/28, F16B 39/282, F16B 39/2825, F16B 39/284, F16B 39/286, F16B 39/30, F16B 39/32, F16B 39/34, F16B 39/36, F16B 39/38, F16B 41/00, F16B 41/002, F16B 41/005, F16B 41/007, F16B 43/00, F16B 43/001, F16B 43/002, F16B 43/003, F16B 43/004, F16B 43/005, F16B 43/006, F16B 43/007, F16B 2043/008, F16B 43/009, F16B 43/02, F16B 43/025, F16B 45/00, F16B 45/02, F16B 45/025, F16B 45/04, F16B 45/06, F16B 47/00, F16B 47/003, F16B 47/006, F16B 2200/00, F16B 2200/10, F16B 2200/20, F16B 2200/205, F16B 2200/30, F16B 2200/40, F16B 2200/403, F16B 2200/406, F16B 2200/50, F16B 2200/503, F16B 2200/506, F16B 2200/509
F	Y10T 403/3913	2	Unilateral of side	F16B 1/00, F16B 2001/0007, F16B 1/0014, F16B 2001/0021, F16B 2001/0028, F16B 2001/0035, F16B 2001/0042, F16B 1/005, F16B 1/0057, F16B 2001/0064, F16B 1/0071, F16B 2001/0078, F16B 2001/0085, F16B 2001/0092, F16B 1/02, F16B 1/04, F16B 2/00, F16B 2/005, F16B 2/02, F16B 2/04, F16B 2/06, F16B 2/065, F16B 2/08, F16B 2/10, F16B 2/12, F16B 2/14, F16B 2/16, F16B 2/18, F16B 2/185, F16B 2/20, F16B 2/205, F16B 2/22, F16B 2/24, F16B 2/241, F16B 2/243, F16B 2/245, F16B 2/246, F16B 2/248, F16B 2/26, F16B 3/00, F16B 3/005, F16B 3/04, F16B 3/06, F16B 4/00,

Type *	**Symbol**	**Indent Level Number of dots (e.g. 0, 1, 2)**	**Title (new or modified) "CPC only" text should normally be enclosed in {curly brackets}****	**Transferred to#**
				F16B 4/002, F16B 4/004, F16B 4/006, F16B 4/008, F16B 5/00, F16B 5/0004, F16B 5/0008, F16B 5/0012, F16B 5/0016, F16B 5/002, F16B 5/0024, F16B 5/0028, F16B 5/0032, F16B 5/0036, F16B 5/004, F16B 5/0044, F16B 5/0048, F16B 5/0052, F16B 5/0056, F16B 5/006, F16B 5/0064, F16B 5/0068, F16B 5/0072, F16B 5/0076, F16B 5/008, F16B 5/0084, F16B 5/0088, F16B 5/0092, F16B 5/0096, F16B 5/01, F16B 5/02, F16B 5/0208, F16B 5/0216, F16B 5/0225, F16B 5/0233, F16B 5/0241, F16B 5/025, F16B 5/0258, F16B 5/0266, F16B 5/0275, F16B 5/0283, F16B 5/0291, F16B 5/04, F16B 5/045, F16B 5/06, F16B 5/0607, F16B 5/0614, F16B 5/0621, F16B 5/0628, F16B 5/0635, F16B 5/0642, F16B 5/065, F16B 5/0657, F16B 5/0664, F16B 2005/0671, F16B 2005/0678, F16B 5/0685, F16B 5/0692, F16B 5/07, F16B 5/08, F16B 5/10, F16B 5/12, F16B 5/121, F16B 5/123, F16B 5/125, F16B 5/126, F16B 5/128, F16B 7/00, F16B 7/02, F16B 7/025, F16B 7/04, F16B 7/0406, F16B 7/0413, F16B 7/042, F16B 7/0426, F16B 7/0433, F16B 7/044, F16B 7/0446, F16B 7/0453, F16B 7/046, F16B 7/0466, F16B 7/0473, F16B 7/048, F16B 7/0486, F16B 7/0493, F16B 7/06, F16B 7/10, F16B 7/105, F16B 7/14, F16B 7/1409, F16B 7/1418, F16B 7/1427, F16B 7/1436, F16B 7/1445, F16B 7/1454, F16B 7/1463, F16B 7/1472, F16B 7/1481, F16B 7/149, F16B 2007/16, F16B 7/18, F16B 7/182, F16B 7/185, F16B 7/187, F16B 7/20, F16B 7/22, F16B 9/00, F16B 9/01, F16B 9/02, F16B 9/023, F16B 9/026, F16B 9/05, F16B 9/052, F16B 9/054, F16B 9/056, F16B 9/058, F16B 9/07, F16B 9/09, F16B 11/00, F16B 11/002, F16B 11/004, F16B 11/006, F16B 11/008, F16B 12/00, F16B 12/02, F16B 12/04, F16B 2012/043, F16B 2012/046, F16B 12/06, F16B 12/08, F16B 12/10, F16B 2012/103, F16B 2012/106, F16B 12/12, F16B 12/125, F16B 12/14, F16B 2012/145, F16B 12/16,

Type *	**Symbol**	**Indent Level Number of dots (e.g. 0, 1, 2)**	**Title (new or modified) "CPC only" text should normally be enclosed in {curly brackets}****	**Transferred to#**
				F16B 12/18, F16B 12/20, F16B 12/2009, F16B 2012/2018, F16B 12/2027, F16B 12/2036, F16B 2012/2045, F16B 12/2054, F16B 12/2063, F16B 2012/2072, F16B 2012/2081, F16B 2012/209, F16B 12/22, F16B 12/24, F16B 12/26, F16B 12/28, F16B 12/30, F16B 12/32, F16B 12/34, F16B 12/36, F16B 12/38, F16B 12/40, F16B 2012/403, F16B 2012/406, F16B 12/42, F16B 12/44, F16B 2012/443, F16B 2012/446, F16B 12/46, F16B 2012/463, F16B 2012/466, F16B 12/48, F16B 12/50, F16B 2012/505, F16B 12/52, F16B 12/54, F16B 12/56, F16B 12/58, F16B 12/60, F16B 13/00, F16B 13/001, F16B 13/002, F16B 13/003, F16B 13/004, F16B 13/005, F16B 2013/006, F16B 2013/007, F16B 2013/008, F16B 2013/009, F16B 13/02, F16B 13/025, F16B 13/04, F16B 13/045, F16B 13/06, F16B 13/061, F16B 13/063, F16B 13/065, F16B 13/066, F16B 13/068, F16B 13/08, F16B 13/0808, F16B 13/0816, F16B 13/0825, F16B 13/0833, F16B 13/0841, F16B 13/085, F16B 13/0858, F16B 13/0866, F16B 13/0883, F16B 13/0891, F16B 2013/10, F16B 2013/105, F16B 13/12, F16B 13/122, F16B 13/124, F16B 13/126, F16B 13/128, F16B 13/14, F16B 13/141, F16B 13/142, F16B 13/143, F16B 13/144, F16B 13/145, F16B 13/146, F16B 2013/147, F16B 2013/148, F16B 15/00, F16B 15/0007, F16B 15/0015, F16B 15/0023, F16B 15/003, F16B 15/0038, F16B 15/0046, F16B 15/0053, F16B 2015/0061, F16B 2015/0069, F16B 2015/0076, F16B 2015/0084, F16B 15/0092, F16B 15/02, F16B 15/04, F16B 15/06, F16B 15/08, F16B 17/00, F16B 17/004, F16B 17/006, F16B 17/008, F16B 19/00, F16B 19/002, F16B 19/004, F16B 2019/006, F16B 19/008, F16B 19/02, F16B 19/04, F16B 2019/045, F16B 19/05, F16B 2019/055, F16B 19/06,

Type *	**Symbol**	**Indent Level Number of dots (e.g. 0, 1, 2)**	**Title (new or modified) "CPC only" text should normally be enclosed in {curly brackets}****	**Transferred to#**
				F16B 19/08, F16B 19/083, F16B 19/086, F16B 19/10, F16B 2019/1009, F16B 2019/1018, F16B 19/1027, F16B 19/1036, F16B 19/1045, F16B 19/1054, F16B 19/1063, F16B 19/1072, F16B 19/1081, F16B 19/109, F16B 19/12, F16B 19/125, F16B 19/14, F16B 21/00, F16B 21/02, F16B 21/04, F16B 21/06, F16B 21/065, F16B 21/07, F16B 21/071, F16B 21/073, F16B 21/075, F16B 21/076, F16B 21/078, F16B 21/08, F16B 21/082, F16B 21/084, F16B 21/086, F16B 21/088, F16B 21/09, F16B 21/10, F16B 21/12, F16B 21/125, F16B 2021/14, F16B 21/16, F16B 21/165, F16B 21/18, F16B 21/183, F16B 21/186, F16B 21/20, F16B 21/205, F16B 23/00, F16B 23/0007, F16B 23/0015, F16B 23/0023, F16B 23/003, F16B 23/0038, F16B 23/0046, F16B 23/0053, F16B 23/0061, F16B 23/0069, F16B 23/0076, F16B 23/0084, F16B 23/0092, F16B 25/00, F16B 25/0005, F16B 25/001, F16B 25/0015, F16B 25/0021, F16B 25/0026, F16B 25/0031, F16B 25/0036, F16B 25/0042, F16B 25/0047, F16B 25/0052, F16B 25/0057, F16B 25/0063, F16B 25/0068, F16B 25/0073, F16B 25/0078, F16B 25/0084, F16B 25/0089, F16B 25/0094, F16B 25/10, F16B 25/103, F16B 25/106, F16B 27/00, F16B 29/00, F16B 31/00, F16B 2031/002, F16B 31/005, F16B 31/007, F16B 31/02, F16B 31/021, F16B 2031/022, F16B 31/024, F16B 31/025, F16B 31/027, F16B 31/028, F16B 31/04, F16B 31/043, F16B 2031/046, F16B 31/06, F16B 33/00, F16B 33/002, F16B 33/004, F16B 33/006, F16B 33/008, F16B 33/02, F16B 2033/025, F16B 2033/04, F16B 33/06, F16B 35/00, F16B 35/002, F16B 35/005, F16B 35/007, F16B 35/02, F16B 35/04, F16B 35/041, F16B 35/042, F16B 35/044, F16B 35/045, F16B 35/047, F16B 35/048, F16B 35/06,

Type *	**Symbol**	**Indent Level Number of dots (e.g. 0, 1, 2)**	**Title (new or modified) "CPC only" text should normally be enclosed in {curly brackets}****	**Transferred to#**
				F16B 35/065, F16B 37/00, F16B 37/002, F16B 37/005, F16B 2037/007, F16B 37/02, F16B 37/04, F16B 37/041, F16B 37/042, F16B 37/043, F16B 37/044, F16B 37/045, F16B 37/046, F16B 37/047, F16B 37/048, F16B 37/06, F16B 37/061, F16B 37/062, F16B 37/064, F16B 37/065, F16B 37/067, F16B 37/068, F16B 37/08, F16B 37/0807, F16B 37/0814, F16B 37/0821, F16B 37/0828, F16B 37/0835, F16B 37/0842, F16B 37/085, F16B 37/0857, F16B 37/0864, F16B 37/0871, F16B 37/0878, F16B 37/0885, F16B 37/0892, F16B 37/12, F16B 37/122, F16B 37/125, F16B 37/127, F16B 37/14, F16B 37/145, F16B 37/16, F16B 39/00, F16B 39/01, F16B 39/02, F16B 39/021, F16B 39/023, F16B 39/025, F16B 39/026, F16B 39/028, F16B 39/04, F16B 39/06, F16B 39/08, F16B 39/10, F16B 39/101, F16B 39/103, F16B 39/105, F16B 39/106, F16B 39/108, F16B 39/12, F16B 39/122, F16B 39/124, F16B 39/126, F16B 39/128, F16B 39/14, F16B 39/16, F16B 39/18, F16B 39/20, F16B 39/22, F16B 39/225, F16B 39/24, F16B 39/26, F16B 39/28, F16B 39/282, F16B 39/2825, F16B 39/284, F16B 39/286, F16B 39/30, F16B 39/32, F16B 39/34, F16B 39/36, F16B 39/38, F16B 41/00, F16B 41/002, F16B 41/005, F16B 41/007, F16B 43/00, F16B 43/001, F16B 43/002, F16B 43/003, F16B 43/004, F16B 43/005, F16B 43/006, F16B 43/007, F16B 2043/008, F16B 43/009, F16B 43/02, F16B 43/025, F16B 45/00, F16B 45/02, F16B 45/025, F16B 45/04, F16B 45/06, F16B 47/00, F16B 47/003, F16B 47/006, F16B 2200/00, F16B 2200/10, F16B 2200/20, F16B 2200/205, F16B 2200/30, F16B 2200/40, F16B 2200/403, F16B 2200/406, F16B 2200/50, F16B 2200/503, F16B 2200/506, F16B 2200/509
F	Y10T 403/3921	2	Arcuate or multiplanar side	F16B 1/00, F16B 2001/0007, F16B 1/0014, F16B 2001/0021, F16B 2001/0028, F16B 2001/0035,

Type *	**Symbol**	**Indent Level Number of dots (e.g. 0, 1, 2)**	**Title (new or modified) "CPC only" text should normally be enclosed in {curly brackets}****	**Transferred to#**
				F16B 2001/0042, F16B 1/005, F16B 1/0057, F16B 2001/0064, F16B 1/0071, F16B 2001/0078, F16B 2001/0085, F16B 2001/0092, F16B 1/02, F16B 1/04, F16B 2/00, F16B 2/005, F16B 2/02, F16B 2/04, F16B 2/06, F16B 2/065, F16B 2/08, F16B 2/10, F16B 2/12, F16B 2/14, F16B 2/16, F16B 2/18, F16B 2/185, F16B 2/20, F16B 2/205, F16B 2/22, F16B 2/24, F16B 2/241, F16B 2/243, F16B 2/245, F16B 2/246, F16B 2/248, F16B 2/26, F16B 3/00, F16B 3/005, F16B 3/04, F16B 3/06, F16B 4/00, F16B 4/002, F16B 4/004, F16B 4/006, F16B 4/008, F16B 5/00, F16B 5/0004, F16B 5/0008, F16B 5/0012, F16B 5/0016, F16B 5/002, F16B 5/0024, F16B 5/0028, F16B 5/0032, F16B 5/0036, F16B 5/004, F16B 5/0044, F16B 5/0048, F16B 5/0052, F16B 5/0056, F16B 5/006, F16B 5/0064, F16B 5/0068, F16B 5/0072, F16B 5/0076, F16B 5/008, F16B 5/0084, F16B 5/0088, F16B 5/0092, F16B 5/0096, F16B 5/01, F16B 5/02, F16B 5/0208, F16B 5/0216, F16B 5/0225, F16B 5/0233, F16B 5/0241, F16B 5/025, F16B 5/0258, F16B 5/0266, F16B 5/0275, F16B 5/0283, F16B 5/0291, F16B 5/04, F16B 5/045, F16B 5/06, F16B 5/0607, F16B 5/0614, F16B 5/0621, F16B 5/0628, F16B 5/0635, F16B 5/0642, F16B 5/065, F16B 5/0657, F16B 5/0664, F16B 2005/0671, F16B 2005/0678, F16B 5/0685, F16B 5/0692, F16B 5/07, F16B 5/08, F16B 5/10, F16B 5/12, F16B 5/121, F16B 5/123, F16B 5/125, F16B 5/126, F16B 5/128, F16B 7/00, F16B 7/02, F16B 7/025, F16B 7/04, F16B 7/0406, F16B 7/0413, F16B 7/042, F16B 7/0426, F16B 7/0433, F16B 7/044, F16B 7/0446, F16B 7/0453, F16B 7/046, F16B 7/0466, F16B 7/0473, F16B 7/048, F16B 7/0486, F16B 7/0493, F16B 7/06, F16B 7/10, F16B 7/105, F16B 7/14, F16B 7/1409, F16B 7/1418, F16B 7/1427, F16B 7/1436, F16B 7/1445, F16B 7/1454, F16B 7/1463, F16B 7/1472, F16B 7/1481,

Type *	**Symbol**	**Indent Level Number of dots (e.g. 0, 1, 2)**	**Title (new or modified) "CPC only" text should normally be enclosed in {curly brackets}****	**Transferred to#**
				F16B 7/149, F16B 2007/16, F16B 7/18, F16B 7/182, F16B 7/185, F16B 7/187, F16B 7/20, F16B 7/22, F16B 9/00, F16B 9/01, F16B 9/02, F16B 9/023, F16B 9/026, F16B 9/05, F16B 9/052, F16B 9/054, F16B 9/056, F16B 9/058, F16B 9/07, F16B 9/09, F16B 11/00, F16B 11/002, F16B 11/004, F16B 11/006, F16B 11/008, F16B 12/00, F16B 12/02, F16B 12/04, F16B 2012/043, F16B 2012/046, F16B 12/06, F16B 12/08, F16B 12/10, F16B 2012/103, F16B 2012/106, F16B 12/12, F16B 12/125, F16B 12/14, F16B 2012/145, F16B 12/16, F16B 12/18, F16B 12/20, F16B 12/2009, F16B 2012/2018, F16B 12/2027, F16B 12/2036, F16B 2012/2045, F16B 12/2054, F16B 12/2063, F16B 2012/2072, F16B 2012/2081, F16B 2012/209, F16B 12/22, F16B 12/24, F16B 12/26, F16B 12/28, F16B 12/30, F16B 12/32, F16B 12/34, F16B 12/36, F16B 12/38, F16B 12/40, F16B 2012/403, F16B 2012/406, F16B 12/42, F16B 12/44, F16B 2012/443, F16B 2012/446, F16B 12/46, F16B 2012/463, F16B 2012/466, F16B 12/48, F16B 12/50, F16B 2012/505, F16B 12/52, F16B 12/54, F16B 12/56, F16B 12/58, F16B 12/60, F16B 13/00, F16B 13/001, F16B 13/002, F16B 13/003, F16B 13/004, F16B 13/005, F16B 2013/006, F16B 2013/007, F16B 2013/008, F16B 2013/009, F16B 13/02, F16B 13/025, F16B 13/04, F16B 13/045, F16B 13/06, F16B 13/061, F16B 13/063, F16B 13/065, F16B 13/066, F16B 13/068, F16B 13/08, F16B 13/0808, F16B 13/0816, F16B 13/0825, F16B 13/0833, F16B 13/0841, F16B 13/085, F16B 13/0858, F16B 13/0866, F16B 13/0883, F16B 13/0891, F16B 2013/10, F16B 2013/105, F16B 13/12, F16B 13/122, F16B 13/124, F16B 13/126, F16B 13/128, F16B 13/14, F16B 13/141, F16B 13/142, F16B 13/143, F16B 13/144, F16B 13/145, F16B 13/146,

Type *	**Symbol**	**Indent Level Number of dots (e.g. 0, 1, 2)**	**Title (new or modified) "CPC only" text should normally be enclosed in {curly brackets}****	**Transferred to#**
				F16B 2013/147, F16B 2013/148, F16B 15/00, F16B 15/0007, F16B 15/0015, F16B 15/0023, F16B 15/003, F16B 15/0038, F16B 15/0046, F16B 15/0053, F16B 2015/0061, F16B 2015/0069, F16B 2015/0076, F16B 2015/0084, F16B 15/0092, F16B 15/02, F16B 15/04, F16B 15/06, F16B 15/08, F16B 17/00, F16B 17/004, F16B 17/006, F16B 17/008, F16B 19/00, F16B 19/002, F16B 19/004, F16B 2019/006, F16B 19/008, F16B 19/02, F16B 19/04, F16B 2019/045, F16B 19/05, F16B 2019/055, F16B 19/06, F16B 19/08, F16B 19/083, F16B 19/086, F16B 19/10, F16B 2019/1009, F16B 2019/1018, F16B 19/1027, F16B 19/1036, F16B 19/1045, F16B 19/1054, F16B 19/1063, F16B 19/1072, F16B 19/1081, F16B 19/109, F16B 19/12, F16B 19/125, F16B 19/14, F16B 21/00, F16B 21/02, F16B 21/04, F16B 21/06, F16B 21/065, F16B 21/07, F16B 21/071, F16B 21/073, F16B 21/075, F16B 21/076, F16B 21/078, F16B 21/08, F16B 21/082, F16B 21/084, F16B 21/086, F16B 21/088, F16B 21/09, F16B 21/10, F16B 21/12, F16B 21/125, F16B 2021/14, F16B 21/16, F16B 21/165, F16B 21/18, F16B 21/183, F16B 21/186, F16B 21/20, F16B 21/205, F16B 23/00, F16B 23/0007, F16B 23/0015, F16B 23/0023, F16B 23/003, F16B 23/0038, F16B 23/0046, F16B 23/0053, F16B 23/0061, F16B 23/0069, F16B 23/0076, F16B 23/0084, F16B 23/0092, F16B 25/00, F16B 25/0005, F16B 25/001, F16B 25/0015, F16B 25/0021, F16B 25/0026, F16B 25/0031, F16B 25/0036, F16B 25/0042, F16B 25/0047, F16B 25/0052, F16B 25/0057, F16B 25/0063, F16B 25/0068, F16B 25/0073, F16B 25/0078, F16B 25/0084, F16B 25/0089, F16B 25/0094, F16B 25/10, F16B 25/103, F16B 25/106,

Type *	**Symbol**	**Indent Level Number of dots (e.g. 0, 1, 2)**	**Title (new or modified) "CPC only" text should normally be enclosed in {curly brackets}****	**Transferred to#**
				F16B 27/00, F16B 29/00, F16B 31/00, F16B 2031/002, F16B 31/005, F16B 31/007, F16B 31/02, F16B 31/021, F16B 2031/022, F16B 31/024, F16B 31/025, F16B 31/027, F16B 31/028, F16B 31/04, F16B 31/043, F16B 2031/046, F16B 31/06, F16B 33/00, F16B 33/002, F16B 33/004, F16B 33/006, F16B 33/008, F16B 33/02, F16B 2033/025, F16B 2033/04, F16B 33/06, F16B 35/00, F16B 35/002, F16B 35/005, F16B 35/007, F16B 35/02, F16B 35/04, F16B 35/041, F16B 35/042, F16B 35/044, F16B 35/045, F16B 35/047, F16B 35/048, F16B 35/06, F16B 35/065, F16B 37/00, F16B 37/002, F16B 37/005, F16B 2037/007, F16B 37/02, F16B 37/04, F16B 37/041, F16B 37/042, F16B 37/043, F16B 37/044, F16B 37/045, F16B 37/046, F16B 37/047, F16B 37/048, F16B 37/06, F16B 37/061, F16B 37/062, F16B 37/064, F16B 37/065, F16B 37/067, F16B 37/068, F16B 37/08, F16B 37/0807, F16B 37/0814, F16B 37/0821, F16B 37/0828, F16B 37/0835, F16B 37/0842, F16B 37/085, F16B 37/0857, F16B 37/0864, F16B 37/0871, F16B 37/0878, F16B 37/0885, F16B 37/0892, F16B 37/12, F16B 37/122, F16B 37/125, F16B 37/127, F16B 37/14, F16B 37/145, F16B 37/16, F16B 39/00, F16B 39/01, F16B 39/02, F16B 39/021, F16B 39/023, F16B 39/025, F16B 39/026, F16B 39/028, F16B 39/04, F16B 39/06, F16B 39/08, F16B 39/10, F16B 39/101, F16B 39/103, F16B 39/105, F16B 39/106, F16B 39/108, F16B 39/12, F16B 39/122, F16B 39/124, F16B 39/126, F16B 39/128, F16B 39/14, F16B 39/16, F16B 39/18, F16B 39/20, F16B 39/22, F16B 39/225, F16B 39/24, F16B 39/26, F16B 39/28, F16B 39/282, F16B 39/2825, F16B 39/284, F16B 39/286, F16B 39/30, F16B 39/32, F16B 39/34, F16B 39/36, F16B 39/38, F16B 41/00, F16B 41/002, F16B 41/005, F16B 41/007, F16B 43/00, F16B 43/001, F16B 43/002, F16B 43/003, F16B 43/004, F16B 43/005,

Type *	**Symbol**	**Indent Level Number of dots (e.g. 0, 1, 2)**	**Title (new or modified) "CPC only" text should normally be enclosed in {curly brackets}****	**Transferred to#**
				F16B 43/006, F16B 43/007, F16B 2043/008, F16B 43/009, F16B 43/02, F16B 43/025, F16B 45/00, F16B 45/02, F16B 45/025, F16B 45/04, F16B 45/06, F16B 47/00, F16B 47/003, F16B 47/006, F16B 2200/00, F16B 2200/10, F16B 2200/20, F16B 2200/205, F16B 2200/30, F16B 2200/40, F16B 2200/403, F16B 2200/406, F16B 2200/50, F16B 2200/503, F16B 2200/506, F16B 2200/509
F	Y10T 403/3926	3	Encompassed side	F16B 1/00, F16B 2001/0007, F16B 1/0014, F16B 2001/0021, F16B 2001/0028, F16B 2001/0035, F16B 2001/0042, F16B 1/005, F16B 1/0057, F16B 2001/0064, F16B 1/0071, F16B 2001/0078, F16B 2001/0085, F16B 2001/0092, F16B 1/02, F16B 1/04, F16B 2/00, F16B 2/005, F16B 2/02, F16B 2/04, F16B 2/06, F16B 2/065, F16B 2/08, F16B 2/10, F16B 2/12, F16B 2/14, F16B 2/16, F16B 2/18, F16B 2/185, F16B 2/20, F16B 2/205, F16B 2/22, F16B 2/24, F16B 2/241, F16B 2/243, F16B 2/245, F16B 2/246, F16B 2/248, F16B 2/26, F16B 3/00, F16B 3/005, F16B 3/04, F16B 3/06, F16B 4/00, F16B 4/002, F16B 4/004, F16B 4/006, F16B 4/008, F16B 5/00, F16B 5/0004, F16B 5/0008, F16B 5/0012, F16B 5/0016, F16B 5/002, F16B 5/0024, F16B 5/0028, F16B 5/0032, F16B 5/0036, F16B 5/004, F16B 5/0044, F16B 5/0048, F16B 5/0052, F16B 5/0056, F16B 5/006, F16B 5/0064, F16B 5/0068, F16B 5/0072, F16B 5/0076, F16B 5/008, F16B 5/0084, F16B 5/0088, F16B 5/0092, F16B 5/0096, F16B 5/01, F16B 5/02, F16B 5/0208, F16B 5/0216, F16B 5/0225, F16B 5/0233, F16B 5/0241, F16B 5/025, F16B 5/0258, F16B 5/0266, F16B 5/0275, F16B 5/0283, F16B 5/0291, F16B 5/04, F16B 5/045, F16B 5/06, F16B 5/0607, F16B 5/0614, F16B 5/0621, F16B 5/0628, F16B 5/0635, F16B 5/0642, F16B 5/065, F16B 5/0657, F16B 5/0664, F16B 2005/0671, F16B 2005/0678,

Type *	**Symbol**	**Indent Level Number of dots (e.g. 0, 1, 2)**	**Title (new or modified) "CPC only" text should normally be enclosed in {curly brackets}****	**Transferred to#**
				F16B 5/0685, F16B 5/0692, F16B 5/07, F16B 5/08, F16B 5/10, F16B 5/12, F16B 5/121, F16B 5/123, F16B 5/125, F16B 5/126, F16B 5/128, F16B 7/00, F16B 7/02, F16B 7/025, F16B 7/04, F16B 7/0406, F16B 7/0413, F16B 7/042, F16B 7/0426, F16B 7/0433, F16B 7/044, F16B 7/0446, F16B 7/0453, F16B 7/046, F16B 7/0466, F16B 7/0473, F16B 7/048, F16B 7/0486, F16B 7/0493, F16B 7/06, F16B 7/10, F16B 7/105, F16B 7/14, F16B 7/1409, F16B 7/1418, F16B 7/1427, F16B 7/1436, F16B 7/1445, F16B 7/1454, F16B 7/1463, F16B 7/1472, F16B 7/1481, F16B 7/149, F16B 2007/16, F16B 7/18, F16B 7/182, F16B 7/185, F16B 7/187, F16B 7/20, F16B 7/22, F16B 9/00, F16B 9/01, F16B 9/02, F16B 9/023, F16B 9/026, F16B 9/05, F16B 9/052, F16B 9/054, F16B 9/056, F16B 9/058, F16B 9/07, F16B 9/09, F16B 11/00, F16B 11/002, F16B 11/004, F16B 11/006, F16B 11/008, F16B 12/00, F16B 12/02, F16B 12/04, F16B 2012/043, F16B 2012/046, F16B 12/06, F16B 12/08, F16B 12/10, F16B 2012/103, F16B 2012/106, F16B 12/12, F16B 12/125, F16B 12/14, F16B 2012/145, F16B 12/16, F16B 12/18, F16B 12/20, F16B 12/2009, F16B 2012/2018, F16B 12/2027, F16B 12/2036, F16B 2012/2045, F16B 12/2054, F16B 12/2063, F16B 2012/2072, F16B 2012/2081, F16B 2012/209, F16B 12/22, F16B 12/24, F16B 12/26, F16B 12/28, F16B 12/30, F16B 12/32, F16B 12/34, F16B 12/36, F16B 12/38, F16B 12/40, F16B 2012/403, F16B 2012/406, F16B 12/42, F16B 12/44, F16B 2012/443, F16B 2012/446, F16B 12/46, F16B 2012/463, F16B 2012/466, F16B 12/48, F16B 12/50, F16B 2012/505, F16B 12/52, F16B 12/54, F16B 12/56, F16B 12/58, F16B 12/60, F16B 13/00, F16B 13/001, F16B 13/002, F16B 13/003, F16B 13/004, F16B 13/005, F16B 2013/006, F16B 2013/007, F16B 2013/008, F16B 2013/009,

Type *	**Symbol**	**Indent Level Number of dots (e.g. 0, 1, 2)**	**Title (new or modified) "CPC only" text should normally be enclosed in {curly brackets}****	**Transferred to#**
				F16B 13/02, F16B 13/025, F16B 13/04, F16B 13/045, F16B 13/06, F16B 13/061, F16B 13/063, F16B 13/065, F16B 13/066, F16B 13/068, F16B 13/08, F16B 13/0808, F16B 13/0816, F16B 13/0825, F16B 13/0833, F16B 13/0841, F16B 13/085, F16B 13/0858, F16B 13/0866, F16B 13/0883, F16B 13/0891, F16B 2013/10, F16B 2013/105, F16B 13/12, F16B 13/122, F16B 13/124, F16B 13/126, F16B 13/128, F16B 13/14, F16B 13/141, F16B 13/142, F16B 13/143, F16B 13/144, F16B 13/145, F16B 13/146, F16B 2013/147, F16B 2013/148, F16B 15/00, F16B 15/0007, F16B 15/0015, F16B 15/0023, F16B 15/003, F16B 15/0038, F16B 15/0046, F16B 15/0053, F16B 2015/0061, F16B 2015/0069, F16B 2015/0076, F16B 2015/0084, F16B 15/0092, F16B 15/02, F16B 15/04, F16B 15/06, F16B 15/08, F16B 17/00, F16B 17/004, F16B 17/006, F16B 17/008, F16B 19/00, F16B 19/002, F16B 19/004, F16B 2019/006, F16B 19/008, F16B 19/02, F16B 19/04, F16B 2019/045, F16B 19/05, F16B 2019/055, F16B 19/06, F16B 19/08, F16B 19/083, F16B 19/086, F16B 19/10, F16B 2019/1009, F16B 2019/1018, F16B 19/1027, F16B 19/1036, F16B 19/1045, F16B 19/1054, F16B 19/1063, F16B 19/1072, F16B 19/1081, F16B 19/109, F16B 19/12, F16B 19/125, F16B 19/14, F16B 21/00, F16B 21/02, F16B 21/04, F16B 21/06, F16B 21/065, F16B 21/07, F16B 21/071, F16B 21/073, F16B 21/075, F16B 21/076, F16B 21/078, F16B 21/08, F16B 21/082, F16B 21/084, F16B 21/086, F16B 21/088, F16B 21/09, F16B 21/10, F16B 21/12, F16B 21/125, F16B 2021/14, F16B 21/16, F16B 21/165, F16B 21/18, F16B 21/183, F16B 21/186, F16B 21/20, F16B 21/205, F16B 23/00,

Type *	**Symbol**	**Indent Level Number of dots (e.g. 0, 1, 2)**	**Title (new or modified) "CPC only" text should normally be enclosed in {curly brackets}****	**Transferred to#**
				F16B 23/0007, F16B 23/0015, F16B 23/0023, F16B 23/003, F16B 23/0038, F16B 23/0046, F16B 23/0053, F16B 23/0061, F16B 23/0069, F16B 23/0076, F16B 23/0084, F16B 23/0092, F16B 25/00, F16B 25/0005, F16B 25/001, F16B 25/0015, F16B 25/0021, F16B 25/0026, F16B 25/0031, F16B 25/0036, F16B 25/0042, F16B 25/0047, F16B 25/0052, F16B 25/0057, F16B 25/0063, F16B 25/0068, F16B 25/0073, F16B 25/0078, F16B 25/0084, F16B 25/0089, F16B 25/0094, F16B 25/10, F16B 25/103, F16B 25/106, F16B 27/00, F16B 29/00, F16B 31/00, F16B 2031/002, F16B 31/005, F16B 31/007, F16B 31/02, F16B 31/021, F16B 2031/022, F16B 31/024, F16B 31/025, F16B 31/027, F16B 31/028, F16B 31/04, F16B 31/043, F16B 2031/046, F16B 31/06, F16B 33/00, F16B 33/002, F16B 33/004, F16B 33/006, F16B 33/008, F16B 33/02, F16B 2033/025, F16B 2033/04, F16B 33/06, F16B 35/00, F16B 35/002, F16B 35/005, F16B 35/007, F16B 35/02, F16B 35/04, F16B 35/041, F16B 35/042, F16B 35/044, F16B 35/045, F16B 35/047, F16B 35/048, F16B 35/06, F16B 35/065, F16B 37/00, F16B 37/002, F16B 37/005, F16B 2037/007, F16B 37/02, F16B 37/04, F16B 37/041, F16B 37/042, F16B 37/043, F16B 37/044, F16B 37/045, F16B 37/046, F16B 37/047, F16B 37/048, F16B 37/06, F16B 37/061, F16B 37/062, F16B 37/064, F16B 37/065, F16B 37/067, F16B 37/068, F16B 37/08, F16B 37/0807, F16B 37/0814, F16B 37/0821, F16B 37/0828, F16B 37/0835, F16B 37/0842, F16B 37/085, F16B 37/0857, F16B 37/0864, F16B 37/0871, F16B 37/0878, F16B 37/0885, F16B 37/0892, F16B 37/12, F16B 37/122, F16B 37/125, F16B 37/127, F16B 37/14, F16B 37/145, F16B 37/16, F16B 39/00, F16B 39/01,

Type *	**Symbol**	**Indent Level Number of dots (e.g. 0, 1, 2)**	**Title (new or modified) "CPC only" text should normally be enclosed in {curly brackets}****	**Transferred to#**
				F16B 39/02, F16B 39/021, F16B 39/023, F16B 39/025, F16B 39/026, F16B 39/028, F16B 39/04, F16B 39/06, F16B 39/08, F16B 39/10, F16B 39/101, F16B 39/103, F16B 39/105, F16B 39/106, F16B 39/108, F16B 39/12, F16B 39/122, F16B 39/124, F16B 39/126, F16B 39/128, F16B 39/14, F16B 39/16, F16B 39/18, F16B 39/20, F16B 39/22, F16B 39/225, F16B 39/24, F16B 39/26, F16B 39/28, F16B 39/282, F16B 39/2825, F16B 39/284, F16B 39/286, F16B 39/30, F16B 39/32, F16B 39/34, F16B 39/36, F16B 39/38, F16B 41/00, F16B 41/002, F16B 41/005, F16B 41/007, F16B 43/00, F16B 43/001, F16B 43/002, F16B 43/003, F16B 43/004, F16B 43/005, F16B 43/006, F16B 43/007, F16B 2043/008, F16B 43/009, F16B 43/02, F16B 43/025, F16B 45/00, F16B 45/02, F16B 45/025, F16B 45/04, F16B 45/06, F16B 47/00, F16B 47/003, F16B 47/006, F16B 2200/00, F16B 2200/10, F16B 2200/20, F16B 2200/205, F16B 2200/30, F16B 2200/40, F16B 2200/403, F16B 2200/406, F16B 2200/50, F16B 2200/503, F16B 2200/506, F16B 2200/509
F	Y10T 403/3933	2	Intermediate member includes tubular part	F16B 1/00, F16B 2001/0007, F16B 1/0014, F16B 2001/0021, F16B 2001/0028, F16B 2001/0035, F16B 2001/0042, F16B 1/005, F16B 1/0057, F16B 2001/0064, F16B 1/0071, F16B 2001/0078, F16B 2001/0085, F16B 2001/0092, F16B 1/02, F16B 1/04, F16B 2/00, F16B 2/005, F16B 2/02, F16B 2/04, F16B 2/06, F16B 2/065, F16B 2/08, F16B 2/10, F16B 2/12, F16B 2/14, F16B 2/16, F16B 2/18, F16B 2/185, F16B 2/20, F16B 2/205, F16B 2/22, F16B 2/24, F16B 2/241, F16B 2/243, F16B 2/245, F16B 2/246, F16B 2/248, F16B 2/26, F16B 3/00, F16B 3/005, F16B 3/04, F16B 3/06, F16B 4/00, F16B 4/002, F16B 4/004, F16B 4/006, F16B 4/008, F16B 5/00, F16B 5/0004, F16B 5/0008, F16B 5/0012, F16B 5/0016,

Type *	**Symbol**	**Indent Level Number of dots (e.g. 0, 1, 2)**	**Title (new or modified) "CPC only" text should normally be enclosed in {curly brackets}****	**Transferred to#**
				F16B 5/002, F16B 5/0024, F16B 5/0028, F16B 5/0032, F16B 5/0036, F16B 5/004, F16B 5/0044, F16B 5/0048, F16B 5/0052, F16B 5/0056, F16B 5/006, F16B 5/0064, F16B 5/0068, F16B 5/0072, F16B 5/0076, F16B 5/008, F16B 5/0084, F16B 5/0088, F16B 5/0092, F16B 5/0096, F16B 5/01, F16B 5/02, F16B 5/0208, F16B 5/0216, F16B 5/0225, F16B 5/0233, F16B 5/0241, F16B 5/025, F16B 5/0258, F16B 5/0266, F16B 5/0275, F16B 5/0283, F16B 5/0291, F16B 5/04, F16B 5/045, F16B 5/06, F16B 5/0607, F16B 5/0614, F16B 5/0621, F16B 5/0628, F16B 5/0635, F16B 5/0642, F16B 5/065, F16B 5/0657, F16B 5/0664, F16B 2005/0671, F16B 2005/0678, F16B 5/0685, F16B 5/0692, F16B 5/07, F16B 5/08, F16B 5/10, F16B 5/12, F16B 5/121, F16B 5/123, F16B 5/125, F16B 5/126, F16B 5/128, F16B 7/00, F16B 7/02, F16B 7/025, F16B 7/04, F16B 7/0406, F16B 7/0413, F16B 7/042, F16B 7/0426, F16B 7/0433, F16B 7/044, F16B 7/0446, F16B 7/0453, F16B 7/046, F16B 7/0466, F16B 7/0473, F16B 7/048, F16B 7/0486, F16B 7/0493, F16B 7/06, F16B 7/10, F16B 7/105, F16B 7/14, F16B 7/1409, F16B 7/1418, F16B 7/1427, F16B 7/1436, F16B 7/1445, F16B 7/1454, F16B 7/1463, F16B 7/1472, F16B 7/1481, F16B 7/149, F16B 2007/16, F16B 7/18, F16B 7/182, F16B 7/185, F16B 7/187, F16B 7/20, F16B 7/22, F16B 9/00, F16B 9/01, F16B 9/02, F16B 9/023, F16B 9/026, F16B 9/05, F16B 9/052, F16B 9/054, F16B 9/056, F16B 9/058, F16B 9/07, F16B 9/09, F16B 11/00, F16B 11/002, F16B 11/004, F16B 11/006, F16B 11/008, F16B 12/00, F16B 12/02, F16B 12/04, F16B 2012/043, F16B 2012/046, F16B 12/06, F16B 12/08, F16B 12/10, F16B 2012/103, F16B 2012/106, F16B 12/12, F16B 12/125, F16B 12/14, F16B 2012/145, F16B 12/16, F16B 12/18, F16B 12/20, F16B 12/2009, F16B 2012/2018, F16B 12/2027, F16B 12/2036, F16B 2012/2045,

Type *	**Symbol**	**Indent Level Number of dots (e.g. 0, 1, 2)**	**Title (new or modified) "CPC only" text should normally be enclosed in {curly brackets}****	**Transferred to#**
				F16B 12/2054, F16B 12/2063, F16B 2012/2072, F16B 2012/2081, F16B 2012/209, F16B 12/22, F16B 12/24, F16B 12/26, F16B 12/28, F16B 12/30, F16B 12/32, F16B 12/34, F16B 12/36, F16B 12/38, F16B 12/40, F16B 2012/403, F16B 2012/406, F16B 12/42, F16B 12/44, F16B 2012/443, F16B 2012/446, F16B 12/46, F16B 2012/463, F16B 2012/466, F16B 12/48, F16B 12/50, F16B 2012/505, F16B 12/52, F16B 12/54, F16B 12/56, F16B 12/58, F16B 12/60, F16B 13/00, F16B 13/001, F16B 13/002, F16B 13/003, F16B 13/004, F16B 13/005, F16B 2013/006, F16B 2013/007, F16B 2013/008, F16B 2013/009, F16B 13/02, F16B 13/025, F16B 13/04, F16B 13/045, F16B 13/06, F16B 13/061, F16B 13/063, F16B 13/065, F16B 13/066, F16B 13/068, F16B 13/08, F16B 13/0808, F16B 13/0816, F16B 13/0825, F16B 13/0833, F16B 13/0841, F16B 13/085, F16B 13/0858, F16B 13/0866, F16B 13/0883, F16B 13/0891, F16B 2013/10, F16B 2013/105, F16B 13/12, F16B 13/122, F16B 13/124, F16B 13/126, F16B 13/128, F16B 13/14, F16B 13/141, F16B 13/142, F16B 13/143, F16B 13/144, F16B 13/145, F16B 13/146, F16B 2013/147, F16B 2013/148, F16B 15/00, F16B 15/0007, F16B 15/0015, F16B 15/0023, F16B 15/003, F16B 15/0038, F16B 15/0046, F16B 15/0053, F16B 2015/0061, F16B 2015/0069, F16B 2015/0076, F16B 2015/0084, F16B 15/0092, F16B 15/02, F16B 15/04, F16B 15/06, F16B 15/08, F16B 17/00, F16B 17/004, F16B 17/006, F16B 17/008, F16B 19/00, F16B 19/002, F16B 19/004, F16B 2019/006, F16B 19/008, F16B 19/02, F16B 19/04, F16B 2019/045, F16B 19/05, F16B 2019/055, F16B 19/06, F16B 19/08, F16B 19/083, F16B 19/086, F16B 19/10, F16B 2019/1009, F16B 2019/1018, F16B 19/1027,

Type *	**Symbol**	**Indent Level Number of dots (e.g. 0, 1, 2)**	**Title (new or modified) "CPC only" text should normally be enclosed in {curly brackets}****	**Transferred to#**
				F16B 19/1036, F16B 19/1045, F16B 19/1054, F16B 19/1063, F16B 19/1072, F16B 19/1081, F16B 19/109, F16B 19/12, F16B 19/125, F16B 19/14, F16B 21/00, F16B 21/02, F16B 21/04, F16B 21/06, F16B 21/065, F16B 21/07, F16B 21/071, F16B 21/073, F16B 21/075, F16B 21/076, F16B 21/078, F16B 21/08, F16B 21/082, F16B 21/084, F16B 21/086, F16B 21/088, F16B 21/09, F16B 21/10, F16B 21/12, F16B 21/125, F16B 2021/14, F16B 21/16, F16B 21/165, F16B 21/18, F16B 21/183, F16B 21/186, F16B 21/20, F16B 21/205, F16B 23/00, F16B 23/0007, F16B 23/0015, F16B 23/0023, F16B 23/003, F16B 23/0038, F16B 23/0046, F16B 23/0053, F16B 23/0061, F16B 23/0069, F16B 23/0076, F16B 23/0084, F16B 23/0092, F16B 25/00, F16B 25/0005, F16B 25/001, F16B 25/0015, F16B 25/0021, F16B 25/0026, F16B 25/0031, F16B 25/0036, F16B 25/0042, F16B 25/0047, F16B 25/0052, F16B 25/0057, F16B 25/0063, F16B 25/0068, F16B 25/0073, F16B 25/0078, F16B 25/0084, F16B 25/0089, F16B 25/0094, F16B 25/10, F16B 25/103, F16B 25/106, F16B 27/00, F16B 29/00, F16B 31/00, F16B 2031/002, F16B 31/005, F16B 31/007, F16B 31/02, F16B 31/021, F16B 2031/022, F16B 31/024, F16B 31/025, F16B 31/027, F16B 31/028, F16B 31/04, F16B 31/043, F16B 2031/046, F16B 31/06, F16B 33/00, F16B 33/002, F16B 33/004, F16B 33/006, F16B 33/008, F16B 33/02, F16B 2033/025, F16B 2033/04, F16B 33/06, F16B 35/00, F16B 35/002, F16B 35/005, F16B 35/007, F16B 35/02, F16B 35/04, F16B 35/041, F16B 35/042, F16B 35/044, F16B 35/045, F16B 35/047, F16B 35/048, F16B 35/06, F16B 35/065, F16B 37/00, F16B 37/002, F16B 37/005, F16B 2037/007, F16B 37/02, F16B 37/04, F16B 37/041, F16B 37/042,

Type *	**Symbol**	**Indent Level Number of dots (e.g. 0, 1, 2)**	**Title (new or modified) "CPC only" text should normally be enclosed in {curly brackets}****	**Transferred to#**
				F16B 37/043, F16B 37/044, F16B 37/045, F16B 37/046, F16B 37/047, F16B 37/048, F16B 37/06, F16B 37/061, F16B 37/062, F16B 37/064, F16B 37/065, F16B 37/067, F16B 37/068, F16B 37/08, F16B 37/0807, F16B 37/0814, F16B 37/0821, F16B 37/0828, F16B 37/0835, F16B 37/0842, F16B 37/085, F16B 37/0857, F16B 37/0864, F16B 37/0871, F16B 37/0878, F16B 37/0885, F16B 37/0892, F16B 37/12, F16B 37/122, F16B 37/125, F16B 37/127, F16B 37/14, F16B 37/145, F16B 37/16, F16B 39/00, F16B 39/01, F16B 39/02, F16B 39/021, F16B 39/023, F16B 39/025, F16B 39/026, F16B 39/028, F16B 39/04, F16B 39/06, F16B 39/08, F16B 39/10, F16B 39/101, F16B 39/103, F16B 39/105, F16B 39/106, F16B 39/108, F16B 39/12, F16B 39/122, F16B 39/124, F16B 39/126, F16B 39/128, F16B 39/14, F16B 39/16, F16B 39/18, F16B 39/20, F16B 39/22, F16B 39/225, F16B 39/24, F16B 39/26, F16B 39/28, F16B 39/282, F16B 39/2825, F16B 39/284, F16B 39/286, F16B 39/30, F16B 39/32, F16B 39/34, F16B 39/36, F16B 39/38, F16B 41/00, F16B 41/002, F16B 41/005, F16B 41/007, F16B 43/00, F16B 43/001, F16B 43/002, F16B 43/003, F16B 43/004, F16B 43/005, F16B 43/006, F16B 43/007, F16B 2043/008, F16B 43/009, F16B 43/02, F16B 43/025, F16B 45/00, F16B 45/02, F16B 45/025, F16B 45/04, F16B 45/06, F16B 47/00, F16B 47/003, F16B 47/006, F16B 2200/00, F16B 2200/10, F16B 2200/20, F16B 2200/205, F16B 2200/30, F16B 2200/40, F16B 2200/403, F16B 2200/406, F16B 2200/50, F16B 2200/503, F16B 2200/506, F16B 2200/509
F	Y10T 403/3941	3	Side or tubular part deformed in situ	F16B 9/07, F16B 17/006, F16B 2200/00, F16B 2200/10, F16B 2200/20, F16B 2200/205, F16B 2200/30, F16B 2200/40, F16B 2200/403, F16B 2200/406, F16B 2200/50, F16B 2200/503, F16B 2200/506,

Type *	**Symbol**	**Indent Level Number of dots (e.g. 0, 1, 2)**	**Title (new or modified) "CPC only" text should normally be enclosed in {curly brackets}****	**Transferred to#**
				F16B 2200/509
F	Y10T 403/3946	3	Intermediate member extends through side	F16B 1/00, F16B 2001/0007, F16B 1/0014, F16B 2001/0021, F16B 2001/0028, F16B 2001/0035, F16B 2001/0042, F16B 1/005, F16B 1/0057, F16B 2001/0064, F16B 1/0071, F16B 2001/0078, F16B 2001/0085, F16B 2001/0092, F16B 1/02, F16B 1/04, F16B 2/00, F16B 2/005, F16B 2/02, F16B 2/04, F16B 2/06, F16B 2/065, F16B 2/08, F16B 2/10, F16B 2/12, F16B 2/14, F16B 2/16, F16B 2/18, F16B 2/185, F16B 2/20, F16B 2/205, F16B 2/22, F16B 2/24, F16B 2/241, F16B 2/243, F16B 2/245, F16B 2/246, F16B 2/248, F16B 2/26, F16B 3/00, F16B 3/005, F16B 3/04, F16B 3/06, F16B 4/00, F16B 4/002, F16B 4/004, F16B 4/006, F16B 4/008, F16B 5/00, F16B 5/0004, F16B 5/0008, F16B 5/0012, F16B 5/0016, F16B 5/002, F16B 5/0024, F16B 5/0028, F16B 5/0032, F16B 5/0036, F16B 5/004, F16B 5/0044, F16B 5/0048, F16B 5/0052, F16B 5/0056, F16B 5/006, F16B 5/0064, F16B 5/0068, F16B 5/0072, F16B 5/0076, F16B 5/008, F16B 5/0084, F16B 5/0088, F16B 5/0092, F16B 5/0096, F16B 5/01, F16B 5/02, F16B 5/0208, F16B 5/0216, F16B 5/0225, F16B 5/0233, F16B 5/0241, F16B 5/025, F16B 5/0258, F16B 5/0266, F16B 5/0275, F16B 5/0283, F16B 5/0291, F16B 5/04, F16B 5/045, F16B 5/06, F16B 5/0607, F16B 5/0614, F16B 5/0621, F16B 5/0628, F16B 5/0635, F16B 5/0642, F16B 5/065, F16B 5/0657, F16B 5/0664, F16B 2005/0671, F16B 2005/0678, F16B 5/0685, F16B 5/0692, F16B 5/07, F16B 5/08, F16B 5/10, F16B 5/12, F16B 5/121, F16B 5/123, F16B 5/125, F16B 5/126, F16B 5/128, F16B 7/00, F16B 7/02, F16B 7/025, F16B 7/04, F16B 7/0406, F16B 7/0413, F16B 7/042, F16B 7/0426, F16B 7/0433, F16B 7/044, F16B 7/0446, F16B 7/0453, F16B 7/046, F16B 7/0466, F16B 7/0473, F16B 7/048, F16B 7/0486, F16B 7/0493, F16B 7/06,

Type *	**Symbol**	**Indent Level Number of dots (e.g. 0, 1, 2)**	**Title (new or modified) "CPC only" text should normally be enclosed in {curly brackets}****	**Transferred to#**
				F16B 7/10, F16B 7/105, F16B 7/14, F16B 7/1409, F16B 7/1418, F16B 7/1427, F16B 7/1436, F16B 7/1445, F16B 7/1454, F16B 7/1463, F16B 7/1472, F16B 7/1481, F16B 7/149, F16B 2007/16, F16B 7/18, F16B 7/182, F16B 7/185, F16B 7/187, F16B 7/20, F16B 7/22, F16B 9/00, F16B 9/01, F16B 9/02, F16B 9/023, F16B 9/026, F16B 9/05, F16B 9/052, F16B 9/054, F16B 9/056, F16B 9/058, F16B 9/07, F16B 9/09, F16B 11/00, F16B 11/002, F16B 11/004, F16B 11/006, F16B 11/008, F16B 12/00, F16B 12/02, F16B 12/04, F16B 2012/043, F16B 2012/046, F16B 12/06, F16B 12/08, F16B 12/10, F16B 2012/103, F16B 2012/106, F16B 12/12, F16B 12/125, F16B 12/14, F16B 2012/145, F16B 12/16, F16B 12/18, F16B 12/20, F16B 12/2009, F16B 2012/2018, F16B 12/2027, F16B 12/2036, F16B 2012/2045, F16B 12/2054, F16B 12/2063, F16B 2012/2072, F16B 2012/2081, F16B 2012/209, F16B 12/22, F16B 12/24, F16B 12/26, F16B 12/28, F16B 12/30, F16B 12/32, F16B 12/34, F16B 12/36, F16B 12/38, F16B 12/40, F16B 2012/403, F16B 2012/406, F16B 12/42, F16B 12/44, F16B 2012/443, F16B 2012/446, F16B 12/46, F16B 2012/463, F16B 2012/466, F16B 12/48, F16B 12/50, F16B 2012/505, F16B 12/52, F16B 12/54, F16B 12/56, F16B 12/58, F16B 12/60, F16B 13/00, F16B 13/001, F16B 13/002, F16B 13/003, F16B 13/004, F16B 13/005, F16B 2013/006, F16B 2013/007, F16B 2013/008, F16B 2013/009, F16B 13/02, F16B 13/025, F16B 13/04, F16B 13/045, F16B 13/06, F16B 13/061, F16B 13/063, F16B 13/065, F16B 13/066, F16B 13/068, F16B 13/08, F16B 13/0808, F16B 13/0816, F16B 13/0825, F16B 13/0833, F16B 13/0841, F16B 13/085, F16B 13/0858, F16B 13/0866, F16B 13/0883, F16B 13/0891, F16B 2013/10, F16B 2013/105,

Type *	**Symbol**	**Indent Level Number of dots (e.g. 0, 1, 2)**	**Title (new or modified) "CPC only" text should normally be enclosed in {curly brackets}****	**Transferred to#**
				F16B 13/12, F16B 13/122, F16B 13/124, F16B 13/126, F16B 13/128, F16B 13/14, F16B 13/141, F16B 13/142, F16B 13/143, F16B 13/144, F16B 13/145, F16B 13/146, F16B 2013/147, F16B 2013/148, F16B 15/00, F16B 15/0007, F16B 15/0015, F16B 15/0023, F16B 15/003, F16B 15/0038, F16B 15/0046, F16B 15/0053, F16B 2015/0061, F16B 2015/0069, F16B 2015/0076, F16B 2015/0084, F16B 15/0092, F16B 15/02, F16B 15/04, F16B 15/06, F16B 15/08, F16B 17/00, F16B 17/004, F16B 17/006, F16B 17/008, F16B 19/00, F16B 19/002, F16B 19/004, F16B 2019/006, F16B 19/008, F16B 19/02, F16B 19/04, F16B 2019/045, F16B 19/05, F16B 2019/055, F16B 19/06, F16B 19/08, F16B 19/083, F16B 19/086, F16B 19/10, F16B 2019/1009, F16B 2019/1018, F16B 19/1027, F16B 19/1036, F16B 19/1045, F16B 19/1054, F16B 19/1063, F16B 19/1072, F16B 19/1081, F16B 19/109, F16B 19/12, F16B 19/125, F16B 19/14, F16B 21/00, F16B 21/02, F16B 21/04, F16B 21/06, F16B 21/065, F16B 21/07, F16B 21/071, F16B 21/073, F16B 21/075, F16B 21/076, F16B 21/078, F16B 21/08, F16B 21/082, F16B 21/084, F16B 21/086, F16B 21/088, F16B 21/09, F16B 21/10, F16B 21/12, F16B 21/125, F16B 2021/14, F16B 21/16, F16B 21/165, F16B 21/18, F16B 21/183, F16B 21/186, F16B 21/20, F16B 21/205, F16B 23/00, F16B 23/0007, F16B 23/0015, F16B 23/0023, F16B 23/003, F16B 23/0038, F16B 23/0046, F16B 23/0053, F16B 23/0061, F16B 23/0069, F16B 23/0076, F16B 23/0084, F16B 23/0092, F16B 25/00, F16B 25/0005, F16B 25/001, F16B 25/0015, F16B 25/0021, F16B 25/0026, F16B 25/0031, F16B 25/0036, F16B 25/0042, F16B 25/0047, F16B 25/0052, F16B 25/0057, F16B 25/0063,

Type *	**Symbol**	**Indent Level Number of dots (e.g. 0, 1, 2)**	**Title (new or modified) "CPC only" text should normally be enclosed in {curly brackets}****	**Transferred to#**
				F16B 25/0068, F16B 25/0073, F16B 25/0078, F16B 25/0084, F16B 25/0089, F16B 25/0094, F16B 25/10, F16B 25/103, F16B 25/106, F16B 27/00, F16B 29/00, F16B 31/00, F16B 2031/002, F16B 31/005, F16B 31/007, F16B 31/02, F16B 31/021, F16B 2031/022, F16B 31/024, F16B 31/025, F16B 31/027, F16B 31/028, F16B 31/04, F16B 31/043, F16B 2031/046, F16B 31/06, F16B 33/00, F16B 33/002, F16B 33/004, F16B 33/006, F16B 33/008, F16B 33/02, F16B 2033/025, F16B 2033/04, F16B 33/06, F16B 35/00, F16B 35/002, F16B 35/005, F16B 35/007, F16B 35/02, F16B 35/04, F16B 35/041, F16B 35/042, F16B 35/044, F16B 35/045, F16B 35/047, F16B 35/048, F16B 35/06, F16B 35/065, F16B 37/00, F16B 37/002, F16B 37/005, F16B 2037/007, F16B 37/02, F16B 37/04, F16B 37/041, F16B 37/042, F16B 37/043, F16B 37/044, F16B 37/045, F16B 37/046, F16B 37/047, F16B 37/048, F16B 37/06, F16B 37/061, F16B 37/062, F16B 37/064, F16B 37/065, F16B 37/067, F16B 37/068, F16B 37/08, F16B 37/0807, F16B 37/0814, F16B 37/0821, F16B 37/0828, F16B 37/0835, F16B 37/0842, F16B 37/085, F16B 37/0857, F16B 37/0864, F16B 37/0871, F16B 37/0878, F16B 37/0885, F16B 37/0892, F16B 37/12, F16B 37/122, F16B 37/125, F16B 37/127, F16B 37/14, F16B 37/145, F16B 37/16, F16B 39/00, F16B 39/01, F16B 39/02, F16B 39/021, F16B 39/023, F16B 39/025, F16B 39/026, F16B 39/028, F16B 39/04, F16B 39/06, F16B 39/08, F16B 39/10, F16B 39/101, F16B 39/103, F16B 39/105, F16B 39/106, F16B 39/108, F16B 39/12, F16B 39/122, F16B 39/124, F16B 39/126, F16B 39/128, F16B 39/14, F16B 39/16, F16B 39/18, F16B 39/20, F16B 39/22, F16B 39/225, F16B 39/24, F16B 39/26, F16B 39/28, F16B 39/282, F16B 39/2825, F16B 39/284, F16B 39/286, F16B 39/30, F16B 39/32, F16B 39/34,

Type *	**Symbol**	**Indent Level Number of dots (e.g. 0, 1, 2)**	**Title (new or modified) "CPC only" text should normally be enclosed in {curly brackets}****	**Transferred to#**
				F16B 39/36, F16B 39/38, F16B 41/00, F16B 41/002, F16B 41/005, F16B 41/007, F16B 43/00, F16B 43/001, F16B 43/002, F16B 43/003, F16B 43/004, F16B 43/005, F16B 43/006, F16B 43/007, F16B 2043/008, F16B 43/009, F16B 43/02, F16B 43/025, F16B 45/00, F16B 45/02, F16B 45/025, F16B 45/04, F16B 45/06, F16B 47/00, F16B 47/003, F16B 47/006, F16B 2200/00, F16B 2200/10, F16B 2200/20, F16B 2200/205, F16B 2200/30, F16B 2200/40, F16B 2200/403, F16B 2200/406, F16B 2200/50, F16B 2200/503, F16B 2200/506, F16B 2200/509
F	Y10T 403/3953	4	Split or divided tubular part and coacting compressor	F16B 1/00, F16B 2001/0007, F16B 1/0014, F16B 2001/0021, F16B 2001/0028, F16B 2001/0035, F16B 2001/0042, F16B 1/005, F16B 1/0057, F16B 2001/0064, F16B 1/0071, F16B 2001/0078, F16B 2001/0085, F16B 2001/0092, F16B 1/02, F16B 1/04, F16B 2/00, F16B 2/005, F16B 2/02, F16B 2/04, F16B 2/06, F16B 2/065, F16B 2/08, F16B 2/10, F16B 2/12, F16B 2/14, F16B 2/16, F16B 2/18, F16B 2/185, F16B 2/20, F16B 2/205, F16B 2/22, F16B 2/24, F16B 2/241, F16B 2/243, F16B 2/245, F16B 2/246, F16B 2/248, F16B 2/26, F16B 3/00, F16B 3/005, F16B 3/04, F16B 3/06, F16B 4/00, F16B 4/002, F16B 4/004, F16B 4/006, F16B 4/008, F16B 5/00, F16B 5/0004, F16B 5/0008, F16B 5/0012, F16B 5/0016, F16B 5/002, F16B 5/0024, F16B 5/0028, F16B 5/0032, F16B 5/0036, F16B 5/004, F16B 5/0044, F16B 5/0048, F16B 5/0052, F16B 5/0056, F16B 5/006, F16B 5/0064, F16B 5/0068, F16B 5/0072, F16B 5/0076, F16B 5/008, F16B 5/0084, F16B 5/0088, F16B 5/0092, F16B 5/0096, F16B 5/01, F16B 5/02, F16B 5/0208, F16B 5/0216, F16B 5/0225, F16B 5/0233, F16B 5/0241, F16B 5/025, F16B 5/0258, F16B 5/0266, F16B 5/0275, F16B 5/0283, F16B 5/0291, F16B 5/04, F16B 5/045, F16B 5/06,

Type *	**Symbol**	**Indent Level Number of dots (e.g. 0, 1, 2)**	**Title (new or modified) "CPC only" text should normally be enclosed in {curly brackets}****	**Transferred to#**
				F16B 5/0607, F16B 5/0614, F16B 5/0621, F16B 5/0628, F16B 5/0635, F16B 5/0642, F16B 5/065, F16B 5/0657, F16B 5/0664, F16B 2005/0671, F16B 2005/0678, F16B 5/0685, F16B 5/0692, F16B 5/07, F16B 5/08, F16B 5/10, F16B 5/12, F16B 5/121, F16B 5/123, F16B 5/125, F16B 5/126, F16B 5/128, F16B 7/00, F16B 7/02, F16B 7/025, F16B 7/04, F16B 7/0406, F16B 7/0413, F16B 7/042, F16B 7/0426, F16B 7/0433, F16B 7/044, F16B 7/0446, F16B 7/0453, F16B 7/046, F16B 7/0466, F16B 7/0473, F16B 7/048, F16B 7/0486, F16B 7/0493, F16B 7/06, F16B 7/10, F16B 7/105, F16B 7/14, F16B 7/1409, F16B 7/1418, F16B 7/1427, F16B 7/1436, F16B 7/1445, F16B 7/1454, F16B 7/1463, F16B 7/1472, F16B 7/1481, F16B 7/149, F16B 2007/16, F16B 7/18, F16B 7/182, F16B 7/185, F16B 7/187, F16B 7/20, F16B 7/22, F16B 9/00, F16B 9/01, F16B 9/02, F16B 9/023, F16B 9/026, F16B 9/05, F16B 9/052, F16B 9/054, F16B 9/056, F16B 9/058, F16B 9/07, F16B 9/09, F16B 11/00, F16B 11/002, F16B 11/004, F16B 11/006, F16B 11/008, F16B 12/00, F16B 12/02, F16B 12/04, F16B 2012/043, F16B 2012/046, F16B 12/06, F16B 12/08, F16B 12/10, F16B 2012/103, F16B 2012/106, F16B 12/12, F16B 12/125, F16B 12/14, F16B 2012/145, F16B 12/16, F16B 12/18, F16B 12/20, F16B 12/2009, F16B 2012/2018, F16B 12/2027, F16B 12/2036, F16B 2012/2045, F16B 12/2054, F16B 12/2063, F16B 2012/2072, F16B 2012/2081, F16B 2012/209, F16B 12/22, F16B 12/24, F16B 12/26, F16B 12/28, F16B 12/30, F16B 12/32, F16B 12/34, F16B 12/36, F16B 12/38, F16B 12/40, F16B 2012/403, F16B 2012/406, F16B 12/42, F16B 12/44, F16B 2012/443, F16B 2012/446, F16B 12/46, F16B 2012/463, F16B 2012/466, F16B 12/48, F16B 12/50, F16B 2012/505, F16B 12/52, F16B 12/54, F16B 12/56, F16B 12/58, F16B 12/60,

Type *	**Symbol**	**Indent Level Number of dots (e.g. 0, 1, 2)**	**Title (new or modified) "CPC only" text should normally be enclosed in {curly brackets}****	**Transferred to#**
				F16B 13/00, F16B 13/001, F16B 13/002, F16B 13/003, F16B 13/004, F16B 13/005, F16B 2013/006, F16B 2013/007, F16B 2013/008, F16B 2013/009, F16B 13/02, F16B 13/025, F16B 13/04, F16B 13/045, F16B 13/06, F16B 13/061, F16B 13/063, F16B 13/065, F16B 13/066, F16B 13/068, F16B 13/08, F16B 13/0808, F16B 13/0816, F16B 13/0825, F16B 13/0833, F16B 13/0841, F16B 13/085, F16B 13/0858, F16B 13/0866, F16B 13/0883, F16B 13/0891, F16B 2013/10, F16B 2013/105, F16B 13/12, F16B 13/122, F16B 13/124, F16B 13/126, F16B 13/128, F16B 13/14, F16B 13/141, F16B 13/142, F16B 13/143, F16B 13/144, F16B 13/145, F16B 13/146, F16B 2013/147, F16B 2013/148, F16B 15/00, F16B 15/0007, F16B 15/0015, F16B 15/0023, F16B 15/003, F16B 15/0038, F16B 15/0046, F16B 15/0053, F16B 2015/0061, F16B 2015/0069, F16B 2015/0076, F16B 2015/0084, F16B 15/0092, F16B 15/02, F16B 15/04, F16B 15/06, F16B 15/08, F16B 17/00, F16B 17/004, F16B 17/006, F16B 17/008, F16B 19/00, F16B 19/002, F16B 19/004, F16B 2019/006, F16B 19/008, F16B 19/02, F16B 19/04, F16B 2019/045, F16B 19/05, F16B 2019/055, F16B 19/06, F16B 19/08, F16B 19/083, F16B 19/086, F16B 19/10, F16B 2019/1009, F16B 2019/1018, F16B 19/1027, F16B 19/1036, F16B 19/1045, F16B 19/1054, F16B 19/1063, F16B 19/1072, F16B 19/1081, F16B 19/109, F16B 19/12, F16B 19/125, F16B 19/14, F16B 21/00, F16B 21/02, F16B 21/04, F16B 21/06, F16B 21/065, F16B 21/07, F16B 21/071, F16B 21/073, F16B 21/075, F16B 21/076, F16B 21/078, F16B 21/08, F16B 21/082, F16B 21/084, F16B 21/086, F16B 21/088, F16B 21/09, F16B 21/10, F16B 21/12, F16B 21/125, F16B 2021/14, F16B 21/16, F16B 21/165,

Type *	**Symbol**	**Indent Level Number of dots (e.g. 0, 1, 2)**	**Title (new or modified) "CPC only" text should normally be enclosed in {curly brackets}****	**Transferred to#**
				F16B 21/18, F16B 21/183, F16B 21/186, F16B 21/20, F16B 21/205, F16B 23/00, F16B 23/0007, F16B 23/0015, F16B 23/0023, F16B 23/003, F16B 23/0038, F16B 23/0046, F16B 23/0053, F16B 23/0061, F16B 23/0069, F16B 23/0076, F16B 23/0084, F16B 23/0092, F16B 25/00, F16B 25/0005, F16B 25/001, F16B 25/0015, F16B 25/0021, F16B 25/0026, F16B 25/0031, F16B 25/0036, F16B 25/0042, F16B 25/0047, F16B 25/0052, F16B 25/0057, F16B 25/0063, F16B 25/0068, F16B 25/0073, F16B 25/0078, F16B 25/0084, F16B 25/0089, F16B 25/0094, F16B 25/10, F16B 25/103, F16B 25/106, F16B 27/00, F16B 29/00, F16B 31/00, F16B 2031/002, F16B 31/005, F16B 31/007, F16B 31/02, F16B 31/021, F16B 2031/022, F16B 31/024, F16B 31/025, F16B 31/027, F16B 31/028, F16B 31/04, F16B 31/043, F16B 2031/046, F16B 31/06, F16B 33/00, F16B 33/002, F16B 33/004, F16B 33/006, F16B 33/008, F16B 33/02, F16B 2033/025, F16B 2033/04, F16B 33/06, F16B 35/00, F16B 35/002, F16B 35/005, F16B 35/007, F16B 35/02, F16B 35/04, F16B 35/041, F16B 35/042, F16B 35/044, F16B 35/045, F16B 35/047, F16B 35/048, F16B 35/06, F16B 35/065, F16B 37/00, F16B 37/002, F16B 37/005, F16B 2037/007, F16B 37/02, F16B 37/04, F16B 37/041, F16B 37/042, F16B 37/043, F16B 37/044, F16B 37/045, F16B 37/046, F16B 37/047, F16B 37/048, F16B 37/06, F16B 37/061, F16B 37/062, F16B 37/064, F16B 37/065, F16B 37/067, F16B 37/068, F16B 37/08, F16B 37/0807, F16B 37/0814, F16B 37/0821, F16B 37/0828, F16B 37/0835, F16B 37/0842, F16B 37/085, F16B 37/0857, F16B 37/0864, F16B 37/0871, F16B 37/0878, F16B 37/0885, F16B 37/0892, F16B 37/12, F16B 37/122, F16B 37/125,

Type *	**Symbol**	**Indent Level Number of dots (e.g. 0, 1, 2)**	**Title (new or modified) "CPC only" text should normally be enclosed in {curly brackets}****	**Transferred to#**
				F16B 37/127, F16B 37/14, F16B 37/145, F16B 37/16, F16B 39/00, F16B 39/01, F16B 39/02, F16B 39/021, F16B 39/023, F16B 39/025, F16B 39/026, F16B 39/028, F16B 39/04, F16B 39/06, F16B 39/08, F16B 39/10, F16B 39/101, F16B 39/103, F16B 39/105, F16B 39/106, F16B 39/108, F16B 39/12, F16B 39/122, F16B 39/124, F16B 39/126, F16B 39/128, F16B 39/14, F16B 39/16, F16B 39/18, F16B 39/20, F16B 39/22, F16B 39/225, F16B 39/24, F16B 39/26, F16B 39/28, F16B 39/282, F16B 39/2825, F16B 39/284, F16B 39/286, F16B 39/30, F16B 39/32, F16B 39/34, F16B 39/36, F16B 39/38, F16B 41/00, F16B 41/002, F16B 41/005, F16B 41/007, F16B 43/00, F16B 43/001, F16B 43/002, F16B 43/003, F16B 43/004, F16B 43/005, F16B 43/006, F16B 43/007, F16B 2043/008, F16B 43/009, F16B 43/02, F16B 43/025, F16B 45/00, F16B 45/02, F16B 45/025, F16B 45/04, F16B 45/06, F16B 47/00, F16B 47/003, F16B 47/006, F16B 2200/00, F16B 2200/10, F16B 2200/20, F16B 2200/205, F16B 2200/30, F16B 2200/40, F16B 2200/403, F16B 2200/406, F16B 2200/50, F16B 2200/503, F16B 2200/506, F16B 2200/509
F	Y10T 403/3961	4	Transverse clamp secures rod and tubular part	F16B 1/00, F16B 2001/0007, F16B 1/0014, F16B 2001/0021, F16B 2001/0028, F16B 2001/0035, F16B 2001/0042, F16B 1/005, F16B 1/0057, F16B 2001/0064, F16B 1/0071, F16B 2001/0078, F16B 2001/0085, F16B 2001/0092, F16B 1/02, F16B 1/04, F16B 2/00, F16B 2/005, F16B 2/02, F16B 2/04, F16B 2/06, F16B 2/065, F16B 2/08, F16B 2/10, F16B 2/12, F16B 2/14, F16B 2/16, F16B 2/18, F16B 2/185, F16B 2/20, F16B 2/205, F16B 2/22, F16B 2/24, F16B 2/241, F16B 2/243, F16B 2/245, F16B 2/246, F16B 2/248, F16B 2/26, F16B 3/00, F16B 3/005, F16B 3/04, F16B 3/06, F16B 4/00, F16B 4/002, F16B 4/004, F16B 4/006,

Type *	**Symbol**	**Indent Level Number of dots (e.g. 0, 1, 2)**	**Title (new or modified) "CPC only" text should normally be enclosed in {curly brackets}****	**Transferred to#**
				F16B 4/008, F16B 5/00, F16B 5/0004, F16B 5/0008, F16B 5/0012, F16B 5/0016, F16B 5/002, F16B 5/0024, F16B 5/0028, F16B 5/0032, F16B 5/0036, F16B 5/004, F16B 5/0044, F16B 5/0048, F16B 5/0052, F16B 5/0056, F16B 5/006, F16B 5/0064, F16B 5/0068, F16B 5/0072, F16B 5/0076, F16B 5/008, F16B 5/0084, F16B 5/0088, F16B 5/0092, F16B 5/0096, F16B 5/01, F16B 5/02, F16B 5/0208, F16B 5/0216, F16B 5/0225, F16B 5/0233, F16B 5/0241, F16B 5/025, F16B 5/0258, F16B 5/0266, F16B 5/0275, F16B 5/0283, F16B 5/0291, F16B 5/04, F16B 5/045, F16B 5/06, F16B 5/0607, F16B 5/0614, F16B 5/0621, F16B 5/0628, F16B 5/0635, F16B 5/0642, F16B 5/065, F16B 5/0657, F16B 5/0664, F16B 2005/0671, F16B 2005/0678, F16B 5/0685, F16B 5/0692, F16B 5/07, F16B 5/08, F16B 5/10, F16B 5/12, F16B 5/121, F16B 5/123, F16B 5/125, F16B 5/126, F16B 5/128, F16B 7/00, F16B 7/02, F16B 7/025, F16B 7/04, F16B 7/0406, F16B 7/0413, F16B 7/042, F16B 7/0426, F16B 7/0433, F16B 7/044, F16B 7/0446, F16B 7/0453, F16B 7/046, F16B 7/0466, F16B 7/0473, F16B 7/048, F16B 7/0486, F16B 7/0493, F16B 7/06, F16B 7/10, F16B 7/105, F16B 7/14, F16B 7/1409, F16B 7/1418, F16B 7/1427, F16B 7/1436, F16B 7/1445, F16B 7/1454, F16B 7/1463, F16B 7/1472, F16B 7/1481, F16B 7/149, F16B 2007/16, F16B 7/18, F16B 7/182, F16B 7/185, F16B 7/187, F16B 7/20, F16B 7/22, F16B 9/00, F16B 9/01, F16B 9/02, F16B 9/023, F16B 9/026, F16B 9/05, F16B 9/052, F16B 9/054, F16B 9/056, F16B 9/058, F16B 9/07, F16B 9/09, F16B 11/00, F16B 11/002, F16B 11/004, F16B 11/006, F16B 11/008, F16B 12/00, F16B 12/02, F16B 12/04, F16B 2012/043, F16B 2012/046, F16B 12/06, F16B 12/08, F16B 12/10, F16B 2012/103, F16B 2012/106, F16B 12/12, F16B 12/125, F16B 12/14, F16B 2012/145, F16B 12/16, F16B 12/18, F16B 12/20, F16B 12/2009,

Type *	**Symbol**	**Indent Level Number of dots (e.g. 0, 1, 2)**	**Title (new or modified) "CPC only" text should normally be enclosed in {curly brackets}****	**Transferred to#**
				F16B 2012/2018, F16B 12/2027, F16B 12/2036, F16B 2012/2045, F16B 12/2054, F16B 12/2063, F16B 2012/2072, F16B 2012/2081, F16B 2012/209, F16B 12/22, F16B 12/24, F16B 12/26, F16B 12/28, F16B 12/30, F16B 12/32, F16B 12/34, F16B 12/36, F16B 12/38, F16B 12/40, F16B 2012/403, F16B 2012/406, F16B 12/42, F16B 12/44, F16B 2012/443, F16B 2012/446, F16B 12/46, F16B 2012/463, F16B 2012/466, F16B 12/48, F16B 12/50, F16B 2012/505, F16B 12/52, F16B 12/54, F16B 12/56, F16B 12/58, F16B 12/60, F16B 13/00, F16B 13/001, F16B 13/002, F16B 13/003, F16B 13/004, F16B 13/005, F16B 2013/006, F16B 2013/007, F16B 2013/008, F16B 2013/009, F16B 13/02, F16B 13/025, F16B 13/04, F16B 13/045, F16B 13/06, F16B 13/061, F16B 13/063, F16B 13/065, F16B 13/066, F16B 13/068, F16B 13/08, F16B 13/0808, F16B 13/0816, F16B 13/0825, F16B 13/0833, F16B 13/0841, F16B 13/085, F16B 13/0858, F16B 13/0866, F16B 13/0883, F16B 13/0891, F16B 2013/10, F16B 2013/105, F16B 13/12, F16B 13/122, F16B 13/124, F16B 13/126, F16B 13/128, F16B 13/14, F16B 13/141, F16B 13/142, F16B 13/143, F16B 13/144, F16B 13/145, F16B 13/146, F16B 2013/147, F16B 2013/148, F16B 15/00, F16B 15/0007, F16B 15/0015, F16B 15/0023, F16B 15/003, F16B 15/0038, F16B 15/0046, F16B 15/0053, F16B 2015/0061, F16B 2015/0069, F16B 2015/0076, F16B 2015/0084, F16B 15/0092, F16B 15/02, F16B 15/04, F16B 15/06, F16B 15/08, F16B 17/00, F16B 17/004, F16B 17/006, F16B 17/008, F16B 19/00, F16B 19/002, F16B 19/004, F16B 2019/006, F16B 19/008, F16B 19/02, F16B 19/04, F16B 2019/045, F16B 19/05, F16B 2019/055, F16B 19/06, F16B 19/08, F16B 19/083, F16B 19/086,

Type *	**Symbol**	**Indent Level Number of dots (e.g. 0, 1, 2)**	**Title (new or modified) "CPC only" text should normally be enclosed in {curly brackets}****	**Transferred to#**
				F16B 19/10, F16B 2019/1009, F16B 2019/1018, F16B 19/1027, F16B 19/1036, F16B 19/1045, F16B 19/1054, F16B 19/1063, F16B 19/1072, F16B 19/1081, F16B 19/109, F16B 19/12, F16B 19/125, F16B 19/14, F16B 21/00, F16B 21/02, F16B 21/04, F16B 21/06, F16B 21/065, F16B 21/07, F16B 21/071, F16B 21/073, F16B 21/075, F16B 21/076, F16B 21/078, F16B 21/08, F16B 21/082, F16B 21/084, F16B 21/086, F16B 21/088, F16B 21/09, F16B 21/10, F16B 21/12, F16B 21/125, F16B 2021/14, F16B 21/16, F16B 21/165, F16B 21/18, F16B 21/183, F16B 21/186, F16B 21/20, F16B 21/205, F16B 23/00, F16B 23/0007, F16B 23/0015, F16B 23/0023, F16B 23/003, F16B 23/0038, F16B 23/0046, F16B 23/0053, F16B 23/0061, F16B 23/0069, F16B 23/0076, F16B 23/0084, F16B 23/0092, F16B 25/00, F16B 25/0005, F16B 25/001, F16B 25/0015, F16B 25/0021, F16B 25/0026, F16B 25/0031, F16B 25/0036, F16B 25/0042, F16B 25/0047, F16B 25/0052, F16B 25/0057, F16B 25/0063, F16B 25/0068, F16B 25/0073, F16B 25/0078, F16B 25/0084, F16B 25/0089, F16B 25/0094, F16B 25/10, F16B 25/103, F16B 25/106, F16B 27/00, F16B 29/00, F16B 31/00, F16B 2031/002, F16B 31/005, F16B 31/007, F16B 31/02, F16B 31/021, F16B 2031/022, F16B 31/024, F16B 31/025, F16B 31/027, F16B 31/028, F16B 31/04, F16B 31/043, F16B 2031/046, F16B 31/06, F16B 33/00, F16B 33/002, F16B 33/004, F16B 33/006, F16B 33/008, F16B 33/02, F16B 2033/025, F16B 2033/04, F16B 33/06, F16B 35/00, F16B 35/002, F16B 35/005, F16B 35/007, F16B 35/02, F16B 35/04, F16B 35/041, F16B 35/042, F16B 35/044, F16B 35/045, F16B 35/047, F16B 35/048, F16B 35/06, F16B 35/065, F16B 37/00, F16B 37/002,

Type *	**Symbol**	**Indent Level Number of dots (e.g. 0, 1, 2)**	**Title (new or modified) "CPC only" text should normally be enclosed in {curly brackets}****	**Transferred to#**
				F16B 37/005, F16B 2037/007, F16B 37/02, F16B 37/04, F16B 37/041, F16B 37/042, F16B 37/043, F16B 37/044, F16B 37/045, F16B 37/046, F16B 37/047, F16B 37/048, F16B 37/06, F16B 37/061, F16B 37/062, F16B 37/064, F16B 37/065, F16B 37/067, F16B 37/068, F16B 37/08, F16B 37/0807, F16B 37/0814, F16B 37/0821, F16B 37/0828, F16B 37/0835, F16B 37/0842, F16B 37/085, F16B 37/0857, F16B 37/0864, F16B 37/0871, F16B 37/0878, F16B 37/0885, F16B 37/0892, F16B 37/12, F16B 37/122, F16B 37/125, F16B 37/127, F16B 37/14, F16B 37/145, F16B 37/16, F16B 39/00, F16B 39/01, F16B 39/02, F16B 39/021, F16B 39/023, F16B 39/025, F16B 39/026, F16B 39/028, F16B 39/04, F16B 39/06, F16B 39/08, F16B 39/10, F16B 39/101, F16B 39/103, F16B 39/105, F16B 39/106, F16B 39/108, F16B 39/12, F16B 39/122, F16B 39/124, F16B 39/126, F16B 39/128, F16B 39/14, F16B 39/16, F16B 39/18, F16B 39/20, F16B 39/22, F16B 39/225, F16B 39/24, F16B 39/26, F16B 39/28, F16B 39/282, F16B 39/2825, F16B 39/284, F16B 39/286, F16B 39/30, F16B 39/32, F16B 39/34, F16B 39/36, F16B 39/38, F16B 41/00, F16B 41/002, F16B 41/005, F16B 41/007, F16B 43/00, F16B 43/001, F16B 43/002, F16B 43/003, F16B 43/004, F16B 43/005, F16B 43/006, F16B 43/007, F16B 2043/008, F16B 43/009, F16B 43/02, F16B 43/025, F16B 45/00, F16B 45/02, F16B 45/025, F16B 45/04, F16B 45/06, F16B 47/00, F16B 47/003, F16B 47/006, F16B 2200/00, F16B 2200/10, F16B 2200/20, F16B 2200/205, F16B 2200/30, F16B 2200/40, F16B 2200/403, F16B 2200/406, F16B 2200/50, F16B 2200/503, F16B 2200/506, F16B 2200/509
F	Y10T 403/3966	4	Rod also extends through side	F16B 1/00, F16B 2001/0007, F16B 1/0014, F16B 2001/0021, F16B 2001/0028, F16B 2001/0035, F16B 2001/0042, F16B 1/005,

Type *	**Symbol**	**Indent Level Number of dots (e.g. 0, 1, 2)**	**Title (new or modified) "CPC only" text should normally be enclosed in {curly brackets}****	**Transferred to#**
				F16B 1/0057, F16B 2001/0064, F16B 1/0071, F16B 2001/0078, F16B 2001/0085, F16B 2001/0092, F16B 1/02, F16B 1/04, F16B 2/00, F16B 2/005, F16B 2/02, F16B 2/04, F16B 2/06, F16B 2/065, F16B 2/08, F16B 2/10, F16B 2/12, F16B 2/14, F16B 2/16, F16B 2/18, F16B 2/185, F16B 2/20, F16B 2/205, F16B 2/22, F16B 2/24, F16B 2/241, F16B 2/243, F16B 2/245, F16B 2/246, F16B 2/248, F16B 2/26, F16B 3/00, F16B 3/005, F16B 3/04, F16B 3/06, F16B 4/00, F16B 4/002, F16B 4/004, F16B 4/006, F16B 4/008, F16B 5/00, F16B 5/0004, F16B 5/0008, F16B 5/0012, F16B 5/0016, F16B 5/002, F16B 5/0024, F16B 5/0028, F16B 5/0032, F16B 5/0036, F16B 5/004, F16B 5/0044, F16B 5/0048, F16B 5/0052, F16B 5/0056, F16B 5/006, F16B 5/0064, F16B 5/0068, F16B 5/0072, F16B 5/0076, F16B 5/008, F16B 5/0084, F16B 5/0088, F16B 5/0092, F16B 5/0096, F16B 5/01, F16B 5/02, F16B 5/0208, F16B 5/0216, F16B 5/0225, F16B 5/0233, F16B 5/0241, F16B 5/025, F16B 5/0258, F16B 5/0266, F16B 5/0275, F16B 5/0283, F16B 5/0291, F16B 5/04, F16B 5/045, F16B 5/06, F16B 5/0607, F16B 5/0614, F16B 5/0621, F16B 5/0628, F16B 5/0635, F16B 5/0642, F16B 5/065, F16B 5/0657, F16B 5/0664, F16B 2005/0671, F16B 2005/0678, F16B 5/0685, F16B 5/0692, F16B 5/07, F16B 5/08, F16B 5/10, F16B 5/12, F16B 5/121, F16B 5/123, F16B 5/125, F16B 5/126, F16B 5/128, F16B 7/00, F16B 7/02, F16B 7/025, F16B 7/04, F16B 7/0406, F16B 7/0413, F16B 7/042, F16B 7/0426, F16B 7/0433, F16B 7/044, F16B 7/0446, F16B 7/0453, F16B 7/046, F16B 7/0466, F16B 7/0473, F16B 7/048, F16B 7/0486, F16B 7/0493, F16B 7/06, F16B 7/10, F16B 7/105, F16B 7/14, F16B 7/1409, F16B 7/1418, F16B 7/1427, F16B 7/1436, F16B 7/1445, F16B 7/1454, F16B 7/1463, F16B 7/1472, F16B 7/1481, F16B 7/149, F16B 2007/16, F16B 7/18,

Type *	**Symbol**	**Indent Level Number of dots (e.g. 0, 1, 2)**	**Title (new or modified) "CPC only" text should normally be enclosed in {curly brackets}****	**Transferred to#**
				F16B 7/182, F16B 7/185, F16B 7/187, F16B 7/20, F16B 7/22, F16B 9/00, F16B 9/01, F16B 9/02, F16B 9/023, F16B 9/026, F16B 9/05, F16B 9/052, F16B 9/054, F16B 9/056, F16B 9/058, F16B 9/07, F16B 9/09, F16B 11/00, F16B 11/002, F16B 11/004, F16B 11/006, F16B 11/008, F16B 12/00, F16B 12/02, F16B 12/04, F16B 2012/043, F16B 2012/046, F16B 12/06, F16B 12/08, F16B 12/10, F16B 2012/103, F16B 2012/106, F16B 12/12, F16B 12/125, F16B 12/14, F16B 2012/145, F16B 12/16, F16B 12/18, F16B 12/20, F16B 12/2009, F16B 2012/2018, F16B 12/2027, F16B 12/2036, F16B 2012/2045, F16B 12/2054, F16B 12/2063, F16B 2012/2072, F16B 2012/2081, F16B 2012/209, F16B 12/22, F16B 12/24, F16B 12/26, F16B 12/28, F16B 12/30, F16B 12/32, F16B 12/34, F16B 12/36, F16B 12/38, F16B 12/40, F16B 2012/403, F16B 2012/406, F16B 12/42, F16B 12/44, F16B 2012/443, F16B 2012/446, F16B 12/46, F16B 2012/463, F16B 2012/466, F16B 12/48, F16B 12/50, F16B 2012/505, F16B 12/52, F16B 12/54, F16B 12/56, F16B 12/58, F16B 12/60, F16B 13/00, F16B 13/001, F16B 13/002, F16B 13/003, F16B 13/004, F16B 13/005, F16B 2013/006, F16B 2013/007, F16B 2013/008, F16B 2013/009, F16B 13/02, F16B 13/025, F16B 13/04, F16B 13/045, F16B 13/06, F16B 13/061, F16B 13/063, F16B 13/065, F16B 13/066, F16B 13/068, F16B 13/08, F16B 13/0808, F16B 13/0816, F16B 13/0825, F16B 13/0833, F16B 13/0841, F16B 13/085, F16B 13/0858, F16B 13/0866, F16B 13/0883, F16B 13/0891, F16B 2013/10, F16B 2013/105, F16B 13/12, F16B 13/122, F16B 13/124, F16B 13/126, F16B 13/128, F16B 13/14, F16B 13/141, F16B 13/142, F16B 13/143, F16B 13/144, F16B 13/145, F16B 13/146,

Type *	**Symbol**	**Indent Level Number of dots (e.g. 0, 1, 2)**	**Title (new or modified) "CPC only" text should normally be enclosed in {curly brackets}****	**Transferred to#**
				F16B 2013/147, F16B 2013/148, F16B 15/00, F16B 15/0007, F16B 15/0015, F16B 15/0023, F16B 15/003, F16B 15/0038, F16B 15/0046, F16B 15/0053, F16B 2015/0061, F16B 2015/0069, F16B 2015/0076, F16B 2015/0084, F16B 15/0092, F16B 15/02, F16B 15/04, F16B 15/06, F16B 15/08, F16B 17/00, F16B 17/004, F16B 17/006, F16B 17/008, F16B 19/00, F16B 19/002, F16B 19/004, F16B 2019/006, F16B 19/008, F16B 19/02, F16B 19/04, F16B 2019/045, F16B 19/05, F16B 2019/055, F16B 19/06, F16B 19/08, F16B 19/083, F16B 19/086, F16B 19/10, F16B 2019/1009, F16B 2019/1018, F16B 19/1027, F16B 19/1036, F16B 19/1045, F16B 19/1054, F16B 19/1063, F16B 19/1072, F16B 19/1081, F16B 19/109, F16B 19/12, F16B 19/125, F16B 19/14, F16B 21/00, F16B 21/02, F16B 21/04, F16B 21/06, F16B 21/065, F16B 21/07, F16B 21/071, F16B 21/073, F16B 21/075, F16B 21/076, F16B 21/078, F16B 21/08, F16B 21/082, F16B 21/084, F16B 21/086, F16B 21/088, F16B 21/09, F16B 21/10, F16B 21/12, F16B 21/125, F16B 2021/14, F16B 21/16, F16B 21/165, F16B 21/18, F16B 21/183, F16B 21/186, F16B 21/20, F16B 21/205, F16B 23/00, F16B 23/0007, F16B 23/0015, F16B 23/0023, F16B 23/003, F16B 23/0038, F16B 23/0046, F16B 23/0053, F16B 23/0061, F16B 23/0069, F16B 23/0076, F16B 23/0084, F16B 23/0092, F16B 25/00, F16B 25/0005, F16B 25/001, F16B 25/0015, F16B 25/0021, F16B 25/0026, F16B 25/0031, F16B 25/0036, F16B 25/0042, F16B 25/0047, F16B 25/0052, F16B 25/0057, F16B 25/0063, F16B 25/0068, F16B 25/0073, F16B 25/0078, F16B 25/0084, F16B 25/0089, F16B 25/0094, F16B 25/10, F16B 25/103, F16B 25/106,

Type *	**Symbol**	**Indent Level Number of dots (e.g. 0, 1, 2)**	**Title (new or modified) "CPC only" text should normally be enclosed in {curly brackets}****	**Transferred to#**
				F16B 27/00, F16B 29/00, F16B 31/00, F16B 2031/002, F16B 31/005, F16B 31/007, F16B 31/02, F16B 31/021, F16B 2031/022, F16B 31/024, F16B 31/025, F16B 31/027, F16B 31/028, F16B 31/04, F16B 31/043, F16B 2031/046, F16B 31/06, F16B 33/00, F16B 33/002, F16B 33/004, F16B 33/006, F16B 33/008, F16B 33/02, F16B 2033/025, F16B 2033/04, F16B 33/06, F16B 35/00, F16B 35/002, F16B 35/005, F16B 35/007, F16B 35/02, F16B 35/04, F16B 35/041, F16B 35/042, F16B 35/044, F16B 35/045, F16B 35/047, F16B 35/048, F16B 35/06, F16B 35/065, F16B 37/00, F16B 37/002, F16B 37/005, F16B 2037/007, F16B 37/02, F16B 37/04, F16B 37/041, F16B 37/042, F16B 37/043, F16B 37/044, F16B 37/045, F16B 37/046, F16B 37/047, F16B 37/048, F16B 37/06, F16B 37/061, F16B 37/062, F16B 37/064, F16B 37/065, F16B 37/067, F16B 37/068, F16B 37/08, F16B 37/0807, F16B 37/0814, F16B 37/0821, F16B 37/0828, F16B 37/0835, F16B 37/0842, F16B 37/085, F16B 37/0857, F16B 37/0864, F16B 37/0871, F16B 37/0878, F16B 37/0885, F16B 37/0892, F16B 37/12, F16B 37/122, F16B 37/125, F16B 37/127, F16B 37/14, F16B 37/145, F16B 37/16, F16B 39/00, F16B 39/01, F16B 39/02, F16B 39/021, F16B 39/023, F16B 39/025, F16B 39/026, F16B 39/028, F16B 39/04, F16B 39/06, F16B 39/08, F16B 39/10, F16B 39/101, F16B 39/103, F16B 39/105, F16B 39/106, F16B 39/108, F16B 39/12, F16B 39/122, F16B 39/124, F16B 39/126, F16B 39/128, F16B 39/14, F16B 39/16, F16B 39/18, F16B 39/20, F16B 39/22, F16B 39/225, F16B 39/24, F16B 39/26, F16B 39/28, F16B 39/282, F16B 39/2825, F16B 39/284, F16B 39/286, F16B 39/30, F16B 39/32, F16B 39/34, F16B 39/36, F16B 39/38, F16B 41/00, F16B 41/002, F16B 41/005, F16B 41/007, F16B 43/00, F16B 43/001, F16B 43/002, F16B 43/003, F16B 43/004, F16B 43/005,

Type *	**Symbol**	**Indent Level Number of dots (e.g. 0, 1, 2)**	**Title (new or modified) "CPC only" text should normally be enclosed in {curly brackets}****	**Transferred to#**
				F16B 43/006, F16B 43/007, F16B 2043/008, F16B 43/009, F16B 43/02, F16B 43/025, F16B 45/00, F16B 45/02, F16B 45/025, F16B 45/04, F16B 45/06, F16B 47/00, F16B 47/003, F16B 47/006, F16B 2200/00, F16B 2200/10, F16B 2200/20, F16B 2200/205, F16B 2200/30, F16B 2200/40, F16B 2200/403, F16B 2200/406, F16B 2200/50, F16B 2200/503, F16B 2200/506, F16B 2200/509
D	Y10T 403/3973	3	Oblique rod	< administrative transfer to Y10T 403/46>
F	Y10T 403/3981	3	Intermediate member secured to side by radial flange	F16B 1/00, F16B 2001/0007, F16B 1/0014, F16B 2001/0021, F16B 2001/0028, F16B 2001/0035, F16B 2001/0042, F16B 1/005, F16B 1/0057, F16B 2001/0064, F16B 1/0071, F16B 2001/0078, F16B 2001/0085, F16B 2001/0092, F16B 1/02, F16B 1/04, F16B 2/00, F16B 2/005, F16B 2/02, F16B 2/04, F16B 2/06, F16B 2/065, F16B 2/08, F16B 2/10, F16B 2/12, F16B 2/14, F16B 2/16, F16B 2/18, F16B 2/185, F16B 2/20, F16B 2/205, F16B 2/22, F16B 2/24, F16B 2/241, F16B 2/243, F16B 2/245, F16B 2/246, F16B 2/248, F16B 2/26, F16B 3/00, F16B 3/005, F16B 3/04, F16B 3/06, F16B 4/00, F16B 4/002, F16B 4/004, F16B 4/006, F16B 4/008, F16B 5/00, F16B 5/0004, F16B 5/0008, F16B 5/0012, F16B 5/0016, F16B 5/002, F16B 5/0024, F16B 5/0028, F16B 5/0032, F16B 5/0036, F16B 5/004, F16B 5/0044, F16B 5/0048, F16B 5/0052, F16B 5/0056, F16B 5/006, F16B 5/0064, F16B 5/0068, F16B 5/0072, F16B 5/0076, F16B 5/008, F16B 5/0084, F16B 5/0088, F16B 5/0092, F16B 5/0096, F16B 5/01, F16B 5/02, F16B 5/0208, F16B 5/0216, F16B 5/0225, F16B 5/0233, F16B 5/0241, F16B 5/025, F16B 5/0258, F16B 5/0266, F16B 5/0275, F16B 5/0283, F16B 5/0291, F16B 5/04, F16B 5/045, F16B 5/06, F16B 5/0607, F16B 5/0614, F16B 5/0621, F16B 5/0628, F16B 5/0635, F16B 5/0642,

Type *	**Symbol**	**Indent Level Number of dots (e.g. 0, 1, 2)**	**Title (new or modified) "CPC only" text should normally be enclosed in {curly brackets}****	**Transferred to#**
				F16B 5/065, F16B 5/0657, F16B 5/0664, F16B 2005/0671, F16B 2005/0678, F16B 5/0685, F16B 5/0692, F16B 5/07, F16B 5/08, F16B 5/10, F16B 5/12, F16B 5/121, F16B 5/123, F16B 5/125, F16B 5/126, F16B 5/128, F16B 7/00, F16B 7/02, F16B 7/025, F16B 7/04, F16B 7/0406, F16B 7/0413, F16B 7/042, F16B 7/0426, F16B 7/0433, F16B 7/044, F16B 7/0446, F16B 7/0453, F16B 7/046, F16B 7/0466, F16B 7/0473, F16B 7/048, F16B 7/0486, F16B 7/0493, F16B 7/06, F16B 7/10, F16B 7/105, F16B 7/14, F16B 7/1409, F16B 7/1418, F16B 7/1427, F16B 7/1436, F16B 7/1445, F16B 7/1454, F16B 7/1463, F16B 7/1472, F16B 7/1481, F16B 7/149, F16B 2007/16, F16B 7/18, F16B 7/182, F16B 7/185, F16B 7/187, F16B 7/20, F16B 7/22, F16B 9/00, F16B 9/01, F16B 9/02, F16B 9/023, F16B 9/026, F16B 9/05, F16B 9/052, F16B 9/054, F16B 9/056, F16B 9/058, F16B 9/07, F16B 9/09, F16B 11/00, F16B 11/002, F16B 11/004, F16B 11/006, F16B 11/008, F16B 12/00, F16B 12/02, F16B 12/04, F16B 2012/043, F16B 2012/046, F16B 12/06, F16B 12/08, F16B 12/10, F16B 2012/103, F16B 2012/106, F16B 12/12, F16B 12/125, F16B 12/14, F16B 2012/145, F16B 12/16, F16B 12/18, F16B 12/20, F16B 12/2009, F16B 2012/2018, F16B 12/2027, F16B 12/2036, F16B 2012/2045, F16B 12/2054, F16B 12/2063, F16B 2012/2072, F16B 2012/2081, F16B 2012/209, F16B 12/22, F16B 12/24, F16B 12/26, F16B 12/28, F16B 12/30, F16B 12/32, F16B 12/34, F16B 12/36, F16B 12/38, F16B 12/40, F16B 2012/403, F16B 2012/406, F16B 12/42, F16B 12/44, F16B 2012/443, F16B 2012/446, F16B 12/46, F16B 2012/463, F16B 2012/466, F16B 12/48, F16B 12/50, F16B 2012/505, F16B 12/52, F16B 12/54, F16B 12/56, F16B 12/58, F16B 12/60, F16B 13/00, F16B 13/001, F16B 13/002, F16B 13/003, F16B 13/004, F16B 13/005,

Type *	**Symbol**	**Indent Level Number of dots (e.g. 0, 1, 2)**	**Title (new or modified) "CPC only" text should normally be enclosed in {curly brackets}****	**Transferred to#**
				F16B 2013/006, F16B 2013/007, F16B 2013/008, F16B 2013/009, F16B 13/02, F16B 13/025, F16B 13/04, F16B 13/045, F16B 13/06, F16B 13/061, F16B 13/063, F16B 13/065, F16B 13/066, F16B 13/068, F16B 13/08, F16B 13/0808, F16B 13/0816, F16B 13/0825, F16B 13/0833, F16B 13/0841, F16B 13/085, F16B 13/0858, F16B 13/0866, F16B 13/0883, F16B 13/0891, F16B 2013/10, F16B 2013/105, F16B 13/12, F16B 13/122, F16B 13/124, F16B 13/126, F16B 13/128, F16B 13/14, F16B 13/141, F16B 13/142, F16B 13/143, F16B 13/144, F16B 13/145, F16B 13/146, F16B 2013/147, F16B 2013/148, F16B 15/00, F16B 15/0007, F16B 15/0015, F16B 15/0023, F16B 15/003, F16B 15/0038, F16B 15/0046, F16B 15/0053, F16B 2015/0061, F16B 2015/0069, F16B 2015/0076, F16B 2015/0084, F16B 15/0092, F16B 15/02, F16B 15/04, F16B 15/06, F16B 15/08, F16B 17/00, F16B 17/004, F16B 17/006, F16B 17/008, F16B 19/00, F16B 19/002, F16B 19/004, F16B 2019/006, F16B 19/008, F16B 19/02, F16B 19/04, F16B 2019/045, F16B 19/05, F16B 2019/055, F16B 19/06, F16B 19/08, F16B 19/083, F16B 19/086, F16B 19/10, F16B 2019/1009, F16B 2019/1018, F16B 19/1027, F16B 19/1036, F16B 19/1045, F16B 19/1054, F16B 19/1063, F16B 19/1072, F16B 19/1081, F16B 19/109, F16B 19/12, F16B 19/125, F16B 19/14, F16B 21/00, F16B 21/02, F16B 21/04, F16B 21/06, F16B 21/065, F16B 21/07, F16B 21/071, F16B 21/073, F16B 21/075, F16B 21/076, F16B 21/078, F16B 21/08, F16B 21/082, F16B 21/084, F16B 21/086, F16B 21/088, F16B 21/09, F16B 21/10, F16B 21/12, F16B 21/125, F16B 2021/14, F16B 21/16, F16B 21/165, F16B 21/18, F16B 21/183, F16B 21/186, F16B 21/20, F16B 21/205, F16B 23/00,

Type *	**Symbol**	**Indent Level Number of dots (e.g. 0, 1, 2)**	**Title (new or modified) "CPC only" text should normally be enclosed in {curly brackets}****	**Transferred to#**
				F16B 23/0007, F16B 23/0015, F16B 23/0023, F16B 23/003, F16B 23/0038, F16B 23/0046, F16B 23/0053, F16B 23/0061, F16B 23/0069, F16B 23/0076, F16B 23/0084, F16B 23/0092, F16B 25/00, F16B 25/0005, F16B 25/001, F16B 25/0015, F16B 25/0021, F16B 25/0026, F16B 25/0031, F16B 25/0036, F16B 25/0042, F16B 25/0047, F16B 25/0052, F16B 25/0057, F16B 25/0063, F16B 25/0068, F16B 25/0073, F16B 25/0078, F16B 25/0084, F16B 25/0089, F16B 25/0094, F16B 25/10, F16B 25/103, F16B 25/106, F16B 27/00, F16B 29/00, F16B 31/00, F16B 2031/002, F16B 31/005, F16B 31/007, F16B 31/02, F16B 31/021, F16B 2031/022, F16B 31/024, F16B 31/025, F16B 31/027, F16B 31/028, F16B 31/04, F16B 31/043, F16B 2031/046, F16B 31/06, F16B 33/00, F16B 33/002, F16B 33/004, F16B 33/006, F16B 33/008, F16B 33/02, F16B 2033/025, F16B 2033/04, F16B 33/06, F16B 35/00, F16B 35/002, F16B 35/005, F16B 35/007, F16B 35/02, F16B 35/04, F16B 35/041, F16B 35/042, F16B 35/044, F16B 35/045, F16B 35/047, F16B 35/048, F16B 35/06, F16B 35/065, F16B 37/00, F16B 37/002, F16B 37/005, F16B 2037/007, F16B 37/02, F16B 37/04, F16B 37/041, F16B 37/042, F16B 37/043, F16B 37/044, F16B 37/045, F16B 37/046, F16B 37/047, F16B 37/048, F16B 37/06, F16B 37/061, F16B 37/062, F16B 37/064, F16B 37/065, F16B 37/067, F16B 37/068, F16B 37/08, F16B 37/0807, F16B 37/0814, F16B 37/0821, F16B 37/0828, F16B 37/0835, F16B 37/0842, F16B 37/085, F16B 37/0857, F16B 37/0864, F16B 37/0871, F16B 37/0878, F16B 37/0885, F16B 37/0892, F16B 37/12, F16B 37/122, F16B 37/125, F16B 37/127, F16B 37/14, F16B 37/145, F16B 37/16, F16B 39/00, F16B 39/01,

Type *	**Symbol**	**Indent Level Number of dots (e.g. 0, 1, 2)**	**Title (new or modified) "CPC only" text should normally be enclosed in {curly brackets}****	**Transferred to#**
				F16B 39/02, F16B 39/021, F16B 39/023, F16B 39/025, F16B 39/026, F16B 39/028, F16B 39/04, F16B 39/06, F16B 39/08, F16B 39/10, F16B 39/101, F16B 39/103, F16B 39/105, F16B 39/106, F16B 39/108, F16B 39/12, F16B 39/122, F16B 39/124, F16B 39/126, F16B 39/128, F16B 39/14, F16B 39/16, F16B 39/18, F16B 39/20, F16B 39/22, F16B 39/225, F16B 39/24, F16B 39/26, F16B 39/28, F16B 39/282, F16B 39/2825, F16B 39/284, F16B 39/286, F16B 39/30, F16B 39/32, F16B 39/34, F16B 39/36, F16B 39/38, F16B 41/00, F16B 41/002, F16B 41/005, F16B 41/007, F16B 43/00, F16B 43/001, F16B 43/002, F16B 43/003, F16B 43/004, F16B 43/005, F16B 43/006, F16B 43/007, F16B 2043/008, F16B 43/009, F16B 43/02, F16B 43/025, F16B 45/00, F16B 45/02, F16B 45/025, F16B 45/04, F16B 45/06, F16B 47/00, F16B 47/003, F16B 47/006, F16B 2200/00, F16B 2200/10, F16B 2200/20, F16B 2200/205, F16B 2200/30, F16B 2200/40, F16B 2200/403, F16B 2200/406, F16B 2200/50, F16B 2200/503, F16B 2200/506, F16B 2200/509
F	Y10T 403/3986	3	Internally threaded tubular part	F16B 1/00, F16B 2001/0007, F16B 1/0014, F16B 2001/0021, F16B 2001/0028, F16B 2001/0035, F16B 2001/0042, F16B 1/005, F16B 1/0057, F16B 2001/0064, F16B 1/0071, F16B 2001/0078, F16B 2001/0085, F16B 2001/0092, F16B 1/02, F16B 1/04, F16B 2/00, F16B 2/005, F16B 2/02, F16B 2/04, F16B 2/06, F16B 2/065, F16B 2/08, F16B 2/10, F16B 2/12, F16B 2/14, F16B 2/16, F16B 2/18, F16B 2/185, F16B 2/20, F16B 2/205, F16B 2/22, F16B 2/24, F16B 2/241, F16B 2/243, F16B 2/245, F16B 2/246, F16B 2/248, F16B 2/26, F16B 3/00, F16B 3/005, F16B 3/04, F16B 3/06, F16B 4/00, F16B 4/002, F16B 4/004, F16B 4/006, F16B 4/008, F16B 5/00, F16B 5/0004, F16B 5/0008, F16B 5/0012, F16B 5/0016,

Type *	**Symbol**	**Indent Level Number of dots (e.g. 0, 1, 2)**	**Title (new or modified) "CPC only" text should normally be enclosed in {curly brackets}****	**Transferred to#**
				F16B 5/002, F16B 5/0024, F16B 5/0028, F16B 5/0032, F16B 5/0036, F16B 5/004, F16B 5/0044, F16B 5/0048, F16B 5/0052, F16B 5/0056, F16B 5/006, F16B 5/0064, F16B 5/0068, F16B 5/0072, F16B 5/0076, F16B 5/008, F16B 5/0084, F16B 5/0088, F16B 5/0092, F16B 5/0096, F16B 5/01, F16B 5/02, F16B 5/0208, F16B 5/0216, F16B 5/0225, F16B 5/0233, F16B 5/0241, F16B 5/025, F16B 5/0258, F16B 5/0266, F16B 5/0275, F16B 5/0283, F16B 5/0291, F16B 5/04, F16B 5/045, F16B 5/06, F16B 5/0607, F16B 5/0614, F16B 5/0621, F16B 5/0628, F16B 5/0635, F16B 5/0642, F16B 5/065, F16B 5/0657, F16B 5/0664, F16B 2005/0671, F16B 2005/0678, F16B 5/0685, F16B 5/0692, F16B 5/07, F16B 5/08, F16B 5/10, F16B 5/12, F16B 5/121, F16B 5/123, F16B 5/125, F16B 5/126, F16B 5/128, F16B 7/00, F16B 7/02, F16B 7/025, F16B 7/04, F16B 7/0406, F16B 7/0413, F16B 7/042, F16B 7/0426, F16B 7/0433, F16B 7/044, F16B 7/0446, F16B 7/0453, F16B 7/046, F16B 7/0466, F16B 7/0473, F16B 7/048, F16B 7/0486, F16B 7/0493, F16B 7/06, F16B 7/10, F16B 7/105, F16B 7/14, F16B 7/1409, F16B 7/1418, F16B 7/1427, F16B 7/1436, F16B 7/1445, F16B 7/1454, F16B 7/1463, F16B 7/1472, F16B 7/1481, F16B 7/149, F16B 2007/16, F16B 7/18, F16B 7/182, F16B 7/185, F16B 7/187, F16B 7/20, F16B 7/22, F16B 9/00, F16B 9/01, F16B 9/02, F16B 9/023, F16B 9/026, F16B 9/05, F16B 9/052, F16B 9/054, F16B 9/056, F16B 9/058, F16B 9/07, F16B 9/09, F16B 11/00, F16B 11/002, F16B 11/004, F16B 11/006, F16B 11/008, F16B 12/00, F16B 12/02, F16B 12/04, F16B 2012/043, F16B 2012/046, F16B 12/06, F16B 12/08, F16B 12/10, F16B 2012/103, F16B 2012/106, F16B 12/12, F16B 12/125, F16B 12/14, F16B 2012/145, F16B 12/16, F16B 12/18, F16B 12/20, F16B 12/2009, F16B 2012/2018, F16B 12/2027, F16B 12/2036, F16B 2012/2045,

Type *	**Symbol**	**Indent Level Number of dots (e.g. 0, 1, 2)**	**Title (new or modified) "CPC only" text should normally be enclosed in {curly brackets}****	**Transferred to#**
				F16B 12/2054, F16B 12/2063, F16B 2012/2072, F16B 2012/2081, F16B 2012/209, F16B 12/22, F16B 12/24, F16B 12/26, F16B 12/28, F16B 12/30, F16B 12/32, F16B 12/34, F16B 12/36, F16B 12/38, F16B 12/40, F16B 2012/403, F16B 2012/406, F16B 12/42, F16B 12/44, F16B 2012/443, F16B 2012/446, F16B 12/46, F16B 2012/463, F16B 2012/466, F16B 12/48, F16B 12/50, F16B 2012/505, F16B 12/52, F16B 12/54, F16B 12/56, F16B 12/58, F16B 12/60, F16B 13/00, F16B 13/001, F16B 13/002, F16B 13/003, F16B 13/004, F16B 13/005, F16B 2013/006, F16B 2013/007, F16B 2013/008, F16B 2013/009, F16B 13/02, F16B 13/025, F16B 13/04, F16B 13/045, F16B 13/06, F16B 13/061, F16B 13/063, F16B 13/065, F16B 13/066, F16B 13/068, F16B 13/08, F16B 13/0808, F16B 13/0816, F16B 13/0825, F16B 13/0833, F16B 13/0841, F16B 13/085, F16B 13/0858, F16B 13/0866, F16B 13/0883, F16B 13/0891, F16B 2013/10, F16B 2013/105, F16B 13/12, F16B 13/122, F16B 13/124, F16B 13/126, F16B 13/128, F16B 13/14, F16B 13/141, F16B 13/142, F16B 13/143, F16B 13/144, F16B 13/145, F16B 13/146, F16B 2013/147, F16B 2013/148, F16B 15/00, F16B 15/0007, F16B 15/0015, F16B 15/0023, F16B 15/003, F16B 15/0038, F16B 15/0046, F16B 15/0053, F16B 2015/0061, F16B 2015/0069, F16B 2015/0076, F16B 2015/0084, F16B 15/0092, F16B 15/02, F16B 15/04, F16B 15/06, F16B 15/08, F16B 17/00, F16B 17/004, F16B 17/006, F16B 17/008, F16B 19/00, F16B 19/002, F16B 19/004, F16B 2019/006, F16B 19/008, F16B 19/02, F16B 19/04, F16B 2019/045, F16B 19/05, F16B 2019/055, F16B 19/06, F16B 19/08, F16B 19/083, F16B 19/086, F16B 19/10, F16B 2019/1009, F16B 2019/1018, F16B 19/1027,

Type *	**Symbol**	**Indent Level Number of dots (e.g. 0, 1, 2)**	**Title (new or modified) "CPC only" text should normally be enclosed in {curly brackets}****	**Transferred to#**
				F16B 19/1036, F16B 19/1045, F16B 19/1054, F16B 19/1063, F16B 19/1072, F16B 19/1081, F16B 19/109, F16B 19/12, F16B 19/125, F16B 19/14, F16B 21/00, F16B 21/02, F16B 21/04, F16B 21/06, F16B 21/065, F16B 21/07, F16B 21/071, F16B 21/073, F16B 21/075, F16B 21/076, F16B 21/078, F16B 21/08, F16B 21/082, F16B 21/084, F16B 21/086, F16B 21/088, F16B 21/09, F16B 21/10, F16B 21/12, F16B 21/125, F16B 2021/14, F16B 21/16, F16B 21/165, F16B 21/18, F16B 21/183, F16B 21/186, F16B 21/20, F16B 21/205, F16B 23/00, F16B 23/0007, F16B 23/0015, F16B 23/0023, F16B 23/003, F16B 23/0038, F16B 23/0046, F16B 23/0053, F16B 23/0061, F16B 23/0069, F16B 23/0076, F16B 23/0084, F16B 23/0092, F16B 25/00, F16B 25/0005, F16B 25/001, F16B 25/0015, F16B 25/0021, F16B 25/0026, F16B 25/0031, F16B 25/0036, F16B 25/0042, F16B 25/0047, F16B 25/0052, F16B 25/0057, F16B 25/0063, F16B 25/0068, F16B 25/0073, F16B 25/0078, F16B 25/0084, F16B 25/0089, F16B 25/0094, F16B 25/10, F16B 25/103, F16B 25/106, F16B 27/00, F16B 29/00, F16B 31/00, F16B 2031/002, F16B 31/005, F16B 31/007, F16B 31/02, F16B 31/021, F16B 2031/022, F16B 31/024, F16B 31/025, F16B 31/027, F16B 31/028, F16B 31/04, F16B 31/043, F16B 2031/046, F16B 31/06, F16B 33/00, F16B 33/002, F16B 33/004, F16B 33/006, F16B 33/008, F16B 33/02, F16B 2033/025, F16B 2033/04, F16B 33/06, F16B 35/00, F16B 35/002, F16B 35/005, F16B 35/007, F16B 35/02, F16B 35/04, F16B 35/041, F16B 35/042, F16B 35/044, F16B 35/045, F16B 35/047, F16B 35/048, F16B 35/06, F16B 35/065, F16B 37/00, F16B 37/002, F16B 37/005, F16B 2037/007, F16B 37/02, F16B 37/04, F16B 37/041, F16B 37/042,

Type *	**Symbol**	**Indent Level Number of dots (e.g. 0, 1, 2)**	**Title (new or modified) "CPC only" text should normally be enclosed in {curly brackets}****	**Transferred to#**
				F16B 37/043, F16B 37/044, F16B 37/045, F16B 37/046, F16B 37/047, F16B 37/048, F16B 37/06, F16B 37/061, F16B 37/062, F16B 37/064, F16B 37/065, F16B 37/067, F16B 37/068, F16B 37/08, F16B 37/0807, F16B 37/0814, F16B 37/0821, F16B 37/0828, F16B 37/0835, F16B 37/0842, F16B 37/085, F16B 37/0857, F16B 37/0864, F16B 37/0871, F16B 37/0878, F16B 37/0885, F16B 37/0892, F16B 37/12, F16B 37/122, F16B 37/125, F16B 37/127, F16B 37/14, F16B 37/145, F16B 37/16, F16B 39/00, F16B 39/01, F16B 39/02, F16B 39/021, F16B 39/023, F16B 39/025, F16B 39/026, F16B 39/028, F16B 39/04, F16B 39/06, F16B 39/08, F16B 39/10, F16B 39/101, F16B 39/103, F16B 39/105, F16B 39/106, F16B 39/108, F16B 39/12, F16B 39/122, F16B 39/124, F16B 39/126, F16B 39/128, F16B 39/14, F16B 39/16, F16B 39/18, F16B 39/20, F16B 39/22, F16B 39/225, F16B 39/24, F16B 39/26, F16B 39/28, F16B 39/282, F16B 39/2825, F16B 39/284, F16B 39/286, F16B 39/30, F16B 39/32, F16B 39/34, F16B 39/36, F16B 39/38, F16B 41/00, F16B 41/002, F16B 41/005, F16B 41/007, F16B 43/00, F16B 43/001, F16B 43/002, F16B 43/003, F16B 43/004, F16B 43/005, F16B 43/006, F16B 43/007, F16B 2043/008, F16B 43/009, F16B 43/02, F16B 43/025, F16B 45/00, F16B 45/02, F16B 45/025, F16B 45/04, F16B 45/06, F16B 47/00, F16B 47/003, F16B 47/006, F16B 2200/00, F16B 2200/10, F16B 2200/20, F16B 2200/205, F16B 2200/30, F16B 2200/40, F16B 2200/403, F16B 2200/406, F16B 2200/50, F16B 2200/503, F16B 2200/506, F16B 2200/509
F	Y10T 403/3993	2	Intermediate member extends completely through side	F16B 1/00, F16B 2001/0007, F16B 1/0014, F16B 2001/0021, F16B 2001/0028, F16B 2001/0035, F16B 2001/0042, F16B 1/005, F16B 1/0057, F16B 2001/0064, F16B 1/0071, F16B 2001/0078,

Type *	**Symbol**	**Indent Level Number of dots (e.g. 0, 1, 2)**	**Title (new or modified) "CPC only" text should normally be enclosed in {curly brackets}****	**Transferred to#**
				F16B 2001/0085, F16B 2001/0092, F16B 1/02, F16B 1/04, F16B 2/00, F16B 2/005, F16B 2/02, F16B 2/04, F16B 2/06, F16B 2/065, F16B 2/08, F16B 2/10, F16B 2/12, F16B 2/14, F16B 2/16, F16B 2/18, F16B 2/185, F16B 2/20, F16B 2/205, F16B 2/22, F16B 2/24, F16B 2/241, F16B 2/243, F16B 2/245, F16B 2/246, F16B 2/248, F16B 2/26, F16B 3/00, F16B 3/005, F16B 3/04, F16B 3/06, F16B 4/00, F16B 4/002, F16B 4/004, F16B 4/006, F16B 4/008, F16B 5/00, F16B 5/0004, F16B 5/0008, F16B 5/0012, F16B 5/0016, F16B 5/002, F16B 5/0024, F16B 5/0028, F16B 5/0032, F16B 5/0036, F16B 5/004, F16B 5/0044, F16B 5/0048, F16B 5/0052, F16B 5/0056, F16B 5/006, F16B 5/0064, F16B 5/0068, F16B 5/0072, F16B 5/0076, F16B 5/008, F16B 5/0084, F16B 5/0088, F16B 5/0092, F16B 5/0096, F16B 5/01, F16B 5/02, F16B 5/0208, F16B 5/0216, F16B 5/0225, F16B 5/0233, F16B 5/0241, F16B 5/025, F16B 5/0258, F16B 5/0266, F16B 5/0275, F16B 5/0283, F16B 5/0291, F16B 5/04, F16B 5/045, F16B 5/06, F16B 5/0607, F16B 5/0614, F16B 5/0621, F16B 5/0628, F16B 5/0635, F16B 5/0642, F16B 5/065, F16B 5/0657, F16B 5/0664, F16B 2005/0671, F16B 2005/0678, F16B 5/0685, F16B 5/0692, F16B 5/07, F16B 5/08, F16B 5/10, F16B 5/12, F16B 5/121, F16B 5/123, F16B 5/125, F16B 5/126, F16B 5/128, F16B 7/00, F16B 7/02, F16B 7/025, F16B 7/04, F16B 7/0406, F16B 7/0413, F16B 7/042, F16B 7/0426, F16B 7/0433, F16B 7/044, F16B 7/0446, F16B 7/0453, F16B 7/046, F16B 7/0466, F16B 7/0473, F16B 7/048, F16B 7/0486, F16B 7/0493, F16B 7/06, F16B 7/10, F16B 7/105, F16B 7/14, F16B 7/1409, F16B 7/1418, F16B 7/1427, F16B 7/1436, F16B 7/1445, F16B 7/1454, F16B 7/1463, F16B 7/1472, F16B 7/1481, F16B 7/149, F16B 2007/16, F16B 7/18, F16B 7/182, F16B 7/185, F16B 7/187, F16B 7/20, F16B 7/22, F16B 9/00,

Type *	**Symbol**	**Indent Level Number of dots (e.g. 0, 1, 2)**	**Title (new or modified) "CPC only" text should normally be enclosed in {curly brackets}****	**Transferred to#**
				F16B 9/01, F16B 9/02, F16B 9/023, F16B 9/026, F16B 9/05, F16B 9/052, F16B 9/054, F16B 9/056, F16B 9/058, F16B 9/07, F16B 9/09, F16B 11/00, F16B 11/002, F16B 11/004, F16B 11/006, F16B 11/008, F16B 12/00, F16B 12/02, F16B 12/04, F16B 2012/043, F16B 2012/046, F16B 12/06, F16B 12/08, F16B 12/10, F16B 2012/103, F16B 2012/106, F16B 12/12, F16B 12/125, F16B 12/14, F16B 2012/145, F16B 12/16, F16B 12/18, F16B 12/20, F16B 12/2009, F16B 2012/2018, F16B 12/2027, F16B 12/2036, F16B 2012/2045, F16B 12/2054, F16B 12/2063, F16B 2012/2072, F16B 2012/2081, F16B 2012/209, F16B 12/22, F16B 12/24, F16B 12/26, F16B 12/28, F16B 12/30, F16B 12/32, F16B 12/34, F16B 12/36, F16B 12/38, F16B 12/40, F16B 2012/403, F16B 2012/406, F16B 12/42, F16B 12/44, F16B 2012/443, F16B 2012/446, F16B 12/46, F16B 2012/463, F16B 2012/466, F16B 12/48, F16B 12/50, F16B 2012/505, F16B 12/52, F16B 12/54, F16B 12/56, F16B 12/58, F16B 12/60, F16B 13/00, F16B 13/001, F16B 13/002, F16B 13/003, F16B 13/004, F16B 13/005, F16B 2013/006, F16B 2013/007, F16B 2013/008, F16B 2013/009, F16B 13/02, F16B 13/025, F16B 13/04, F16B 13/045, F16B 13/06, F16B 13/061, F16B 13/063, F16B 13/065, F16B 13/066, F16B 13/068, F16B 13/08, F16B 13/0808, F16B 13/0816, F16B 13/0825, F16B 13/0833, F16B 13/0841, F16B 13/085, F16B 13/0858, F16B 13/0866, F16B 13/0883, F16B 13/0891, F16B 2013/10, F16B 2013/105, F16B 13/12, F16B 13/122, F16B 13/124, F16B 13/126, F16B 13/128, F16B 13/14, F16B 13/141, F16B 13/142, F16B 13/143, F16B 13/144, F16B 13/145, F16B 13/146, F16B 2013/147, F16B 2013/148, F16B 15/00, F16B 15/0007, F16B 15/0015,

Type *	**Symbol**	**Indent Level Number of dots (e.g. 0, 1, 2)**	**Title (new or modified) "CPC only" text should normally be enclosed in {curly brackets}****	**Transferred to#**
				F16B 15/0023, F16B 15/003, F16B 15/0038, F16B 15/0046, F16B 15/0053, F16B 2015/0061, F16B 2015/0069, F16B 2015/0076, F16B 2015/0084, F16B 15/0092, F16B 15/02, F16B 15/04, F16B 15/06, F16B 15/08, F16B 17/00, F16B 17/004, F16B 17/006, F16B 17/008, F16B 19/00, F16B 19/002, F16B 19/004, F16B 2019/006, F16B 19/008, F16B 19/02, F16B 19/04, F16B 2019/045, F16B 19/05, F16B 2019/055, F16B 19/06, F16B 19/08, F16B 19/083, F16B 19/086, F16B 19/10, F16B 2019/1009, F16B 2019/1018, F16B 19/1027, F16B 19/1036, F16B 19/1045, F16B 19/1054, F16B 19/1063, F16B 19/1072, F16B 19/1081, F16B 19/109, F16B 19/12, F16B 19/125, F16B 19/14, F16B 21/00, F16B 21/02, F16B 21/04, F16B 21/06, F16B 21/065, F16B 21/07, F16B 21/071, F16B 21/073, F16B 21/075, F16B 21/076, F16B 21/078, F16B 21/08, F16B 21/082, F16B 21/084, F16B 21/086, F16B 21/088, F16B 21/09, F16B 21/10, F16B 21/12, F16B 21/125, F16B 2021/14, F16B 21/16, F16B 21/165, F16B 21/18, F16B 21/183, F16B 21/186, F16B 21/20, F16B 21/205, F16B 23/00, F16B 23/0007, F16B 23/0015, F16B 23/0023, F16B 23/003, F16B 23/0038, F16B 23/0046, F16B 23/0053, F16B 23/0061, F16B 23/0069, F16B 23/0076, F16B 23/0084, F16B 23/0092, F16B 25/00, F16B 25/0005, F16B 25/001, F16B 25/0015, F16B 25/0021, F16B 25/0026, F16B 25/0031, F16B 25/0036, F16B 25/0042, F16B 25/0047, F16B 25/0052, F16B 25/0057, F16B 25/0063, F16B 25/0068, F16B 25/0073, F16B 25/0078, F16B 25/0084, F16B 25/0089, F16B 25/0094, F16B 25/10, F16B 25/103, F16B 25/106, F16B 27/00, F16B 29/00, F16B 31/00, F16B 2031/002, F16B 31/005,

Type *	**Symbol**	**Indent Level Number of dots (e.g. 0, 1, 2)**	**Title (new or modified) "CPC only" text should normally be enclosed in {curly brackets}****	**Transferred to#**
				F16B 31/007, F16B 31/02, F16B 31/021, F16B 2031/022, F16B 31/024, F16B 31/025, F16B 31/027, F16B 31/028, F16B 31/04, F16B 31/043, F16B 2031/046, F16B 31/06, F16B 33/00, F16B 33/002, F16B 33/004, F16B 33/006, F16B 33/008, F16B 33/02, F16B 2033/025, F16B 2033/04, F16B 33/06, F16B 35/00, F16B 35/002, F16B 35/005, F16B 35/007, F16B 35/02, F16B 35/04, F16B 35/041, F16B 35/042, F16B 35/044, F16B 35/045, F16B 35/047, F16B 35/048, F16B 35/06, F16B 35/065, F16B 37/00, F16B 37/002, F16B 37/005, F16B 2037/007, F16B 37/02, F16B 37/04, F16B 37/041, F16B 37/042, F16B 37/043, F16B 37/044, F16B 37/045, F16B 37/046, F16B 37/047, F16B 37/048, F16B 37/06, F16B 37/061, F16B 37/062, F16B 37/064, F16B 37/065, F16B 37/067, F16B 37/068, F16B 37/08, F16B 37/0807, F16B 37/0814, F16B 37/0821, F16B 37/0828, F16B 37/0835, F16B 37/0842, F16B 37/085, F16B 37/0857, F16B 37/0864, F16B 37/0871, F16B 37/0878, F16B 37/0885, F16B 37/0892, F16B 37/12, F16B 37/122, F16B 37/125, F16B 37/127, F16B 37/14, F16B 37/145, F16B 37/16, F16B 39/00, F16B 39/01, F16B 39/02, F16B 39/021, F16B 39/023, F16B 39/025, F16B 39/026, F16B 39/028, F16B 39/04, F16B 39/06, F16B 39/08, F16B 39/10, F16B 39/101, F16B 39/103, F16B 39/105, F16B 39/106, F16B 39/108, F16B 39/12, F16B 39/122, F16B 39/124, F16B 39/126, F16B 39/128, F16B 39/14, F16B 39/16, F16B 39/18, F16B 39/20, F16B 39/22, F16B 39/225, F16B 39/24, F16B 39/26, F16B 39/28, F16B 39/282, F16B 39/2825, F16B 39/284, F16B 39/286, F16B 39/30, F16B 39/32, F16B 39/34, F16B 39/36, F16B 39/38, F16B 41/00, F16B 41/002, F16B 41/005, F16B 41/007, F16B 43/00, F16B 43/001, F16B 43/002, F16B 43/003, F16B 43/004, F16B 43/005, F16B 43/006, F16B 43/007, F16B 2043/008, F16B 43/009, F16B 43/02,

Type *	**Symbol**	**Indent Level Number of dots (e.g. 0, 1, 2)**	**Title (new or modified) "CPC only" text should normally be enclosed in {curly brackets}****	**Transferred to#**
				F16B 43/025, F16B 45/00, F16B 45/02, F16B 45/025, F16B 45/04, F16B 45/06, F16B 47/00, F16B 47/003, F16B 47/006, F16B 2200/00, F16B 2200/10, F16B 2200/20, F16B 2200/205, F16B 2200/30, F16B 2200/40, F16B 2200/403, F16B 2200/406, F16B 2200/50, F16B 2200/503, F16B 2200/506, F16B 2200/509
E	Y10T 403/46	1	Rod end to transverse side of member	
F	Y10T 403/4605	2	Stirrup	F16B 1/00, F16B 2001/0007, F16B 1/0014, F16B 2001/0021, F16B 2001/0028, F16B 2001/0035, F16B 2001/0042, F16B 1/005, F16B 1/0057, F16B 2001/0064, F16B 1/0071, F16B 2001/0078, F16B 2001/0085, F16B 2001/0092, F16B 1/02, F16B 1/04, F16B 2/00, F16B 2/005, F16B 2/02, F16B 2/04, F16B 2/06, F16B 2/065, F16B 2/08, F16B 2/10, F16B 2/12, F16B 2/14, F16B 2/16, F16B 2/18, F16B 2/185, F16B 2/20, F16B 2/205, F16B 2/22, F16B 2/24, F16B 2/241, F16B 2/243, F16B 2/245, F16B 2/246, F16B 2/248, F16B 2/26, F16B 3/00, F16B 3/005, F16B 3/04, F16B 3/06, F16B 4/00, F16B 4/002, F16B 4/004, F16B 4/006, F16B 4/008, F16B 5/00, F16B 5/0004, F16B 5/0008, F16B 5/0012, F16B 5/0016, F16B 5/002, F16B 5/0024, F16B 5/0028, F16B 5/0032, F16B 5/0036, F16B 5/004, F16B 5/0044, F16B 5/0048, F16B 5/0052, F16B 5/0056, F16B 5/006, F16B 5/0064, F16B 5/0068, F16B 5/0072, F16B 5/0076, F16B 5/008, F16B 5/0084, F16B 5/0088, F16B 5/0092, F16B 5/0096, F16B 5/01, F16B 5/02, F16B 5/0208, F16B 5/0216, F16B 5/0225, F16B 5/0233, F16B 5/0241, F16B 5/025, F16B 5/0258, F16B 5/0266, F16B 5/0275, F16B 5/0283, F16B 5/0291, F16B 5/04, F16B 5/045, F16B 5/06, F16B 5/0607, F16B 5/0614, F16B 5/0621, F16B 5/0628, F16B 5/0635, F16B 5/0642, F16B 5/065, F16B 5/0657, F16B 5/0664, F16B 2005/0671, F16B 2005/0678,

Type *	**Symbol**	**Indent Level Number of dots (e.g. 0, 1, 2)**	**Title (new or modified) "CPC only" text should normally be enclosed in {curly brackets}****	**Transferred to#**
				F16B 5/0685, F16B 5/0692, F16B 5/07, F16B 5/08, F16B 5/10, F16B 5/12, F16B 5/121, F16B 5/123, F16B 5/125, F16B 5/126, F16B 5/128, F16B 7/00, F16B 7/02, F16B 7/025, F16B 7/04, F16B 7/0406, F16B 7/0413, F16B 7/042, F16B 7/0426, F16B 7/0433, F16B 7/044, F16B 7/0446, F16B 7/0453, F16B 7/046, F16B 7/0466, F16B 7/0473, F16B 7/048, F16B 7/0486, F16B 7/0493, F16B 7/06, F16B 7/10, F16B 7/105, F16B 7/14, F16B 7/1409, F16B 7/1418, F16B 7/1427, F16B 7/1436, F16B 7/1445, F16B 7/1454, F16B 7/1463, F16B 7/1472, F16B 7/1481, F16B 7/149, F16B 2007/16, F16B 7/18, F16B 7/182, F16B 7/185, F16B 7/187, F16B 7/20, F16B 7/22, F16B 9/00, F16B 9/01, F16B 9/02, F16B 9/023, F16B 9/026, F16B 9/05, F16B 9/052, F16B 9/054, F16B 9/056, F16B 9/058, F16B 9/07, F16B 9/09, F16B 11/00, F16B 11/002, F16B 11/004, F16B 11/006, F16B 11/008, F16B 12/00, F16B 12/02, F16B 12/04, F16B 2012/043, F16B 2012/046, F16B 12/06, F16B 12/08, F16B 12/10, F16B 2012/103, F16B 2012/106, F16B 12/12, F16B 12/125, F16B 12/14, F16B 2012/145, F16B 12/16, F16B 12/18, F16B 12/20, F16B 12/2009, F16B 2012/2018, F16B 12/2027, F16B 12/2036, F16B 2012/2045, F16B 12/2054, F16B 12/2063, F16B 2012/2072, F16B 2012/2081, F16B 2012/209, F16B 12/22, F16B 12/24, F16B 12/26, F16B 12/28, F16B 12/30, F16B 12/32, F16B 12/34, F16B 12/36, F16B 12/38, F16B 12/40, F16B 2012/403, F16B 2012/406, F16B 12/42, F16B 12/44, F16B 2012/443, F16B 2012/446, F16B 12/46, F16B 2012/463, F16B 2012/466, F16B 12/48, F16B 12/50, F16B 2012/505, F16B 12/52, F16B 12/54, F16B 12/56, F16B 12/58, F16B 12/60, F16B 13/00, F16B 13/001, F16B 13/002, F16B 13/003, F16B 13/004, F16B 13/005, F16B 2013/006, F16B 2013/007, F16B 2013/008, F16B 2013/009,

Type *	**Symbol**	**Indent Level Number of dots (e.g. 0, 1, 2)**	**Title (new or modified) "CPC only" text should normally be enclosed in {curly brackets}****	**Transferred to#**
				F16B 13/02, F16B 13/025, F16B 13/04, F16B 13/045, F16B 13/06, F16B 13/061, F16B 13/063, F16B 13/065, F16B 13/066, F16B 13/068, F16B 13/08, F16B 13/0808, F16B 13/0816, F16B 13/0825, F16B 13/0833, F16B 13/0841, F16B 13/085, F16B 13/0858, F16B 13/0866, F16B 13/0883, F16B 13/0891, F16B 2013/10, F16B 2013/105, F16B 13/12, F16B 13/122, F16B 13/124, F16B 13/126, F16B 13/128, F16B 13/14, F16B 13/141, F16B 13/142, F16B 13/143, F16B 13/144, F16B 13/145, F16B 13/146, F16B 2013/147, F16B 2013/148, F16B 15/00, F16B 15/0007, F16B 15/0015, F16B 15/0023, F16B 15/003, F16B 15/0038, F16B 15/0046, F16B 15/0053, F16B 2015/0061, F16B 2015/0069, F16B 2015/0076, F16B 2015/0084, F16B 15/0092, F16B 15/02, F16B 15/04, F16B 15/06, F16B 15/08, F16B 17/00, F16B 17/004, F16B 17/006, F16B 17/008, F16B 19/00, F16B 19/002, F16B 19/004, F16B 2019/006, F16B 19/008, F16B 19/02, F16B 19/04, F16B 2019/045, F16B 19/05, F16B 2019/055, F16B 19/06, F16B 19/08, F16B 19/083, F16B 19/086, F16B 19/10, F16B 2019/1009, F16B 2019/1018, F16B 19/1027, F16B 19/1036, F16B 19/1045, F16B 19/1054, F16B 19/1063, F16B 19/1072, F16B 19/1081, F16B 19/109, F16B 19/12, F16B 19/125, F16B 19/14, F16B 21/00, F16B 21/02, F16B 21/04, F16B 21/06, F16B 21/065, F16B 21/07, F16B 21/071, F16B 21/073, F16B 21/075, F16B 21/076, F16B 21/078, F16B 21/08, F16B 21/082, F16B 21/084, F16B 21/086, F16B 21/088, F16B 21/09, F16B 21/10, F16B 21/12, F16B 21/125, F16B 2021/14, F16B 21/16, F16B 21/165, F16B 21/18, F16B 21/183, F16B 21/186, F16B 21/20, F16B 21/205, F16B 23/00,

Type *	**Symbol**	**Indent Level Number of dots (e.g. 0, 1, 2)**	**Title (new or modified) "CPC only" text should normally be enclosed in {curly brackets}****	**Transferred to#**
				F16B 23/0007, F16B 23/0015, F16B 23/0023, F16B 23/003, F16B 23/0038, F16B 23/0046, F16B 23/0053, F16B 23/0061, F16B 23/0069, F16B 23/0076, F16B 23/0084, F16B 23/0092, F16B 25/00, F16B 25/0005, F16B 25/001, F16B 25/0015, F16B 25/0021, F16B 25/0026, F16B 25/0031, F16B 25/0036, F16B 25/0042, F16B 25/0047, F16B 25/0052, F16B 25/0057, F16B 25/0063, F16B 25/0068, F16B 25/0073, F16B 25/0078, F16B 25/0084, F16B 25/0089, F16B 25/0094, F16B 25/10, F16B 25/103, F16B 25/106, F16B 27/00, F16B 29/00, F16B 31/00, F16B 2031/002, F16B 31/005, F16B 31/007, F16B 31/02, F16B 31/021, F16B 2031/022, F16B 31/024, F16B 31/025, F16B 31/027, F16B 31/028, F16B 31/04, F16B 31/043, F16B 2031/046, F16B 31/06, F16B 33/00, F16B 33/002, F16B 33/004, F16B 33/006, F16B 33/008, F16B 33/02, F16B 2033/025, F16B 2033/04, F16B 33/06, F16B 35/00, F16B 35/002, F16B 35/005, F16B 35/007, F16B 35/02, F16B 35/04, F16B 35/041, F16B 35/042, F16B 35/044, F16B 35/045, F16B 35/047, F16B 35/048, F16B 35/06, F16B 35/065, F16B 37/00, F16B 37/002, F16B 37/005, F16B 2037/007, F16B 37/02, F16B 37/04, F16B 37/041, F16B 37/042, F16B 37/043, F16B 37/044, F16B 37/045, F16B 37/046, F16B 37/047, F16B 37/048, F16B 37/06, F16B 37/061, F16B 37/062, F16B 37/064, F16B 37/065, F16B 37/067, F16B 37/068, F16B 37/08, F16B 37/0807, F16B 37/0814, F16B 37/0821, F16B 37/0828, F16B 37/0835, F16B 37/0842, F16B 37/085, F16B 37/0857, F16B 37/0864, F16B 37/0871, F16B 37/0878, F16B 37/0885, F16B 37/0892, F16B 37/12, F16B 37/122, F16B 37/125, F16B 37/127, F16B 37/14, F16B 37/145, F16B 37/16, F16B 39/00, F16B 39/01,

Type *	**Symbol**	**Indent Level Number of dots (e.g. 0, 1, 2)**	**Title (new or modified) "CPC only" text should normally be enclosed in {curly brackets}****	**Transferred to#**
				F16B 39/02, F16B 39/021, F16B 39/023, F16B 39/025, F16B 39/026, F16B 39/028, F16B 39/04, F16B 39/06, F16B 39/08, F16B 39/10, F16B 39/101, F16B 39/103, F16B 39/105, F16B 39/106, F16B 39/108, F16B 39/12, F16B 39/122, F16B 39/124, F16B 39/126, F16B 39/128, F16B 39/14, F16B 39/16, F16B 39/18, F16B 39/20, F16B 39/22, F16B 39/225, F16B 39/24, F16B 39/26, F16B 39/28, F16B 39/282, F16B 39/2825, F16B 39/284, F16B 39/286, F16B 39/30, F16B 39/32, F16B 39/34, F16B 39/36, F16B 39/38, F16B 41/00, F16B 41/002, F16B 41/005, F16B 41/007, F16B 43/00, F16B 43/001, F16B 43/002, F16B 43/003, F16B 43/004, F16B 43/005, F16B 43/006, F16B 43/007, F16B 2043/008, F16B 43/009, F16B 43/02, F16B 43/025, F16B 45/00, F16B 45/02, F16B 45/025, F16B 45/04, F16B 45/06, F16B 47/00, F16B 47/003, F16B 47/006, F16B 2200/00, F16B 2200/10, F16B 2200/20, F16B 2200/205, F16B 2200/30, F16B 2200/40, F16B 2200/403, F16B 2200/406, F16B 2200/50, F16B 2200/503, F16B 2200/506, F16B 2200/509
F	Y10T 403/4608	2	Structure attached to rod end encompasses side	Y10T 403/46, F16B 1/00, F16B 2001/0007, F16B 1/0014, F16B 2001/0021, F16B 2001/0028, F16B 2001/0035, F16B 2001/0042, F16B 1/005, F16B 1/0057, F16B 2001/0064, F16B 1/0071, F16B 2001/0078, F16B 2001/0085, F16B 2001/0092, F16B 1/02, F16B 1/04, F16B 2/00, F16B 2/005, F16B 2/02, F16B 2/04, F16B 2/06, F16B 2/065, F16B 2/08, F16B 2/10, F16B 2/12, F16B 2/14, F16B 2/16, F16B 2/18, F16B 2/185, F16B 2/20, F16B 2/205, F16B 2/22, F16B 2/24, F16B 2/241, F16B 2/243, F16B 2/245, F16B 2/246, F16B 2/248, F16B 2/26, F16B 3/00, F16B 3/005, F16B 3/04, F16B 3/06, F16B 4/00, F16B 4/002, F16B 4/004, F16B 4/006, F16B 4/008, F16B 5/00, F16B 5/0004,

Type *	**Symbol**	**Indent Level Number of dots (e.g. 0, 1, 2)**	**Title (new or modified) "CPC only" text should normally be enclosed in {curly brackets}****	**Transferred to#**
				F16B 5/0008, F16B 5/0012, F16B 5/0016, F16B 5/002, F16B 5/0024, F16B 5/0028, F16B 5/0032, F16B 5/0036, F16B 5/004, F16B 5/0044, F16B 5/0048, F16B 5/0052, F16B 5/0056, F16B 5/006, F16B 5/0064, F16B 5/0068, F16B 5/0072, F16B 5/0076, F16B 5/008, F16B 5/0084, F16B 5/0088, F16B 5/0092, F16B 5/0096, F16B 5/01, F16B 5/02, F16B 5/0208, F16B 5/0216, F16B 5/0225, F16B 5/0233, F16B 5/0241, F16B 5/025, F16B 5/0258, F16B 5/0266, F16B 5/0275, F16B 5/0283, F16B 5/0291, F16B 5/04, F16B 5/045, F16B 5/06, F16B 5/0607, F16B 5/0614, F16B 5/0621, F16B 5/0628, F16B 5/0635, F16B 5/0642, F16B 5/065, F16B 5/0657, F16B 5/0664, F16B 2005/0671, F16B 2005/0678, F16B 5/0685, F16B 5/0692, F16B 5/07, F16B 5/08, F16B 5/10, F16B 5/12, F16B 5/121, F16B 5/123, F16B 5/125, F16B 5/126, F16B 5/128, F16B 7/00, F16B 7/02, F16B 7/025, F16B 7/04, F16B 7/0406, F16B 7/0413, F16B 7/042, F16B 7/0426, F16B 7/0433, F16B 7/044, F16B 7/0446, F16B 7/0453, F16B 7/046, F16B 7/0466, F16B 7/0473, F16B 7/048, F16B 7/0486, F16B 7/0493, F16B 7/06, F16B 7/10, F16B 7/105, F16B 7/14, F16B 7/1409, F16B 7/1418, F16B 7/1427, F16B 7/1436, F16B 7/1445, F16B 7/1454, F16B 7/1463, F16B 7/1472, F16B 7/1481, F16B 7/149, F16B 2007/16, F16B 7/18, F16B 7/182, F16B 7/185, F16B 7/187, F16B 7/20, F16B 7/22, F16B 9/00, F16B 9/01, F16B 9/02, F16B 9/023, F16B 9/026, F16B 9/05, F16B 9/052, F16B 9/054, F16B 9/056, F16B 9/058, F16B 9/07, F16B 9/09, F16B 11/00, F16B 11/002, F16B 11/004, F16B 11/006, F16B 11/008, F16B 12/00, F16B 12/02, F16B 12/04, F16B 2012/043, F16B 2012/046, F16B 12/06, F16B 12/08, F16B 12/10, F16B 2012/103, F16B 2012/106, F16B 12/12, F16B 12/125, F16B 12/14, F16B 2012/145, F16B 12/16, F16B 12/18, F16B 12/20, F16B 12/2009,

Type *	**Symbol**	**Indent Level Number of dots (e.g. 0, 1, 2)**	**Title (new or modified) "CPC only" text should normally be enclosed in {curly brackets}****	**Transferred to#**
				F16B 2012/2018, F16B 12/2027, F16B 12/2036, F16B 2012/2045, F16B 12/2054, F16B 12/2063, F16B 2012/2072, F16B 2012/2081, F16B 2012/209, F16B 12/22, F16B 12/24, F16B 12/26, F16B 12/28, F16B 12/30, F16B 12/32, F16B 12/34, F16B 12/36, F16B 12/38, F16B 12/40, F16B 2012/403, F16B 2012/406, F16B 12/42, F16B 12/44, F16B 2012/443, F16B 2012/446, F16B 12/46, F16B 2012/463, F16B 2012/466, F16B 12/48, F16B 12/50, F16B 2012/505, F16B 12/52, F16B 12/54, F16B 12/56, F16B 12/58, F16B 12/60, F16B 13/00, F16B 13/001, F16B 13/002, F16B 13/003, F16B 13/004, F16B 13/005, F16B 2013/006, F16B 2013/007, F16B 2013/008, F16B 2013/009, F16B 13/02, F16B 13/025, F16B 13/04, F16B 13/045, F16B 13/06, F16B 13/061, F16B 13/063, F16B 13/065, F16B 13/066, F16B 13/068, F16B 13/08, F16B 13/0808, F16B 13/0816, F16B 13/0825, F16B 13/0833, F16B 13/0841, F16B 13/085, F16B 13/0858, F16B 13/0866, F16B 13/0883, F16B 13/0891, F16B 2013/10, F16B 2013/105, F16B 13/12, F16B 13/122, F16B 13/124, F16B 13/126, F16B 13/128, F16B 13/14, F16B 13/141, F16B 13/142, F16B 13/143, F16B 13/144, F16B 13/145, F16B 13/146, F16B 2013/147, F16B 2013/148, F16B 15/00, F16B 15/0007, F16B 15/0015, F16B 15/0023, F16B 15/003, F16B 15/0038, F16B 15/0046, F16B 15/0053, F16B 2015/0061, F16B 2015/0069, F16B 2015/0076, F16B 2015/0084, F16B 15/0092, F16B 15/02, F16B 15/04, F16B 15/06, F16B 15/08, F16B 17/00, F16B 17/004, F16B 17/006, F16B 17/008, F16B 19/00, F16B 19/002, F16B 19/004, F16B 2019/006, F16B 19/008, F16B 19/02, F16B 19/04, F16B 2019/045, F16B 19/05, F16B 2019/055, F16B 19/06, F16B 19/08, F16B 19/083, F16B 19/086,

Type *	**Symbol**	**Indent Level Number of dots (e.g. 0, 1, 2)**	**Title (new or modified) "CPC only" text should normally be enclosed in {curly brackets}****	**Transferred to#**
				F16B 19/10, F16B 2019/1009, F16B 2019/1018, F16B 19/1027, F16B 19/1036, F16B 19/1045, F16B 19/1054, F16B 19/1063, F16B 19/1072, F16B 19/1081, F16B 19/109, F16B 19/12, F16B 19/125, F16B 19/14, F16B 21/00, F16B 21/02, F16B 21/04, F16B 21/06, F16B 21/065, F16B 21/07, F16B 21/071, F16B 21/073, F16B 21/075, F16B 21/076, F16B 21/078, F16B 21/08, F16B 21/082, F16B 21/084, F16B 21/086, F16B 21/088, F16B 21/09, F16B 21/10, F16B 21/12, F16B 21/125, F16B 2021/14, F16B 21/16, F16B 21/165, F16B 21/18, F16B 21/183, F16B 21/186, F16B 21/20, F16B 21/205, F16B 23/00, F16B 23/0007, F16B 23/0015, F16B 23/0023, F16B 23/003, F16B 23/0038, F16B 23/0046, F16B 23/0053, F16B 23/0061, F16B 23/0069, F16B 23/0076, F16B 23/0084, F16B 23/0092, F16B 25/00, F16B 25/0005, F16B 25/001, F16B 25/0015, F16B 25/0021, F16B 25/0026, F16B 25/0031, F16B 25/0036, F16B 25/0042, F16B 25/0047, F16B 25/0052, F16B 25/0057, F16B 25/0063, F16B 25/0068, F16B 25/0073, F16B 25/0078, F16B 25/0084, F16B 25/0089, F16B 25/0094, F16B 25/10, F16B 25/103, F16B 25/106, F16B 27/00, F16B 29/00, F16B 31/00, F16B 2031/002, F16B 31/005, F16B 31/007, F16B 31/02, F16B 31/021, F16B 2031/022, F16B 31/024, F16B 31/025, F16B 31/027, F16B 31/028, F16B 31/04, F16B 31/043, F16B 2031/046, F16B 31/06, F16B 33/00, F16B 33/002, F16B 33/004, F16B 33/006, F16B 33/008, F16B 33/02, F16B 2033/025, F16B 2033/04, F16B 33/06, F16B 35/00, F16B 35/002, F16B 35/005, F16B 35/007, F16B 35/02, F16B 35/04, F16B 35/041, F16B 35/042, F16B 35/044, F16B 35/045, F16B 35/047, F16B 35/048, F16B 35/06, F16B 35/065, F16B 37/00, F16B 37/002,

Type *	**Symbol**	**Indent Level Number of dots (e.g. 0, 1, 2)**	**Title (new or modified) "CPC only" text should normally be enclosed in {curly brackets}****	**Transferred to#**
				F16B 37/005, F16B 2037/007, F16B 37/02, F16B 37/04, F16B 37/041, F16B 37/042, F16B 37/043, F16B 37/044, F16B 37/045, F16B 37/046, F16B 37/047, F16B 37/048, F16B 37/06, F16B 37/061, F16B 37/062, F16B 37/064, F16B 37/065, F16B 37/067, F16B 37/068, F16B 37/08, F16B 37/0807, F16B 37/0814, F16B 37/0821, F16B 37/0828, F16B 37/0835, F16B 37/0842, F16B 37/085, F16B 37/0857, F16B 37/0864, F16B 37/0871, F16B 37/0878, F16B 37/0885, F16B 37/0892, F16B 37/12, F16B 37/122, F16B 37/125, F16B 37/127, F16B 37/14, F16B 37/145, F16B 37/16, F16B 39/00, F16B 39/01, F16B 39/02, F16B 39/021, F16B 39/023, F16B 39/025, F16B 39/026, F16B 39/028, F16B 39/04, F16B 39/06, F16B 39/08, F16B 39/10, F16B 39/101, F16B 39/103, F16B 39/105, F16B 39/106, F16B 39/108, F16B 39/12, F16B 39/122, F16B 39/124, F16B 39/126, F16B 39/128, F16B 39/14, F16B 39/16, F16B 39/18, F16B 39/20, F16B 39/22, F16B 39/225, F16B 39/24, F16B 39/26, F16B 39/28, F16B 39/282, F16B 39/2825, F16B 39/284, F16B 39/286, F16B 39/30, F16B 39/32, F16B 39/34, F16B 39/36, F16B 39/38, F16B 41/00, F16B 41/002, F16B 41/005, F16B 41/007, F16B 43/00, F16B 43/001, F16B 43/002, F16B 43/003, F16B 43/004, F16B 43/005, F16B 43/006, F16B 43/007, F16B 2043/008, F16B 43/009, F16B 43/02, F16B 43/025, F16B 45/00, F16B 45/02, F16B 45/025, F16B 45/04, F16B 45/06, F16B 47/00, F16B 47/003, F16B 47/006, F16B 2200/00, F16B 2200/10, F16B 2200/20, F16B 2200/205, F16B 2200/30, F16B 2200/40, F16B 2200/403, F16B 2200/406, F16B 2200/50, F16B 2200/503, F16B 2200/506, F16B 2200/509
F	Y10T 403/4611	3	Clamped saddle	Y10T 403/46, F16B 1/00, F16B 2001/0007, F16B 1/0014, F16B 2001/0021, F16B 2001/0028, F16B 2001/0035,

Type *	**Symbol**	**Indent Level Number of dots (e.g. 0, 1, 2)**	**Title (new or modified) "CPC only" text should normally be enclosed in {curly brackets}****	**Transferred to#**
				F16B 2001/0042, F16B 1/005, F16B 1/0057, F16B 2001/0064, F16B 1/0071, F16B 2001/0078, F16B 2001/0085, F16B 2001/0092, F16B 1/02, F16B 1/04, F16B 2/00, F16B 2/005, F16B 2/02, F16B 2/04, F16B 2/06, F16B 2/065, F16B 2/08, F16B 2/10, F16B 2/12, F16B 2/14, F16B 2/16, F16B 2/18, F16B 2/185, F16B 2/20, F16B 2/205, F16B 2/22, F16B 2/24, F16B 2/241, F16B 2/243, F16B 2/245, F16B 2/246, F16B 2/248, F16B 2/26, F16B 3/00, F16B 3/005, F16B 3/04, F16B 3/06, F16B 4/00, F16B 4/002, F16B 4/004, F16B 4/006, F16B 4/008, F16B 5/00, F16B 5/0004, F16B 5/0008, F16B 5/0012, F16B 5/0016, F16B 5/002, F16B 5/0024, F16B 5/0028, F16B 5/0032, F16B 5/0036, F16B 5/004, F16B 5/0044, F16B 5/0048, F16B 5/0052, F16B 5/0056, F16B 5/006, F16B 5/0064, F16B 5/0068, F16B 5/0072, F16B 5/0076, F16B 5/008, F16B 5/0084, F16B 5/0088, F16B 5/0092, F16B 5/0096, F16B 5/01, F16B 5/02, F16B 5/0208, F16B 5/0216, F16B 5/0225, F16B 5/0233, F16B 5/0241, F16B 5/025, F16B 5/0258, F16B 5/0266, F16B 5/0275, F16B 5/0283, F16B 5/0291, F16B 5/04, F16B 5/045, F16B 5/06, F16B 5/0607, F16B 5/0614, F16B 5/0621, F16B 5/0628, F16B 5/0635, F16B 5/0642, F16B 5/065, F16B 5/0657, F16B 5/0664, F16B 2005/0671, F16B 2005/0678, F16B 5/0685, F16B 5/0692, F16B 5/07, F16B 5/08, F16B 5/10, F16B 5/12, F16B 5/121, F16B 5/123, F16B 5/125, F16B 5/126, F16B 5/128, F16B 7/00, F16B 7/02, F16B 7/025, F16B 7/04, F16B 7/0406, F16B 7/0413, F16B 7/042, F16B 7/0426, F16B 7/0433, F16B 7/044, F16B 7/0446, F16B 7/0453, F16B 7/046, F16B 7/0466, F16B 7/0473, F16B 7/048, F16B 7/0486, F16B 7/0493, F16B 7/06, F16B 7/10, F16B 7/105, F16B 7/14, F16B 7/1409, F16B 7/1418, F16B 7/1427, F16B 7/1436, F16B 7/1445, F16B 7/1454, F16B 7/1463, F16B 7/1472, F16B 7/1481,

Type *	**Symbol**	**Indent Level Number of dots (e.g. 0, 1, 2)**	**Title (new or modified) "CPC only" text should normally be enclosed in {curly brackets}****	**Transferred to#**
				F16B 7/149, F16B 2007/16, F16B 7/18, F16B 7/182, F16B 7/185, F16B 7/187, F16B 7/20, F16B 7/22, F16B 9/00, F16B 9/01, F16B 9/02, F16B 9/023, F16B 9/026, F16B 9/05, F16B 9/052, F16B 9/054, F16B 9/056, F16B 9/058, F16B 9/07, F16B 9/09, F16B 11/00, F16B 11/002, F16B 11/004, F16B 11/006, F16B 11/008, F16B 12/00, F16B 12/02, F16B 12/04, F16B 2012/043, F16B 2012/046, F16B 12/06, F16B 12/08, F16B 12/10, F16B 2012/103, F16B 2012/106, F16B 12/12, F16B 12/125, F16B 12/14, F16B 2012/145, F16B 12/16, F16B 12/18, F16B 12/20, F16B 12/2009, F16B 2012/2018, F16B 12/2027, F16B 12/2036, F16B 2012/2045, F16B 12/2054, F16B 12/2063, F16B 2012/2072, F16B 2012/2081, F16B 2012/209, F16B 12/22, F16B 12/24, F16B 12/26, F16B 12/28, F16B 12/30, F16B 12/32, F16B 12/34, F16B 12/36, F16B 12/38, F16B 12/40, F16B 2012/403, F16B 2012/406, F16B 12/42, F16B 12/44, F16B 2012/443, F16B 2012/446, F16B 12/46, F16B 2012/463, F16B 2012/466, F16B 12/48, F16B 12/50, F16B 2012/505, F16B 12/52, F16B 12/54, F16B 12/56, F16B 12/58, F16B 12/60, F16B 13/00, F16B 13/001, F16B 13/002, F16B 13/003, F16B 13/004, F16B 13/005, F16B 2013/006, F16B 2013/007, F16B 2013/008, F16B 2013/009, F16B 13/02, F16B 13/025, F16B 13/04, F16B 13/045, F16B 13/06, F16B 13/061, F16B 13/063, F16B 13/065, F16B 13/066, F16B 13/068, F16B 13/08, F16B 13/0808, F16B 13/0816, F16B 13/0825, F16B 13/0833, F16B 13/0841, F16B 13/085, F16B 13/0858, F16B 13/0866, F16B 13/0883, F16B 13/0891, F16B 2013/10, F16B 2013/105, F16B 13/12, F16B 13/122, F16B 13/124, F16B 13/126, F16B 13/128, F16B 13/14, F16B 13/141, F16B 13/142, F16B 13/143, F16B 13/144, F16B 13/145, F16B 13/146,

Type *	**Symbol**	**Indent Level Number of dots (e.g. 0, 1, 2)**	**Title (new or modified) "CPC only" text should normally be enclosed in {curly brackets}****	**Transferred to#**
				F16B 2013/147, F16B 2013/148, F16B 15/00, F16B 15/0007, F16B 15/0015, F16B 15/0023, F16B 15/003, F16B 15/0038, F16B 15/0046, F16B 15/0053, F16B 2015/0061, F16B 2015/0069, F16B 2015/0076, F16B 2015/0084, F16B 15/0092, F16B 15/02, F16B 15/04, F16B 15/06, F16B 15/08, F16B 17/00, F16B 17/004, F16B 17/006, F16B 17/008, F16B 19/00, F16B 19/002, F16B 19/004, F16B 2019/006, F16B 19/008, F16B 19/02, F16B 19/04, F16B 2019/045, F16B 19/05, F16B 2019/055, F16B 19/06, F16B 19/08, F16B 19/083, F16B 19/086, F16B 19/10, F16B 2019/1009, F16B 2019/1018, F16B 19/1027, F16B 19/1036, F16B 19/1045, F16B 19/1054, F16B 19/1063, F16B 19/1072, F16B 19/1081, F16B 19/109, F16B 19/12, F16B 19/125, F16B 19/14, F16B 21/00, F16B 21/02, F16B 21/04, F16B 21/06, F16B 21/065, F16B 21/07, F16B 21/071, F16B 21/073, F16B 21/075, F16B 21/076, F16B 21/078, F16B 21/08, F16B 21/082, F16B 21/084, F16B 21/086, F16B 21/088, F16B 21/09, F16B 21/10, F16B 21/12, F16B 21/125, F16B 2021/14, F16B 21/16, F16B 21/165, F16B 21/18, F16B 21/183, F16B 21/186, F16B 21/20, F16B 21/205, F16B 23/00, F16B 23/0007, F16B 23/0015, F16B 23/0023, F16B 23/003, F16B 23/0038, F16B 23/0046, F16B 23/0053, F16B 23/0061, F16B 23/0069, F16B 23/0076, F16B 23/0084, F16B 23/0092, F16B 25/00, F16B 25/0005, F16B 25/001, F16B 25/0015, F16B 25/0021, F16B 25/0026, F16B 25/0031, F16B 25/0036, F16B 25/0042, F16B 25/0047, F16B 25/0052, F16B 25/0057, F16B 25/0063, F16B 25/0068, F16B 25/0073, F16B 25/0078, F16B 25/0084, F16B 25/0089, F16B 25/0094, F16B 25/10, F16B 25/103, F16B 25/106,

Type *	**Symbol**	**Indent Level Number of dots (e.g. 0, 1, 2)**	**Title (new or modified) "CPC only" text should normally be enclosed in {curly brackets}****	**Transferred to#**
				F16B 27/00, F16B 29/00, F16B 31/00, F16B 2031/002, F16B 31/005, F16B 31/007, F16B 31/02, F16B 31/021, F16B 2031/022, F16B 31/024, F16B 31/025, F16B 31/027, F16B 31/028, F16B 31/04, F16B 31/043, F16B 2031/046, F16B 31/06, F16B 33/00, F16B 33/002, F16B 33/004, F16B 33/006, F16B 33/008, F16B 33/02, F16B 2033/025, F16B 2033/04, F16B 33/06, F16B 35/00, F16B 35/002, F16B 35/005, F16B 35/007, F16B 35/02, F16B 35/04, F16B 35/041, F16B 35/042, F16B 35/044, F16B 35/045, F16B 35/047, F16B 35/048, F16B 35/06, F16B 35/065, F16B 37/00, F16B 37/002, F16B 37/005, F16B 2037/007, F16B 37/02, F16B 37/04, F16B 37/041, F16B 37/042, F16B 37/043, F16B 37/044, F16B 37/045, F16B 37/046, F16B 37/047, F16B 37/048, F16B 37/06, F16B 37/061, F16B 37/062, F16B 37/064, F16B 37/065, F16B 37/067, F16B 37/068, F16B 37/08, F16B 37/0807, F16B 37/0814, F16B 37/0821, F16B 37/0828, F16B 37/0835, F16B 37/0842, F16B 37/085, F16B 37/0857, F16B 37/0864, F16B 37/0871, F16B 37/0878, F16B 37/0885, F16B 37/0892, F16B 37/12, F16B 37/122, F16B 37/125, F16B 37/127, F16B 37/14, F16B 37/145, F16B 37/16, F16B 39/00, F16B 39/01, F16B 39/02, F16B 39/021, F16B 39/023, F16B 39/025, F16B 39/026, F16B 39/028, F16B 39/04, F16B 39/06, F16B 39/08, F16B 39/10, F16B 39/101, F16B 39/103, F16B 39/105, F16B 39/106, F16B 39/108, F16B 39/12, F16B 39/122, F16B 39/124, F16B 39/126, F16B 39/128, F16B 39/14, F16B 39/16, F16B 39/18, F16B 39/20, F16B 39/22, F16B 39/225, F16B 39/24, F16B 39/26, F16B 39/28, F16B 39/282, F16B 39/2825, F16B 39/284, F16B 39/286, F16B 39/30, F16B 39/32, F16B 39/34, F16B 39/36, F16B 39/38, F16B 41/00, F16B 41/002, F16B 41/005, F16B 41/007, F16B 43/00, F16B 43/001, F16B 43/002, F16B 43/003, F16B 43/004, F16B 43/005,

Type *	**Symbol**	**Indent Level Number of dots (e.g. 0, 1, 2)**	**Title (new or modified) "CPC only" text should normally be enclosed in {curly brackets}****	**Transferred to#**
				F16B 43/006, F16B 43/007, F16B 2043/008, F16B 43/009, F16B 43/02, F16B 43/025, F16B 45/00, F16B 45/02, F16B 45/025, F16B 45/04, F16B 45/06, F16B 47/00, F16B 47/003, F16B 47/006, F16B 2200/00, F16B 2200/10, F16B 2200/20, F16B 2200/205, F16B 2200/30, F16B 2200/40, F16B 2200/403, F16B 2200/406, F16B 2200/50, F16B 2200/503, F16B 2200/506, F16B 2200/509
F	Y10T 403/4614	3	Yoke or ring	F16B 1/00, F16B 2001/0007, F16B 1/0014, F16B 2001/0021, F16B 2001/0028, F16B 2001/0035, F16B 2001/0042, F16B 1/005, F16B 1/0057, F16B 2001/0064, F16B 1/0071, F16B 2001/0078, F16B 2001/0085, F16B 2001/0092, F16B 1/02, F16B 1/04, F16B 2/00, F16B 2/005, F16B 2/02, F16B 2/04, F16B 2/06, F16B 2/065, F16B 2/08, F16B 2/10, F16B 2/12, F16B 2/14, F16B 2/16, F16B 2/18, F16B 2/185, F16B 2/20, F16B 2/205, F16B 2/22, F16B 2/24, F16B 2/241, F16B 2/243, F16B 2/245, F16B 2/246, F16B 2/248, F16B 2/26, F16B 3/00, F16B 3/005, F16B 3/04, F16B 3/06, F16B 4/00, F16B 4/002, F16B 4/004, F16B 4/006, F16B 4/008, F16B 5/00, F16B 5/0004, F16B 5/0008, F16B 5/0012, F16B 5/0016, F16B 5/002, F16B 5/0024, F16B 5/0028, F16B 5/0032, F16B 5/0036, F16B 5/004, F16B 5/0044, F16B 5/0048, F16B 5/0052, F16B 5/0056, F16B 5/006, F16B 5/0064, F16B 5/0068, F16B 5/0072, F16B 5/0076, F16B 5/008, F16B 5/0084, F16B 5/0088, F16B 5/0092, F16B 5/0096, F16B 5/01, F16B 5/02, F16B 5/0208, F16B 5/0216, F16B 5/0225, F16B 5/0233, F16B 5/0241, F16B 5/025, F16B 5/0258, F16B 5/0266, F16B 5/0275, F16B 5/0283, F16B 5/0291, F16B 5/04, F16B 5/045, F16B 5/06, F16B 5/0607, F16B 5/0614, F16B 5/0621, F16B 5/0628, F16B 5/0635, F16B 5/0642, F16B 5/065, F16B 5/0657, F16B 5/0664, F16B 2005/0671, F16B 2005/0678,

Type *	**Symbol**	**Indent Level Number of dots (e.g. 0, 1, 2)**	**Title (new or modified) "CPC only" text should normally be enclosed in {curly brackets}****	**Transferred to#**
				F16B 5/0685, F16B 5/0692, F16B 5/07, F16B 5/08, F16B 5/10, F16B 5/12, F16B 5/121, F16B 5/123, F16B 5/125, F16B 5/126, F16B 5/128, F16B 7/00, F16B 7/02, F16B 7/025, F16B 7/04, F16B 7/0406, F16B 7/0413, F16B 7/042, F16B 7/0426, F16B 7/0433, F16B 7/044, F16B 7/0446, F16B 7/0453, F16B 7/046, F16B 7/0466, F16B 7/0473, F16B 7/048, F16B 7/0486, F16B 7/0493, F16B 7/06, F16B 7/10, F16B 7/105, F16B 7/14, F16B 7/1409, F16B 7/1418, F16B 7/1427, F16B 7/1436, F16B 7/1445, F16B 7/1454, F16B 7/1463, F16B 7/1472, F16B 7/1481, F16B 7/149, F16B 2007/16, F16B 7/18, F16B 7/182, F16B 7/185, F16B 7/187, F16B 7/20, F16B 7/22, F16B 9/00, F16B 9/01, F16B 9/02, F16B 9/023, F16B 9/026, F16B 9/05, F16B 9/052, F16B 9/054, F16B 9/056, F16B 9/058, F16B 9/07, F16B 9/09, F16B 11/00, F16B 11/002, F16B 11/004, F16B 11/006, F16B 11/008, F16B 12/00, F16B 12/02, F16B 12/04, F16B 2012/043, F16B 2012/046, F16B 12/06, F16B 12/08, F16B 12/10, F16B 2012/103, F16B 2012/106, F16B 12/12, F16B 12/125, F16B 12/14, F16B 2012/145, F16B 12/16, F16B 12/18, F16B 12/20, F16B 12/2009, F16B 2012/2018, F16B 12/2027, F16B 12/2036, F16B 2012/2045, F16B 12/2054, F16B 12/2063, F16B 2012/2072, F16B 2012/2081, F16B 2012/209, F16B 12/22, F16B 12/24, F16B 12/26, F16B 12/28, F16B 12/30, F16B 12/32, F16B 12/34, F16B 12/36, F16B 12/38, F16B 12/40, F16B 2012/403, F16B 2012/406, F16B 12/42, F16B 12/44, F16B 2012/443, F16B 2012/446, F16B 12/46, F16B 2012/463, F16B 2012/466, F16B 12/48, F16B 12/50, F16B 2012/505, F16B 12/52, F16B 12/54, F16B 12/56, F16B 12/58, F16B 12/60, F16B 13/00, F16B 13/001, F16B 13/002, F16B 13/003, F16B 13/004, F16B 13/005, F16B 2013/006, F16B 2013/007, F16B 2013/008, F16B 2013/009,

Type *	**Symbol**	**Indent Level Number of dots (e.g. 0, 1, 2)**	**Title (new or modified) "CPC only" text should normally be enclosed in {curly brackets}****	**Transferred to#**
				F16B 13/02, F16B 13/025, F16B 13/04, F16B 13/045, F16B 13/06, F16B 13/061, F16B 13/063, F16B 13/065, F16B 13/066, F16B 13/068, F16B 13/08, F16B 13/0808, F16B 13/0816, F16B 13/0825, F16B 13/0833, F16B 13/0841, F16B 13/085, F16B 13/0858, F16B 13/0866, F16B 13/0883, F16B 13/0891, F16B 2013/10, F16B 2013/105, F16B 13/12, F16B 13/122, F16B 13/124, F16B 13/126, F16B 13/128, F16B 13/14, F16B 13/141, F16B 13/142, F16B 13/143, F16B 13/144, F16B 13/145, F16B 13/146, F16B 2013/147, F16B 2013/148, F16B 15/00, F16B 15/0007, F16B 15/0015, F16B 15/0023, F16B 15/003, F16B 15/0038, F16B 15/0046, F16B 15/0053, F16B 2015/0061, F16B 2015/0069, F16B 2015/0076, F16B 2015/0084, F16B 15/0092, F16B 15/02, F16B 15/04, F16B 15/06, F16B 15/08, F16B 17/00, F16B 17/004, F16B 17/006, F16B 17/008, F16B 19/00, F16B 19/002, F16B 19/004, F16B 2019/006, F16B 19/008, F16B 19/02, F16B 19/04, F16B 2019/045, F16B 19/05, F16B 2019/055, F16B 19/06, F16B 19/08, F16B 19/083, F16B 19/086, F16B 19/10, F16B 2019/1009, F16B 2019/1018, F16B 19/1027, F16B 19/1036, F16B 19/1045, F16B 19/1054, F16B 19/1063, F16B 19/1072, F16B 19/1081, F16B 19/109, F16B 19/12, F16B 19/125, F16B 19/14, F16B 21/00, F16B 21/02, F16B 21/04, F16B 21/06, F16B 21/065, F16B 21/07, F16B 21/071, F16B 21/073, F16B 21/075, F16B 21/076, F16B 21/078, F16B 21/08, F16B 21/082, F16B 21/084, F16B 21/086, F16B 21/088, F16B 21/09, F16B 21/10, F16B 21/12, F16B 21/125, F16B 2021/14, F16B 21/16, F16B 21/165, F16B 21/18, F16B 21/183, F16B 21/186, F16B 21/20, F16B 21/205, F16B 23/00,

Type *	**Symbol**	**Indent Level Number of dots (e.g. 0, 1, 2)**	**Title (new or modified) "CPC only" text should normally be enclosed in {curly brackets}****	**Transferred to#**
				F16B 23/0007, F16B 23/0015, F16B 23/0023, F16B 23/003, F16B 23/0038, F16B 23/0046, F16B 23/0053, F16B 23/0061, F16B 23/0069, F16B 23/0076, F16B 23/0084, F16B 23/0092, F16B 25/00, F16B 25/0005, F16B 25/001, F16B 25/0015, F16B 25/0021, F16B 25/0026, F16B 25/0031, F16B 25/0036, F16B 25/0042, F16B 25/0047, F16B 25/0052, F16B 25/0057, F16B 25/0063, F16B 25/0068, F16B 25/0073, F16B 25/0078, F16B 25/0084, F16B 25/0089, F16B 25/0094, F16B 25/10, F16B 25/103, F16B 25/106, F16B 27/00, F16B 29/00, F16B 31/00, F16B 2031/002, F16B 31/005, F16B 31/007, F16B 31/02, F16B 31/021, F16B 2031/022, F16B 31/024, F16B 31/025, F16B 31/027, F16B 31/028, F16B 31/04, F16B 31/043, F16B 2031/046, F16B 31/06, F16B 33/00, F16B 33/002, F16B 33/004, F16B 33/006, F16B 33/008, F16B 33/02, F16B 2033/025, F16B 2033/04, F16B 33/06, F16B 35/00, F16B 35/002, F16B 35/005, F16B 35/007, F16B 35/02, F16B 35/04, F16B 35/041, F16B 35/042, F16B 35/044, F16B 35/045, F16B 35/047, F16B 35/048, F16B 35/06, F16B 35/065, F16B 37/00, F16B 37/002, F16B 37/005, F16B 2037/007, F16B 37/02, F16B 37/04, F16B 37/041, F16B 37/042, F16B 37/043, F16B 37/044, F16B 37/045, F16B 37/046, F16B 37/047, F16B 37/048, F16B 37/06, F16B 37/061, F16B 37/062, F16B 37/064, F16B 37/065, F16B 37/067, F16B 37/068, F16B 37/08, F16B 37/0807, F16B 37/0814, F16B 37/0821, F16B 37/0828, F16B 37/0835, F16B 37/0842, F16B 37/085, F16B 37/0857, F16B 37/0864, F16B 37/0871, F16B 37/0878, F16B 37/0885, F16B 37/0892, F16B 37/12, F16B 37/122, F16B 37/125, F16B 37/127, F16B 37/14, F16B 37/145, F16B 37/16, F16B 39/00, F16B 39/01,

Type *	**Symbol**	**Indent Level Number of dots (e.g. 0, 1, 2)**	**Title (new or modified) "CPC only" text should normally be enclosed in {curly brackets}****	**Transferred to#**
				F16B 39/02, F16B 39/021, F16B 39/023, F16B 39/025, F16B 39/026, F16B 39/028, F16B 39/04, F16B 39/06, F16B 39/08, F16B 39/10, F16B 39/101, F16B 39/103, F16B 39/105, F16B 39/106, F16B 39/108, F16B 39/12, F16B 39/122, F16B 39/124, F16B 39/126, F16B 39/128, F16B 39/14, F16B 39/16, F16B 39/18, F16B 39/20, F16B 39/22, F16B 39/225, F16B 39/24, F16B 39/26, F16B 39/28, F16B 39/282, F16B 39/2825, F16B 39/284, F16B 39/286, F16B 39/30, F16B 39/32, F16B 39/34, F16B 39/36, F16B 39/38, F16B 41/00, F16B 41/002, F16B 41/005, F16B 41/007, F16B 43/00, F16B 43/001, F16B 43/002, F16B 43/003, F16B 43/004, F16B 43/005, F16B 43/006, F16B 43/007, F16B 2043/008, F16B 43/009, F16B 43/02, F16B 43/025, F16B 45/00, F16B 45/02, F16B 45/025, F16B 45/04, F16B 45/06, F16B 47/00, F16B 47/003, F16B 47/006, F16B 2200/00, F16B 2200/10, F16B 2200/20, F16B 2200/205, F16B 2200/30, F16B 2200/40, F16B 2200/403, F16B 2200/406, F16B 2200/50, F16B 2200/503, F16B 2200/506, F16B 2200/509
F	Y10T 403/4617	4	having radial screw at bight	F16B 1/00, F16B 2001/0007, F16B 1/0014, F16B 2001/0021, F16B 2001/0028, F16B 2001/0035, F16B 2001/0042, F16B 1/005, F16B 1/0057, F16B 2001/0064, F16B 1/0071, F16B 2001/0078, F16B 2001/0085, F16B 2001/0092, F16B 1/02, F16B 1/04, F16B 2/00, F16B 2/005, F16B 2/02, F16B 2/04, F16B 2/06, F16B 2/065, F16B 2/08, F16B 2/10, F16B 2/12, F16B 2/14, F16B 2/16, F16B 2/18, F16B 2/185, F16B 2/20, F16B 2/205, F16B 2/22, F16B 2/24, F16B 2/241, F16B 2/243, F16B 2/245, F16B 2/246, F16B 2/248, F16B 2/26, F16B 3/00, F16B 3/005, F16B 3/04, F16B 3/06, F16B 4/00, F16B 4/002, F16B 4/004, F16B 4/006, F16B 4/008, F16B 5/00, F16B 5/0004, F16B 5/0008, F16B 5/0012, F16B 5/0016,

Type *	**Symbol**	**Indent Level Number of dots (e.g. 0, 1, 2)**	**Title (new or modified) "CPC only" text should normally be enclosed in {curly brackets}****	**Transferred to#**
				F16B 5/002, F16B 5/0024, F16B 5/0028, F16B 5/0032, F16B 5/0036, F16B 5/004, F16B 5/0044, F16B 5/0048, F16B 5/0052, F16B 5/0056, F16B 5/006, F16B 5/0064, F16B 5/0068, F16B 5/0072, F16B 5/0076, F16B 5/008, F16B 5/0084, F16B 5/0088, F16B 5/0092, F16B 5/0096, F16B 5/01, F16B 5/02, F16B 5/0208, F16B 5/0216, F16B 5/0225, F16B 5/0233, F16B 5/0241, F16B 5/025, F16B 5/0258, F16B 5/0266, F16B 5/0275, F16B 5/0283, F16B 5/0291, F16B 5/04, F16B 5/045, F16B 5/06, F16B 5/0607, F16B 5/0614, F16B 5/0621, F16B 5/0628, F16B 5/0635, F16B 5/0642, F16B 5/065, F16B 5/0657, F16B 5/0664, F16B 2005/0671, F16B 2005/0678, F16B 5/0685, F16B 5/0692, F16B 5/07, F16B 5/08, F16B 5/10, F16B 5/12, F16B 5/121, F16B 5/123, F16B 5/125, F16B 5/126, F16B 5/128, F16B 7/00, F16B 7/02, F16B 7/025, F16B 7/04, F16B 7/0406, F16B 7/0413, F16B 7/042, F16B 7/0426, F16B 7/0433, F16B 7/044, F16B 7/0446, F16B 7/0453, F16B 7/046, F16B 7/0466, F16B 7/0473, F16B 7/048, F16B 7/0486, F16B 7/0493, F16B 7/06, F16B 7/10, F16B 7/105, F16B 7/14, F16B 7/1409, F16B 7/1418, F16B 7/1427, F16B 7/1436, F16B 7/1445, F16B 7/1454, F16B 7/1463, F16B 7/1472, F16B 7/1481, F16B 7/149, F16B 2007/16, F16B 7/18, F16B 7/182, F16B 7/185, F16B 7/187, F16B 7/20, F16B 7/22, F16B 9/00, F16B 9/01, F16B 9/02, F16B 9/023, F16B 9/026, F16B 9/05, F16B 9/052, F16B 9/054, F16B 9/056, F16B 9/058, F16B 9/07, F16B 9/09, F16B 11/00, F16B 11/002, F16B 11/004, F16B 11/006, F16B 11/008, F16B 12/00, F16B 12/02, F16B 12/04, F16B 2012/043, F16B 2012/046, F16B 12/06, F16B 12/08, F16B 12/10, F16B 2012/103, F16B 2012/106, F16B 12/12, F16B 12/125, F16B 12/14, F16B 2012/145, F16B 12/16, F16B 12/18, F16B 12/20, F16B 12/2009, F16B 2012/2018, F16B 12/2027, F16B 12/2036, F16B 2012/2045,

Type *	**Symbol**	**Indent Level Number of dots (e.g. 0, 1, 2)**	**Title (new or modified) "CPC only" text should normally be enclosed in {curly brackets}****	**Transferred to#**
				F16B 12/2054, F16B 12/2063, F16B 2012/2072, F16B 2012/2081, F16B 2012/209, F16B 12/22, F16B 12/24, F16B 12/26, F16B 12/28, F16B 12/30, F16B 12/32, F16B 12/34, F16B 12/36, F16B 12/38, F16B 12/40, F16B 2012/403, F16B 2012/406, F16B 12/42, F16B 12/44, F16B 2012/443, F16B 2012/446, F16B 12/46, F16B 2012/463, F16B 2012/466, F16B 12/48, F16B 12/50, F16B 2012/505, F16B 12/52, F16B 12/54, F16B 12/56, F16B 12/58, F16B 12/60, F16B 13/00, F16B 13/001, F16B 13/002, F16B 13/003, F16B 13/004, F16B 13/005, F16B 2013/006, F16B 2013/007, F16B 2013/008, F16B 2013/009, F16B 13/02, F16B 13/025, F16B 13/04, F16B 13/045, F16B 13/06, F16B 13/061, F16B 13/063, F16B 13/065, F16B 13/066, F16B 13/068, F16B 13/08, F16B 13/0808, F16B 13/0816, F16B 13/0825, F16B 13/0833, F16B 13/0841, F16B 13/085, F16B 13/0858, F16B 13/0866, F16B 13/0883, F16B 13/0891, F16B 2013/10, F16B 2013/105, F16B 13/12, F16B 13/122, F16B 13/124, F16B 13/126, F16B 13/128, F16B 13/14, F16B 13/141, F16B 13/142, F16B 13/143, F16B 13/144, F16B 13/145, F16B 13/146, F16B 2013/147, F16B 2013/148, F16B 15/00, F16B 15/0007, F16B 15/0015, F16B 15/0023, F16B 15/003, F16B 15/0038, F16B 15/0046, F16B 15/0053, F16B 2015/0061, F16B 2015/0069, F16B 2015/0076, F16B 2015/0084, F16B 15/0092, F16B 15/02, F16B 15/04, F16B 15/06, F16B 15/08, F16B 17/00, F16B 17/004, F16B 17/006, F16B 17/008, F16B 19/00, F16B 19/002, F16B 19/004, F16B 2019/006, F16B 19/008, F16B 19/02, F16B 19/04, F16B 2019/045, F16B 19/05, F16B 2019/055, F16B 19/06, F16B 19/08, F16B 19/083, F16B 19/086, F16B 19/10, F16B 2019/1009, F16B 2019/1018, F16B 19/1027,

Type *	**Symbol**	**Indent Level Number of dots (e.g. 0, 1, 2)**	**Title (new or modified) "CPC only" text should normally be enclosed in {curly brackets}****	**Transferred to#**
				F16B 19/1036, F16B 19/1045, F16B 19/1054, F16B 19/1063, F16B 19/1072, F16B 19/1081, F16B 19/109, F16B 19/12, F16B 19/125, F16B 19/14, F16B 21/00, F16B 21/02, F16B 21/04, F16B 21/06, F16B 21/065, F16B 21/07, F16B 21/071, F16B 21/073, F16B 21/075, F16B 21/076, F16B 21/078, F16B 21/08, F16B 21/082, F16B 21/084, F16B 21/086, F16B 21/088, F16B 21/09, F16B 21/10, F16B 21/12, F16B 21/125, F16B 2021/14, F16B 21/16, F16B 21/165, F16B 21/18, F16B 21/183, F16B 21/186, F16B 21/20, F16B 21/205, F16B 23/00, F16B 23/0007, F16B 23/0015, F16B 23/0023, F16B 23/003, F16B 23/0038, F16B 23/0046, F16B 23/0053, F16B 23/0061, F16B 23/0069, F16B 23/0076, F16B 23/0084, F16B 23/0092, F16B 25/00, F16B 25/0005, F16B 25/001, F16B 25/0015, F16B 25/0021, F16B 25/0026, F16B 25/0031, F16B 25/0036, F16B 25/0042, F16B 25/0047, F16B 25/0052, F16B 25/0057, F16B 25/0063, F16B 25/0068, F16B 25/0073, F16B 25/0078, F16B 25/0084, F16B 25/0089, F16B 25/0094, F16B 25/10, F16B 25/103, F16B 25/106, F16B 27/00, F16B 29/00, F16B 31/00, F16B 2031/002, F16B 31/005, F16B 31/007, F16B 31/02, F16B 31/021, F16B 2031/022, F16B 31/024, F16B 31/025, F16B 31/027, F16B 31/028, F16B 31/04, F16B 31/043, F16B 2031/046, F16B 31/06, F16B 33/00, F16B 33/002, F16B 33/004, F16B 33/006, F16B 33/008, F16B 33/02, F16B 2033/025, F16B 2033/04, F16B 33/06, F16B 35/00, F16B 35/002, F16B 35/005, F16B 35/007, F16B 35/02, F16B 35/04, F16B 35/041, F16B 35/042, F16B 35/044, F16B 35/045, F16B 35/047, F16B 35/048, F16B 35/06, F16B 35/065, F16B 37/00, F16B 37/002, F16B 37/005, F16B 2037/007, F16B 37/02, F16B 37/04, F16B 37/041, F16B 37/042,

Type *	**Symbol**	**Indent Level Number of dots (e.g. 0, 1, 2)**	**Title (new or modified) "CPC only" text should normally be enclosed in {curly brackets}****	**Transferred to#**
				F16B 37/043, F16B 37/044, F16B 37/045, F16B 37/046, F16B 37/047, F16B 37/048, F16B 37/06, F16B 37/061, F16B 37/062, F16B 37/064, F16B 37/065, F16B 37/067, F16B 37/068, F16B 37/08, F16B 37/0807, F16B 37/0814, F16B 37/0821, F16B 37/0828, F16B 37/0835, F16B 37/0842, F16B 37/085, F16B 37/0857, F16B 37/0864, F16B 37/0871, F16B 37/0878, F16B 37/0885, F16B 37/0892, F16B 37/12, F16B 37/122, F16B 37/125, F16B 37/127, F16B 37/14, F16B 37/145, F16B 37/16, F16B 39/00, F16B 39/01, F16B 39/02, F16B 39/021, F16B 39/023, F16B 39/025, F16B 39/026, F16B 39/028, F16B 39/04, F16B 39/06, F16B 39/08, F16B 39/10, F16B 39/101, F16B 39/103, F16B 39/105, F16B 39/106, F16B 39/108, F16B 39/12, F16B 39/122, F16B 39/124, F16B 39/126, F16B 39/128, F16B 39/14, F16B 39/16, F16B 39/18, F16B 39/20, F16B 39/22, F16B 39/225, F16B 39/24, F16B 39/26, F16B 39/28, F16B 39/282, F16B 39/2825, F16B 39/284, F16B 39/286, F16B 39/30, F16B 39/32, F16B 39/34, F16B 39/36, F16B 39/38, F16B 41/00, F16B 41/002, F16B 41/005, F16B 41/007, F16B 43/00, F16B 43/001, F16B 43/002, F16B 43/003, F16B 43/004, F16B 43/005, F16B 43/006, F16B 43/007, F16B 2043/008, F16B 43/009, F16B 43/02, F16B 43/025, F16B 45/00, F16B 45/02, F16B 45/025, F16B 45/04, F16B 45/06, F16B 47/00, F16B 47/003, F16B 47/006, F16B 2200/00, F16B 2200/10, F16B 2200/20, F16B 2200/205, F16B 2200/30, F16B 2200/40, F16B 2200/403, F16B 2200/406, F16B 2200/50, F16B 2200/503, F16B 2200/506, F16B 2200/509
F	Y10T 403/4621	2	including saddle	F16B 1/00, F16B 2001/0007, F16B 1/0014, F16B 2001/0021, F16B 2001/0028, F16B 2001/0035, F16B 2001/0042, F16B 1/005, F16B 1/0057, F16B 2001/0064, F16B 1/0071, F16B 2001/0078,

Type *	**Symbol**	**Indent Level Number of dots (e.g. 0, 1, 2)**	**Title (new or modified) "CPC only" text should normally be enclosed in {curly brackets}****	**Transferred to#**
				F16B 2001/0085, F16B 2001/0092, F16B 1/02, F16B 1/04, F16B 2/00, F16B 2/005, F16B 2/02, F16B 2/04, F16B 2/06, F16B 2/065, F16B 2/08, F16B 2/10, F16B 2/12, F16B 2/14, F16B 2/16, F16B 2/18, F16B 2/185, F16B 2/20, F16B 2/205, F16B 2/22, F16B 2/24, F16B 2/241, F16B 2/243, F16B 2/245, F16B 2/246, F16B 2/248, F16B 2/26, F16B 3/00, F16B 3/005, F16B 3/04, F16B 3/06, F16B 4/00, F16B 4/002, F16B 4/004, F16B 4/006, F16B 4/008, F16B 5/00, F16B 5/0004, F16B 5/0008, F16B 5/0012, F16B 5/0016, F16B 5/002, F16B 5/0024, F16B 5/0028, F16B 5/0032, F16B 5/0036, F16B 5/004, F16B 5/0044, F16B 5/0048, F16B 5/0052, F16B 5/0056, F16B 5/006, F16B 5/0064, F16B 5/0068, F16B 5/0072, F16B 5/0076, F16B 5/008, F16B 5/0084, F16B 5/0088, F16B 5/0092, F16B 5/0096, F16B 5/01, F16B 5/02, F16B 5/0208, F16B 5/0216, F16B 5/0225, F16B 5/0233, F16B 5/0241, F16B 5/025, F16B 5/0258, F16B 5/0266, F16B 5/0275, F16B 5/0283, F16B 5/0291, F16B 5/04, F16B 5/045, F16B 5/06, F16B 5/0607, F16B 5/0614, F16B 5/0621, F16B 5/0628, F16B 5/0635, F16B 5/0642, F16B 5/065, F16B 5/0657, F16B 5/0664, F16B 2005/0671, F16B 2005/0678, F16B 5/0685, F16B 5/0692, F16B 5/07, F16B 5/08, F16B 5/10, F16B 5/12, F16B 5/121, F16B 5/123, F16B 5/125, F16B 5/126, F16B 5/128, F16B 7/00, F16B 7/02, F16B 7/025, F16B 7/04, F16B 7/0406, F16B 7/0413, F16B 7/042, F16B 7/0426, F16B 7/0433, F16B 7/044, F16B 7/0446, F16B 7/0453, F16B 7/046, F16B 7/0466, F16B 7/0473, F16B 7/048, F16B 7/0486, F16B 7/0493, F16B 7/06, F16B 7/10, F16B 7/105, F16B 7/14, F16B 7/1409, F16B 7/1418, F16B 7/1427, F16B 7/1436, F16B 7/1445, F16B 7/1454, F16B 7/1463, F16B 7/1472, F16B 7/1481, F16B 7/149, F16B 2007/16, F16B 7/18, F16B 7/182, F16B 7/185, F16B 7/187, F16B 7/20, F16B 7/22, F16B 9/00,

Type *	**Symbol**	**Indent Level Number of dots (e.g. 0, 1, 2)**	**Title (new or modified) "CPC only" text should normally be enclosed in {curly brackets}****	**Transferred to#**
				F16B 9/01, F16B 9/02, F16B 9/023, F16B 9/026, F16B 9/05, F16B 9/052, F16B 9/054, F16B 9/056, F16B 9/058, F16B 9/07, F16B 9/09, F16B 11/00, F16B 11/002, F16B 11/004, F16B 11/006, F16B 11/008, F16B 12/00, F16B 12/02, F16B 12/04, F16B 2012/043, F16B 2012/046, F16B 12/06, F16B 12/08, F16B 12/10, F16B 2012/103, F16B 2012/106, F16B 12/12, F16B 12/125, F16B 12/14, F16B 2012/145, F16B 12/16, F16B 12/18, F16B 12/20, F16B 12/2009, F16B 2012/2018, F16B 12/2027, F16B 12/2036, F16B 2012/2045, F16B 12/2054, F16B 12/2063, F16B 2012/2072, F16B 2012/2081, F16B 2012/209, F16B 12/22, F16B 12/24, F16B 12/26, F16B 12/28, F16B 12/30, F16B 12/32, F16B 12/34, F16B 12/36, F16B 12/38, F16B 12/40, F16B 2012/403, F16B 2012/406, F16B 12/42, F16B 12/44, F16B 2012/443, F16B 2012/446, F16B 12/46, F16B 2012/463, F16B 2012/466, F16B 12/48, F16B 12/50, F16B 2012/505, F16B 12/52, F16B 12/54, F16B 12/56, F16B 12/58, F16B 12/60, F16B 13/00, F16B 13/001, F16B 13/002, F16B 13/003, F16B 13/004, F16B 13/005, F16B 2013/006, F16B 2013/007, F16B 2013/008, F16B 2013/009, F16B 13/02, F16B 13/025, F16B 13/04, F16B 13/045, F16B 13/06, F16B 13/061, F16B 13/063, F16B 13/065, F16B 13/066, F16B 13/068, F16B 13/08, F16B 13/0808, F16B 13/0816, F16B 13/0825, F16B 13/0833, F16B 13/0841, F16B 13/085, F16B 13/0858, F16B 13/0866, F16B 13/0883, F16B 13/0891, F16B 2013/10, F16B 2013/105, F16B 13/12, F16B 13/122, F16B 13/124, F16B 13/126, F16B 13/128, F16B 13/14, F16B 13/141, F16B 13/142, F16B 13/143, F16B 13/144, F16B 13/145, F16B 13/146, F16B 2013/147, F16B 2013/148, F16B 15/00, F16B 15/0007, F16B 15/0015,

Type *	**Symbol**	**Indent Level Number of dots (e.g. 0, 1, 2)**	**Title (new or modified) "CPC only" text should normally be enclosed in {curly brackets}****	**Transferred to#**
				F16B 15/0023, F16B 15/003, F16B 15/0038, F16B 15/0046, F16B 15/0053, F16B 2015/0061, F16B 2015/0069, F16B 2015/0076, F16B 2015/0084, F16B 15/0092, F16B 15/02, F16B 15/04, F16B 15/06, F16B 15/08, F16B 17/00, F16B 17/004, F16B 17/006, F16B 17/008, F16B 19/00, F16B 19/002, F16B 19/004, F16B 2019/006, F16B 19/008, F16B 19/02, F16B 19/04, F16B 2019/045, F16B 19/05, F16B 2019/055, F16B 19/06, F16B 19/08, F16B 19/083, F16B 19/086, F16B 19/10, F16B 2019/1009, F16B 2019/1018, F16B 19/1027, F16B 19/1036, F16B 19/1045, F16B 19/1054, F16B 19/1063, F16B 19/1072, F16B 19/1081, F16B 19/109, F16B 19/12, F16B 19/125, F16B 19/14, F16B 21/00, F16B 21/02, F16B 21/04, F16B 21/06, F16B 21/065, F16B 21/07, F16B 21/071, F16B 21/073, F16B 21/075, F16B 21/076, F16B 21/078, F16B 21/08, F16B 21/082, F16B 21/084, F16B 21/086, F16B 21/088, F16B 21/09, F16B 21/10, F16B 21/12, F16B 21/125, F16B 2021/14, F16B 21/16, F16B 21/165, F16B 21/18, F16B 21/183, F16B 21/186, F16B 21/20, F16B 21/205, F16B 23/00, F16B 23/0007, F16B 23/0015, F16B 23/0023, F16B 23/003, F16B 23/0038, F16B 23/0046, F16B 23/0053, F16B 23/0061, F16B 23/0069, F16B 23/0076, F16B 23/0084, F16B 23/0092, F16B 25/00, F16B 25/0005, F16B 25/001, F16B 25/0015, F16B 25/0021, F16B 25/0026, F16B 25/0031, F16B 25/0036, F16B 25/0042, F16B 25/0047, F16B 25/0052, F16B 25/0057, F16B 25/0063, F16B 25/0068, F16B 25/0073, F16B 25/0078, F16B 25/0084, F16B 25/0089, F16B 25/0094, F16B 25/10, F16B 25/103, F16B 25/106, F16B 27/00, F16B 29/00, F16B 31/00, F16B 2031/002, F16B 31/005,

Type *	**Symbol**	**Indent Level Number of dots (e.g. 0, 1, 2)**	**Title (new or modified) "CPC only" text should normally be enclosed in {curly brackets}****	**Transferred to#**
				F16B 31/007, F16B 31/02, F16B 31/021, F16B 2031/022, F16B 31/024, F16B 31/025, F16B 31/027, F16B 31/028, F16B 31/04, F16B 31/043, F16B 2031/046, F16B 31/06, F16B 33/00, F16B 33/002, F16B 33/004, F16B 33/006, F16B 33/008, F16B 33/02, F16B 2033/025, F16B 2033/04, F16B 33/06, F16B 35/00, F16B 35/002, F16B 35/005, F16B 35/007, F16B 35/02, F16B 35/04, F16B 35/041, F16B 35/042, F16B 35/044, F16B 35/045, F16B 35/047, F16B 35/048, F16B 35/06, F16B 35/065, F16B 37/00, F16B 37/002, F16B 37/005, F16B 2037/007, F16B 37/02, F16B 37/04, F16B 37/041, F16B 37/042, F16B 37/043, F16B 37/044, F16B 37/045, F16B 37/046, F16B 37/047, F16B 37/048, F16B 37/06, F16B 37/061, F16B 37/062, F16B 37/064, F16B 37/065, F16B 37/067, F16B 37/068, F16B 37/08, F16B 37/0807, F16B 37/0814, F16B 37/0821, F16B 37/0828, F16B 37/0835, F16B 37/0842, F16B 37/085, F16B 37/0857, F16B 37/0864, F16B 37/0871, F16B 37/0878, F16B 37/0885, F16B 37/0892, F16B 37/12, F16B 37/122, F16B 37/125, F16B 37/127, F16B 37/14, F16B 37/145, F16B 37/16, F16B 39/00, F16B 39/01, F16B 39/02, F16B 39/021, F16B 39/023, F16B 39/025, F16B 39/026, F16B 39/028, F16B 39/04, F16B 39/06, F16B 39/08, F16B 39/10, F16B 39/101, F16B 39/103, F16B 39/105, F16B 39/106, F16B 39/108, F16B 39/12, F16B 39/122, F16B 39/124, F16B 39/126, F16B 39/128, F16B 39/14, F16B 39/16, F16B 39/18, F16B 39/20, F16B 39/22, F16B 39/225, F16B 39/24, F16B 39/26, F16B 39/28, F16B 39/282, F16B 39/2825, F16B 39/284, F16B 39/286, F16B 39/30, F16B 39/32, F16B 39/34, F16B 39/36, F16B 39/38, F16B 41/00, F16B 41/002, F16B 41/005, F16B 41/007, F16B 43/00, F16B 43/001, F16B 43/002, F16B 43/003, F16B 43/004, F16B 43/005, F16B 43/006, F16B 43/007, F16B 2043/008, F16B 43/009, F16B 43/02,

Type *	**Symbol**	**Indent Level Number of dots (e.g. 0, 1, 2)**	**Title (new or modified) "CPC only" text should normally be enclosed in {curly brackets}****	**Transferred to#**
				F16B 43/025, F16B 45/00, F16B 45/02, F16B 45/025, F16B 45/04, F16B 45/06, F16B 47/00, F16B 47/003, F16B 47/006, F16B 2200/00, F16B 2200/10, F16B 2200/20, F16B 2200/205, F16B 2200/30, F16B 2200/40, F16B 2200/403, F16B 2200/406, F16B 2200/50, F16B 2200/503, F16B 2200/506, F16B 2200/509
D	Y10T 403/4622	2	Gland type	< administrative transfer to Y10T 403/46>
D	Y10T 403/4625	3	Rod and side gripped simultaneously by single actuation	< administrative transfer to Y10T 403/46>
D	Y10T 403/4628	2	Rod clamped to hole edge	< administrative transfer to F16B 2200/406>
D	Y10T 403/4631	2	Rod to open edge of side, e.g., wrap-around connection	< administrative transfer to Y10T403/46>
F	Y10T 403/4634	2	Rod and side deformingly interlocked	F16B 9/07, F16B 17/006
F	Y10T 403/4637	2	Radially interposed, side-engaging shim or bushing	F16B 1/00, F16B 2001/0007, F16B 1/0014, F16B 2001/0021, F16B 2001/0028, F16B 2001/0035, F16B 2001/0042, F16B 1/005, F16B 1/0057, F16B 2001/0064, F16B 1/0071, F16B 2001/0078, F16B 2001/0085, F16B 2001/0092, F16B 1/02, F16B 1/04, F16B 2/00, F16B 2/005, F16B 2/02, F16B 2/04, F16B 2/06, F16B 2/065, F16B 2/08, F16B 2/10, F16B 2/12, F16B 2/14, F16B 2/16, F16B 2/18, F16B 2/185, F16B 2/20, F16B 2/205, F16B 2/22, F16B 2/24, F16B 2/241, F16B 2/243, F16B 2/245, F16B 2/246, F16B 2/248, F16B 2/26, F16B 3/00, F16B 3/005, F16B 3/04, F16B 3/06, F16B 4/00, F16B 4/002, F16B 4/004, F16B 4/006, F16B 4/008, F16B 5/00, F16B 5/0004, F16B 5/0008, F16B 5/0012, F16B 5/0016, F16B 5/002, F16B 5/0024, F16B 5/0028, F16B 5/0032, F16B 5/0036, F16B 5/004, F16B 5/0044, F16B 5/0048, F16B 5/0052, F16B 5/0056, F16B 5/006, F16B 5/0064, F16B 5/0068, F16B 5/0072, F16B 5/0076, F16B 5/008, F16B 5/0084, F16B 5/0088,

Type *	**Symbol**	**Indent Level Number of dots (e.g. 0, 1, 2)**	**Title (new or modified) "CPC only" text should normally be enclosed in {curly brackets}****	**Transferred to#**
				F16B 5/0092, F16B 5/0096, F16B 5/01, F16B 5/02, F16B 5/0208, F16B 5/0216, F16B 5/0225, F16B 5/0233, F16B 5/0241, F16B 5/025, F16B 5/0258, F16B 5/0266, F16B 5/0275, F16B 5/0283, F16B 5/0291, F16B 5/04, F16B 5/045, F16B 5/06, F16B 5/0607, F16B 5/0614, F16B 5/0621, F16B 5/0628, F16B 5/0635, F16B 5/0642, F16B 5/065, F16B 5/0657, F16B 5/0664, F16B 2005/0671, F16B 2005/0678, F16B 5/0685, F16B 5/0692, F16B 5/07, F16B 5/08, F16B 5/10, F16B 5/12, F16B 5/121, F16B 5/123, F16B 5/125, F16B 5/126, F16B 5/128, F16B 7/00, F16B 7/02, F16B 7/025, F16B 7/04, F16B 7/0406, F16B 7/0413, F16B 7/042, F16B 7/0426, F16B 7/0433, F16B 7/044, F16B 7/0446, F16B 7/0453, F16B 7/046, F16B 7/0466, F16B 7/0473, F16B 7/048, F16B 7/0486, F16B 7/0493, F16B 7/06, F16B 7/10, F16B 7/105, F16B 7/14, F16B 7/1409, F16B 7/1418, F16B 7/1427, F16B 7/1436, F16B 7/1445, F16B 7/1454, F16B 7/1463, F16B 7/1472, F16B 7/1481, F16B 7/149, F16B 2007/16, F16B 7/18, F16B 7/182, F16B 7/185, F16B 7/187, F16B 7/20, F16B 7/22, F16B 9/00, F16B 9/01, F16B 9/02, F16B 9/023, F16B 9/026, F16B 9/05, F16B 9/052, F16B 9/054, F16B 9/056, F16B 9/058, F16B 9/07, F16B 9/09, F16B 11/00, F16B 11/002, F16B 11/004, F16B 11/006, F16B 11/008, F16B 12/00, F16B 12/02, F16B 12/04, F16B 2012/043, F16B 2012/046, F16B 12/06, F16B 12/08, F16B 12/10, F16B 2012/103, F16B 2012/106, F16B 12/12, F16B 12/125, F16B 12/14, F16B 2012/145, F16B 12/16, F16B 12/18, F16B 12/20, F16B 12/2009, F16B 2012/2018, F16B 12/2027, F16B 12/2036, F16B 2012/2045, F16B 12/2054, F16B 12/2063, F16B 2012/2072, F16B 2012/2081, F16B 2012/209, F16B 12/22, F16B 12/24, F16B 12/26, F16B 12/28, F16B 12/30, F16B 12/32, F16B 12/34, F16B 12/36, F16B 12/38, F16B 12/40, F16B 2012/403,

Type *	**Symbol**	**Indent Level Number of dots (e.g. 0, 1, 2)**	**Title (new or modified) "CPC only" text should normally be enclosed in {curly brackets}****	**Transferred to#**
				F16B 2012/406, F16B 12/42, F16B 12/44, F16B 2012/443, F16B 2012/446, F16B 12/46, F16B 2012/463, F16B 2012/466, F16B 12/48, F16B 12/50, F16B 2012/505, F16B 12/52, F16B 12/54, F16B 12/56, F16B 12/58, F16B 12/60, F16B 13/00, F16B 13/001, F16B 13/002, F16B 13/003, F16B 13/004, F16B 13/005, F16B 2013/006, F16B 2013/007, F16B 2013/008, F16B 2013/009, F16B 13/02, F16B 13/025, F16B 13/04, F16B 13/045, F16B 13/06, F16B 13/061, F16B 13/063, F16B 13/065, F16B 13/066, F16B 13/068, F16B 13/08, F16B 13/0808, F16B 13/0816, F16B 13/0825, F16B 13/0833, F16B 13/0841, F16B 13/085, F16B 13/0858, F16B 13/0866, F16B 13/0883, F16B 13/0891, F16B 2013/10, F16B 2013/105, F16B 13/12, F16B 13/122, F16B 13/124, F16B 13/126, F16B 13/128, F16B 13/14, F16B 13/141, F16B 13/142, F16B 13/143, F16B 13/144, F16B 13/145, F16B 13/146, F16B 2013/147, F16B 2013/148, F16B 15/00, F16B 15/0007, F16B 15/0015, F16B 15/0023, F16B 15/003, F16B 15/0038, F16B 15/0046, F16B 15/0053, F16B 2015/0061, F16B 2015/0069, F16B 2015/0076, F16B 2015/0084, F16B 15/0092, F16B 15/02, F16B 15/04, F16B 15/06, F16B 15/08, F16B 17/00, F16B 17/004, F16B 17/006, F16B 17/008, F16B 19/00, F16B 19/002, F16B 19/004, F16B 2019/006, F16B 19/008, F16B 19/02, F16B 19/04, F16B 2019/045, F16B 19/05, F16B 2019/055, F16B 19/06, F16B 19/08, F16B 19/083, F16B 19/086, F16B 19/10, F16B 2019/1009, F16B 2019/1018, F16B 19/1027, F16B 19/1036, F16B 19/1045, F16B 19/1054, F16B 19/1063, F16B 19/1072, F16B 19/1081, F16B 19/109, F16B 19/12, F16B 19/125, F16B 19/14, F16B 21/00, F16B 21/02, F16B 21/04, F16B 21/06, F16B 21/065,

Type *	**Symbol**	**Indent Level Number of dots (e.g. 0, 1, 2)**	**Title (new or modified) "CPC only" text should normally be enclosed in {curly brackets}****	**Transferred to#**
				F16B 21/07, F16B 21/071, F16B 21/073, F16B 21/075, F16B 21/076, F16B 21/078, F16B 21/08, F16B 21/082, F16B 21/084, F16B 21/086, F16B 21/088, F16B 21/09, F16B 21/10, F16B 21/12, F16B 21/125, F16B 2021/14, F16B 21/16, F16B 21/165, F16B 21/18, F16B 21/183, F16B 21/186, F16B 21/20, F16B 21/205, F16B 23/00, F16B 23/0007, F16B 23/0015, F16B 23/0023, F16B 23/003, F16B 23/0038, F16B 23/0046, F16B 23/0053, F16B 23/0061, F16B 23/0069, F16B 23/0076, F16B 23/0084, F16B 23/0092, F16B 25/00, F16B 25/0005, F16B 25/001, F16B 25/0015, F16B 25/0021, F16B 25/0026, F16B 25/0031, F16B 25/0036, F16B 25/0042, F16B 25/0047, F16B 25/0052, F16B 25/0057, F16B 25/0063, F16B 25/0068, F16B 25/0073, F16B 25/0078, F16B 25/0084, F16B 25/0089, F16B 25/0094, F16B 25/10, F16B 25/103, F16B 25/106, F16B 27/00, F16B 29/00, F16B 31/00, F16B 2031/002, F16B 31/005, F16B 31/007, F16B 31/02, F16B 31/021, F16B 2031/022, F16B 31/024, F16B 31/025, F16B 31/027, F16B 31/028, F16B 31/04, F16B 31/043, F16B 2031/046, F16B 31/06, F16B 33/00, F16B 33/002, F16B 33/004, F16B 33/006, F16B 33/008, F16B 33/02, F16B 2033/025, F16B 2033/04, F16B 33/06, F16B 35/00, F16B 35/002, F16B 35/005, F16B 35/007, F16B 35/02, F16B 35/04, F16B 35/041, F16B 35/042, F16B 35/044, F16B 35/045, F16B 35/047, F16B 35/048, F16B 35/06, F16B 35/065, F16B 37/00, F16B 37/002, F16B 37/005, F16B 2037/007, F16B 37/02, F16B 37/04, F16B 37/041, F16B 37/042, F16B 37/043, F16B 37/044, F16B 37/045, F16B 37/046, F16B 37/047, F16B 37/048, F16B 37/06, F16B 37/061, F16B 37/062, F16B 37/064, F16B 37/065, F16B 37/067, F16B 37/068, F16B 37/08, F16B 37/0807,

Type *	**Symbol**	**Indent Level Number of dots (e.g. 0, 1, 2)**	**Title (new or modified) "CPC only" text should normally be enclosed in {curly brackets}****	**Transferred to#**
				F16B 37/0814, F16B 37/0821, F16B 37/0828, F16B 37/0835, F16B 37/0842, F16B 37/085, F16B 37/0857, F16B 37/0864, F16B 37/0871, F16B 37/0878, F16B 37/0885, F16B 37/0892, F16B 37/12, F16B 37/122, F16B 37/125, F16B 37/127, F16B 37/14, F16B 37/145, F16B 37/16, F16B 39/00, F16B 39/01, F16B 39/02, F16B 39/021, F16B 39/023, F16B 39/025, F16B 39/026, F16B 39/028, F16B 39/04, F16B 39/06, F16B 39/08, F16B 39/10, F16B 39/101, F16B 39/103, F16B 39/105, F16B 39/106, F16B 39/108, F16B 39/12, F16B 39/122, F16B 39/124, F16B 39/126, F16B 39/128, F16B 39/14, F16B 39/16, F16B 39/18, F16B 39/20, F16B 39/22, F16B 39/225, F16B 39/24, F16B 39/26, F16B 39/28, F16B 39/282, F16B 39/2825, F16B 39/284, F16B 39/286, F16B 39/30, F16B 39/32, F16B 39/34, F16B 39/36, F16B 39/38, F16B 41/00, F16B 41/002, F16B 41/005, F16B 41/007, F16B 43/00, F16B 43/001, F16B 43/002, F16B 43/003, F16B 43/004, F16B 43/005, F16B 43/006, F16B 43/007, F16B 2043/008, F16B 43/009, F16B 43/02, F16B 43/025, F16B 45/00, F16B 45/02, F16B 45/025, F16B 45/04, F16B 45/06, F16B 47/00, F16B 47/003, F16B 47/006, F16B 2200/00, F16B 2200/10, F16B 2200/20, F16B 2200/205, F16B 2200/30, F16B 2200/40, F16B 2200/403, F16B 2200/406, F16B 2200/50, F16B 2200/503, F16B 2200/506, F16B 2200/509
F	Y10T 403/4641	2	Socket formed by shaping or deforming side	F16B 1/00, F16B 2001/0007, F16B 1/0014, F16B 2001/0021, F16B 2001/0028, F16B 2001/0035, F16B 2001/0042, F16B 1/005, F16B 1/0057, F16B 2001/0064, F16B 1/0071, F16B 2001/0078, F16B 2001/0085, F16B 2001/0092, F16B 1/02, F16B 1/04, F16B 2/00, F16B 2/005, F16B 2/02, F16B 2/04, F16B 2/06, F16B 2/065, F16B 2/08, F16B 2/10, F16B 2/12, F16B 2/14,

Type *	**Symbol**	**Indent Level Number of dots (e.g. 0, 1, 2)**	**Title (new or modified) "CPC only" text should normally be enclosed in {curly brackets}****	**Transferred to#**
				F16B 2/16, F16B 2/18, F16B 2/185, F16B 2/20, F16B 2/205, F16B 2/22, F16B 2/24, F16B 2/241, F16B 2/243, F16B 2/245, F16B 2/246, F16B 2/248, F16B 2/26, F16B 3/00, F16B 3/005, F16B 3/04, F16B 3/06, F16B 4/00, F16B 4/002, F16B 4/004, F16B 4/006, F16B 4/008, F16B 5/00, F16B 5/0004, F16B 5/0008, F16B 5/0012, F16B 5/0016, F16B 5/002, F16B 5/0024, F16B 5/0028, F16B 5/0032, F16B 5/0036, F16B 5/004, F16B 5/0044, F16B 5/0048, F16B 5/0052, F16B 5/0056, F16B 5/006, F16B 5/0064, F16B 5/0068, F16B 5/0072, F16B 5/0076, F16B 5/008, F16B 5/0084, F16B 5/0088, F16B 5/0092, F16B 5/0096, F16B 5/01, F16B 5/02, F16B 5/0208, F16B 5/0216, F16B 5/0225, F16B 5/0233, F16B 5/0241, F16B 5/025, F16B 5/0258, F16B 5/0266, F16B 5/0275, F16B 5/0283, F16B 5/0291, F16B 5/04, F16B 5/045, F16B 5/06, F16B 5/0607, F16B 5/0614, F16B 5/0621, F16B 5/0628, F16B 5/0635, F16B 5/0642, F16B 5/065, F16B 5/0657, F16B 5/0664, F16B 2005/0671, F16B 2005/0678, F16B 5/0685, F16B 5/0692, F16B 5/07, F16B 5/08, F16B 5/10, F16B 5/12, F16B 5/121, F16B 5/123, F16B 5/125, F16B 5/126, F16B 5/128, F16B 7/00, F16B 7/02, F16B 7/025, F16B 7/04, F16B 7/0406, F16B 7/0413, F16B 7/042, F16B 7/0426, F16B 7/0433, F16B 7/044, F16B 7/0446, F16B 7/0453, F16B 7/046, F16B 7/0466, F16B 7/0473, F16B 7/048, F16B 7/0486, F16B 7/0493, F16B 7/06, F16B 7/10, F16B 7/105, F16B 7/14, F16B 7/1409, F16B 7/1418, F16B 7/1427, F16B 7/1436, F16B 7/1445, F16B 7/1454, F16B 7/1463, F16B 7/1472, F16B 7/1481, F16B 7/149, F16B 2007/16, F16B 7/18, F16B 7/182, F16B 7/185, F16B 7/187, F16B 7/20, F16B 7/22, F16B 9/00, F16B 9/01, F16B 9/02, F16B 9/023, F16B 9/026, F16B 9/05, F16B 9/052, F16B 9/054, F16B 9/056, F16B 9/058, F16B 9/07, F16B 9/09, F16B 11/00, F16B 11/002, F16B 11/004, F16B 11/006,

Type *	**Symbol**	**Indent Level Number of dots (e.g. 0, 1, 2)**	**Title (new or modified) "CPC only" text should normally be enclosed in {curly brackets}****	**Transferred to#**
				F16B 11/008, F16B 12/00, F16B 12/02, F16B 12/04, F16B 2012/043, F16B 2012/046, F16B 12/06, F16B 12/08, F16B 12/10, F16B 2012/103, F16B 2012/106, F16B 12/12, F16B 12/125, F16B 12/14, F16B 2012/145, F16B 12/16, F16B 12/18, F16B 12/20, F16B 12/2009, F16B 2012/2018, F16B 12/2027, F16B 12/2036, F16B 2012/2045, F16B 12/2054, F16B 12/2063, F16B 2012/2072, F16B 2012/2081, F16B 2012/209, F16B 12/22, F16B 12/24, F16B 12/26, F16B 12/28, F16B 12/30, F16B 12/32, F16B 12/34, F16B 12/36, F16B 12/38, F16B 12/40, F16B 2012/403, F16B 2012/406, F16B 12/42, F16B 12/44, F16B 2012/443, F16B 2012/446, F16B 12/46, F16B 2012/463, F16B 2012/466, F16B 12/48, F16B 12/50, F16B 2012/505, F16B 12/52, F16B 12/54, F16B 12/56, F16B 12/58, F16B 12/60, F16B 13/00, F16B 13/001, F16B 13/002, F16B 13/003, F16B 13/004, F16B 13/005, F16B 2013/006, F16B 2013/007, F16B 2013/008, F16B 2013/009, F16B 13/02, F16B 13/025, F16B 13/04, F16B 13/045, F16B 13/06, F16B 13/061, F16B 13/063, F16B 13/065, F16B 13/066, F16B 13/068, F16B 13/08, F16B 13/0808, F16B 13/0816, F16B 13/0825, F16B 13/0833, F16B 13/0841, F16B 13/085, F16B 13/0858, F16B 13/0866, F16B 13/0883, F16B 13/0891, F16B 2013/10, F16B 2013/105, F16B 13/12, F16B 13/122, F16B 13/124, F16B 13/126, F16B 13/128, F16B 13/14, F16B 13/141, F16B 13/142, F16B 13/143, F16B 13/144, F16B 13/145, F16B 13/146, F16B 2013/147, F16B 2013/148, F16B 15/00, F16B 15/0007, F16B 15/0015, F16B 15/0023, F16B 15/003, F16B 15/0038, F16B 15/0046, F16B 15/0053, F16B 2015/0061, F16B 2015/0069, F16B 2015/0076, F16B 2015/0084, F16B 15/0092, F16B 15/02, F16B 15/04, F16B 15/06,

Type *	**Symbol**	**Indent Level Number of dots (e.g. 0, 1, 2)**	**Title (new or modified) "CPC only" text should normally be enclosed in {curly brackets}****	**Transferred to#**
				F16B 15/08, F16B 17/00, F16B 17/004, F16B 17/006, F16B 17/008, F16B 19/00, F16B 19/002, F16B 19/004, F16B 2019/006, F16B 19/008, F16B 19/02, F16B 19/04, F16B 2019/045, F16B 19/05, F16B 2019/055, F16B 19/06, F16B 19/08, F16B 19/083, F16B 19/086, F16B 19/10, F16B 2019/1009, F16B 2019/1018, F16B 19/1027, F16B 19/1036, F16B 19/1045, F16B 19/1054, F16B 19/1063, F16B 19/1072, F16B 19/1081, F16B 19/109, F16B 19/12, F16B 19/125, F16B 19/14, F16B 21/00, F16B 21/02, F16B 21/04, F16B 21/06, F16B 21/065, F16B 21/07, F16B 21/071, F16B 21/073, F16B 21/075, F16B 21/076, F16B 21/078, F16B 21/08, F16B 21/082, F16B 21/084, F16B 21/086, F16B 21/088, F16B 21/09, F16B 21/10, F16B 21/12, F16B 21/125, F16B 2021/14, F16B 21/16, F16B 21/165, F16B 21/18, F16B 21/183, F16B 21/186, F16B 21/20, F16B 21/205, F16B 23/00, F16B 23/0007, F16B 23/0015, F16B 23/0023, F16B 23/003, F16B 23/0038, F16B 23/0046, F16B 23/0053, F16B 23/0061, F16B 23/0069, F16B 23/0076, F16B 23/0084, F16B 23/0092, F16B 25/00, F16B 25/0005, F16B 25/001, F16B 25/0015, F16B 25/0021, F16B 25/0026, F16B 25/0031, F16B 25/0036, F16B 25/0042, F16B 25/0047, F16B 25/0052, F16B 25/0057, F16B 25/0063, F16B 25/0068, F16B 25/0073, F16B 25/0078, F16B 25/0084, F16B 25/0089, F16B 25/0094, F16B 25/10, F16B 25/103, F16B 25/106, F16B 27/00, F16B 29/00, F16B 31/00, F16B 2031/002, F16B 31/005, F16B 31/007, F16B 31/02, F16B 31/021, F16B 2031/022, F16B 31/024, F16B 31/025, F16B 31/027, F16B 31/028, F16B 31/04, F16B 31/043, F16B 2031/046, F16B 31/06, F16B 33/00, F16B 33/002, F16B 33/004, F16B 33/006, F16B 33/008,

Type *	**Symbol**	**Indent Level Number of dots (e.g. 0, 1, 2)**	**Title (new or modified) "CPC only" text should normally be enclosed in {curly brackets}****	**Transferred to#**
				F16B 33/02, F16B 2033/025, F16B 2033/04, F16B 33/06, F16B 35/00, F16B 35/002, F16B 35/005, F16B 35/007, F16B 35/02, F16B 35/04, F16B 35/041, F16B 35/042, F16B 35/044, F16B 35/045, F16B 35/047, F16B 35/048, F16B 35/06, F16B 35/065, F16B 37/00, F16B 37/002, F16B 37/005, F16B 2037/007, F16B 37/02, F16B 37/04, F16B 37/041, F16B 37/042, F16B 37/043, F16B 37/044, F16B 37/045, F16B 37/046, F16B 37/047, F16B 37/048, F16B 37/06, F16B 37/061, F16B 37/062, F16B 37/064, F16B 37/065, F16B 37/067, F16B 37/068, F16B 37/08, F16B 37/0807, F16B 37/0814, F16B 37/0821, F16B 37/0828, F16B 37/0835, F16B 37/0842, F16B 37/085, F16B 37/0857, F16B 37/0864, F16B 37/0871, F16B 37/0878, F16B 37/0885, F16B 37/0892, F16B 37/12, F16B 37/122, F16B 37/125, F16B 37/127, F16B 37/14, F16B 37/145, F16B 37/16, F16B 39/00, F16B 39/01, F16B 39/02, F16B 39/021, F16B 39/023, F16B 39/025, F16B 39/026, F16B 39/028, F16B 39/04, F16B 39/06, F16B 39/08, F16B 39/10, F16B 39/101, F16B 39/103, F16B 39/105, F16B 39/106, F16B 39/108, F16B 39/12, F16B 39/122, F16B 39/124, F16B 39/126, F16B 39/128, F16B 39/14, F16B 39/16, F16B 39/18, F16B 39/20, F16B 39/22, F16B 39/225, F16B 39/24, F16B 39/26, F16B 39/28, F16B 39/282, F16B 39/2825, F16B 39/284, F16B 39/286, F16B 39/30, F16B 39/32, F16B 39/34, F16B 39/36, F16B 39/38, F16B 41/00, F16B 41/002, F16B 41/005, F16B 41/007, F16B 43/00, F16B 43/001, F16B 43/002, F16B 43/003, F16B 43/004, F16B 43/005, F16B 43/006, F16B 43/007, F16B 2043/008, F16B 43/009, F16B 43/02, F16B 43/025, F16B 45/00, F16B 45/02, F16B 45/025, F16B 45/04, F16B 45/06, F16B 47/00, F16B 47/003, F16B 47/006, F16B 2200/00, F16B 2200/10, F16B 2200/20, F16B 2200/205, F16B 2200/30, F16B 2200/40,

Type *	**Symbol**	**Indent Level Number of dots (e.g. 0, 1, 2)**	**Title (new or modified) "CPC only" text should normally be enclosed in {curly brackets}****	**Transferred to#**
				F16B 2200/403, F16B 2200/406, F16B 2200/50, F16B 2200/503, F16B 2200/506, F16B 2200/509
F	Y10T 403/4642	2	Integral transverse projection on side, e.g., necked, etc.	F16B 1/00, F16B 2001/0007, F16B 1/0014, F16B 2001/0021, F16B 2001/0028, F16B 2001/0035, F16B 2001/0042, F16B 1/005, F16B 1/0057, F16B 2001/0064, F16B 1/0071, F16B 2001/0078, F16B 2001/0085, F16B 2001/0092, F16B 1/02, F16B 1/04, F16B 2/00, F16B 2/005, F16B 2/02, F16B 2/04, F16B 2/06, F16B 2/065, F16B 2/08, F16B 2/10, F16B 2/12, F16B 2/14, F16B 2/16, F16B 2/18, F16B 2/185, F16B 2/20, F16B 2/205, F16B 2/22, F16B 2/24, F16B 2/241, F16B 2/243, F16B 2/245, F16B 2/246, F16B 2/248, F16B 2/26, F16B 3/00, F16B 3/005, F16B 3/04, F16B 3/06, F16B 4/00, F16B 4/002, F16B 4/004, F16B 4/006, F16B 4/008, F16B 5/00, F16B 5/0004, F16B 5/0008, F16B 5/0012, F16B 5/0016, F16B 5/002, F16B 5/0024, F16B 5/0028, F16B 5/0032, F16B 5/0036, F16B 5/004, F16B 5/0044, F16B 5/0048, F16B 5/0052, F16B 5/0056, F16B 5/006, F16B 5/0064, F16B 5/0068, F16B 5/0072, F16B 5/0076, F16B 5/008, F16B 5/0084, F16B 5/0088, F16B 5/0092, F16B 5/0096, F16B 5/01, F16B 5/02, F16B 5/0208, F16B 5/0216, F16B 5/0225, F16B 5/0233, F16B 5/0241, F16B 5/025, F16B 5/0258, F16B 5/0266, F16B 5/0275, F16B 5/0283, F16B 5/0291, F16B 5/04, F16B 5/045, F16B 5/06, F16B 5/0607, F16B 5/0614, F16B 5/0621, F16B 5/0628, F16B 5/0635, F16B 5/0642, F16B 5/065, F16B 5/0657, F16B 5/0664, F16B 2005/0671, F16B 2005/0678, F16B 5/0685, F16B 5/0692, F16B 5/07, F16B 5/08, F16B 5/10, F16B 5/12, F16B 5/121, F16B 5/123, F16B 5/125, F16B 5/126, F16B 5/128, F16B 7/00, F16B 7/02, F16B 7/025, F16B 7/04, F16B 7/0406, F16B 7/0413, F16B 7/042, F16B 7/0426, F16B 7/0433, F16B 7/044, F16B 7/0446, F16B 7/0453, F16B 7/046,

Type *	**Symbol**	**Indent Level Number of dots (e.g. 0, 1, 2)**	**Title (new or modified) "CPC only" text should normally be enclosed in {curly brackets}****	**Transferred to#**
				F16B 7/0466, F16B 7/0473, F16B 7/048, F16B 7/0486, F16B 7/0493, F16B 7/06, F16B 7/10, F16B 7/105, F16B 7/14, F16B 7/1409, F16B 7/1418, F16B 7/1427, F16B 7/1436, F16B 7/1445, F16B 7/1454, F16B 7/1463, F16B 7/1472, F16B 7/1481, F16B 7/149, F16B 2007/16, F16B 7/18, F16B 7/182, F16B 7/185, F16B 7/187, F16B 7/20, F16B 7/22, F16B 9/00, F16B 9/01, F16B 9/02, F16B 9/023, F16B 9/026, F16B 9/05, F16B 9/052, F16B 9/054, F16B 9/056, F16B 9/058, F16B 9/07, F16B 9/09, F16B 11/00, F16B 11/002, F16B 11/004, F16B 11/006, F16B 11/008, F16B 12/00, F16B 12/02, F16B 12/04, F16B 2012/043, F16B 2012/046, F16B 12/06, F16B 12/08, F16B 12/10, F16B 2012/103, F16B 2012/106, F16B 12/12, F16B 12/125, F16B 12/14, F16B 2012/145, F16B 12/16, F16B 12/18, F16B 12/20, F16B 12/2009, F16B 2012/2018, F16B 12/2027, F16B 12/2036, F16B 2012/2045, F16B 12/2054, F16B 12/2063, F16B 2012/2072, F16B 2012/2081, F16B 2012/209, F16B 12/22, F16B 12/24, F16B 12/26, F16B 12/28, F16B 12/30, F16B 12/32, F16B 12/34, F16B 12/36, F16B 12/38, F16B 12/40, F16B 2012/403, F16B 2012/406, F16B 12/42, F16B 12/44, F16B 2012/443, F16B 2012/446, F16B 12/46, F16B 2012/463, F16B 2012/466, F16B 12/48, F16B 12/50, F16B 2012/505, F16B 12/52, F16B 12/54, F16B 12/56, F16B 12/58, F16B 12/60, F16B 13/00, F16B 13/001, F16B 13/002, F16B 13/003, F16B 13/004, F16B 13/005, F16B 2013/006, F16B 2013/007, F16B 2013/008, F16B 2013/009, F16B 13/02, F16B 13/025, F16B 13/04, F16B 13/045, F16B 13/06, F16B 13/061, F16B 13/063, F16B 13/065, F16B 13/066, F16B 13/068, F16B 13/08, F16B 13/0808, F16B 13/0816, F16B 13/0825, F16B 13/0833, F16B 13/0841, F16B 13/085, F16B 13/0858, F16B 13/0866,

Type *	**Symbol**	**Indent Level Number of dots (e.g. 0, 1, 2)**	**Title (new or modified) "CPC only" text should normally be enclosed in {curly brackets}****	**Transferred to#**
				F16B 13/0883, F16B 13/0891, F16B 2013/10, F16B 2013/105, F16B 13/12, F16B 13/122, F16B 13/124, F16B 13/126, F16B 13/128, F16B 13/14, F16B 13/141, F16B 13/142, F16B 13/143, F16B 13/144, F16B 13/145, F16B 13/146, F16B 2013/147, F16B 2013/148, F16B 15/00, F16B 15/0007, F16B 15/0015, F16B 15/0023, F16B 15/003, F16B 15/0038, F16B 15/0046, F16B 15/0053, F16B 2015/0061, F16B 2015/0069, F16B 2015/0076, F16B 2015/0084, F16B 15/0092, F16B 15/02, F16B 15/04, F16B 15/06, F16B 15/08, F16B 17/00, F16B 17/004, F16B 17/006, F16B 17/008, F16B 19/00, F16B 19/002, F16B 19/004, F16B 2019/006, F16B 19/008, F16B 19/02, F16B 19/04, F16B 2019/045, F16B 19/05, F16B 2019/055, F16B 19/06, F16B 19/08, F16B 19/083, F16B 19/086, F16B 19/10, F16B 2019/1009, F16B 2019/1018, F16B 19/1027, F16B 19/1036, F16B 19/1045, F16B 19/1054, F16B 19/1063, F16B 19/1072, F16B 19/1081, F16B 19/109, F16B 19/12, F16B 19/125, F16B 19/14, F16B 21/00, F16B 21/02, F16B 21/04, F16B 21/06, F16B 21/065, F16B 21/07, F16B 21/071, F16B 21/073, F16B 21/075, F16B 21/076, F16B 21/078, F16B 21/08, F16B 21/082, F16B 21/084, F16B 21/086, F16B 21/088, F16B 21/09, F16B 21/10, F16B 21/12, F16B 21/125, F16B 2021/14, F16B 21/16, F16B 21/165, F16B 21/18, F16B 21/183, F16B 21/186, F16B 21/20, F16B 21/205, F16B 23/00, F16B 23/0007, F16B 23/0015, F16B 23/0023, F16B 23/003, F16B 23/0038, F16B 23/0046, F16B 23/0053, F16B 23/0061, F16B 23/0069, F16B 23/0076, F16B 23/0084, F16B 23/0092, F16B 25/00, F16B 25/0005, F16B 25/001, F16B 25/0015, F16B 25/0021, F16B 25/0026, F16B 25/0031, F16B 25/0036, F16B 25/0042,

Type *	**Symbol**	**Indent Level Number of dots (e.g. 0, 1, 2)**	**Title (new or modified) "CPC only" text should normally be enclosed in {curly brackets}****	**Transferred to#**
				F16B 25/0047, F16B 25/0052, F16B 25/0057, F16B 25/0063, F16B 25/0068, F16B 25/0073, F16B 25/0078, F16B 25/0084, F16B 25/0089, F16B 25/0094, F16B 25/10, F16B 25/103, F16B 25/106, F16B 27/00, F16B 29/00, F16B 31/00, F16B 2031/002, F16B 31/005, F16B 31/007, F16B 31/02, F16B 31/021, F16B 2031/022, F16B 31/024, F16B 31/025, F16B 31/027, F16B 31/028, F16B 31/04, F16B 31/043, F16B 2031/046, F16B 31/06, F16B 33/00, F16B 33/002, F16B 33/004, F16B 33/006, F16B 33/008, F16B 33/02, F16B 2033/025, F16B 2033/04, F16B 33/06, F16B 35/00, F16B 35/002, F16B 35/005, F16B 35/007, F16B 35/02, F16B 35/04, F16B 35/041, F16B 35/042, F16B 35/044, F16B 35/045, F16B 35/047, F16B 35/048, F16B 35/06, F16B 35/065, F16B 37/00, F16B 37/002, F16B 37/005, F16B 2037/007, F16B 37/02, F16B 37/04, F16B 37/041, F16B 37/042, F16B 37/043, F16B 37/044, F16B 37/045, F16B 37/046, F16B 37/047, F16B 37/048, F16B 37/06, F16B 37/061, F16B 37/062, F16B 37/064, F16B 37/065, F16B 37/067, F16B 37/068, F16B 37/08, F16B 37/0807, F16B 37/0814, F16B 37/0821, F16B 37/0828, F16B 37/0835, F16B 37/0842, F16B 37/085, F16B 37/0857, F16B 37/0864, F16B 37/0871, F16B 37/0878, F16B 37/0885, F16B 37/0892, F16B 37/12, F16B 37/122, F16B 37/125, F16B 37/127, F16B 37/14, F16B 37/145, F16B 37/16, F16B 39/00, F16B 39/01, F16B 39/02, F16B 39/021, F16B 39/023, F16B 39/025, F16B 39/026, F16B 39/028, F16B 39/04, F16B 39/06, F16B 39/08, F16B 39/10, F16B 39/101, F16B 39/103, F16B 39/105, F16B 39/106, F16B 39/108, F16B 39/12, F16B 39/122, F16B 39/124, F16B 39/126, F16B 39/128, F16B 39/14, F16B 39/16, F16B 39/18, F16B 39/20, F16B 39/22, F16B 39/225, F16B 39/24, F16B 39/26, F16B 39/28, F16B 39/282,

Type *	**Symbol**	**Indent Level Number of dots (e.g. 0, 1, 2)**	**Title (new or modified) "CPC only" text should normally be enclosed in {curly brackets}****	**Transferred to#**
				F16B 39/2825, F16B 39/284, F16B 39/286, F16B 39/30, F16B 39/32, F16B 39/34, F16B 39/36, F16B 39/38, F16B 41/00, F16B 41/002, F16B 41/005, F16B 41/007, F16B 43/00, F16B 43/001, F16B 43/002, F16B 43/003, F16B 43/004, F16B 43/005, F16B 43/006, F16B 43/007, F16B 2043/008, F16B 43/009, F16B 43/02, F16B 43/025, F16B 45/00, F16B 45/02, F16B 45/025, F16B 45/04, F16B 45/06, F16B 47/00, F16B 47/003, F16B 47/006, F16B 2200/00, F16B 2200/10, F16B 2200/20, F16B 2200/205, F16B 2200/30, F16B 2200/40, F16B 2200/403, F16B 2200/406, F16B 2200/50, F16B 2200/503, F16B 2200/506, F16B 2200/509
F	Y10T 403/4645	3	From rod side	F16B 1/00, F16B 2001/0007, F16B 1/0014, F16B 2001/0021, F16B 2001/0028, F16B 2001/0035, F16B 2001/0042, F16B 1/005, F16B 1/0057, F16B 2001/0064, F16B 1/0071, F16B 2001/0078, F16B 2001/0085, F16B 2001/0092, F16B 1/02, F16B 1/04, F16B 2/00, F16B 2/005, F16B 2/02, F16B 2/04, F16B 2/06, F16B 2/065, F16B 2/08, F16B 2/10, F16B 2/12, F16B 2/14, F16B 2/16, F16B 2/18, F16B 2/185, F16B 2/20, F16B 2/205, F16B 2/22, F16B 2/24, F16B 2/241, F16B 2/243, F16B 2/245, F16B 2/246, F16B 2/248, F16B 2/26, F16B 3/00, F16B 3/005, F16B 3/04, F16B 3/06, F16B 4/00, F16B 4/002, F16B 4/004, F16B 4/006, F16B 4/008, F16B 5/00, F16B 5/0004, F16B 5/0008, F16B 5/0012, F16B 5/0016, F16B 5/002, F16B 5/0024, F16B 5/0028, F16B 5/0032, F16B 5/0036, F16B 5/004, F16B 5/0044, F16B 5/0048, F16B 5/0052, F16B 5/0056, F16B 5/006, F16B 5/0064, F16B 5/0068, F16B 5/0072, F16B 5/0076, F16B 5/008, F16B 5/0084, F16B 5/0088, F16B 5/0092, F16B 5/0096, F16B 5/01, F16B 5/02, F16B 5/0208, F16B 5/0216, F16B 5/0225, F16B 5/0233, F16B 5/0241, F16B 5/025, F16B 5/0258, F16B 5/0266,

Type *	**Symbol**	**Indent Level Number of dots (e.g. 0, 1, 2)**	**Title (new or modified) "CPC only" text should normally be enclosed in {curly brackets}****	**Transferred to#**
				F16B 5/0275, F16B 5/0283, F16B 5/0291, F16B 5/04, F16B 5/045, F16B 5/06, F16B 5/0607, F16B 5/0614, F16B 5/0621, F16B 5/0628, F16B 5/0635, F16B 5/0642, F16B 5/065, F16B 5/0657, F16B 5/0664, F16B 2005/0671, F16B 2005/0678, F16B 5/0685, F16B 5/0692, F16B 5/07, F16B 5/08, F16B 5/10, F16B 5/12, F16B 5/121, F16B 5/123, F16B 5/125, F16B 5/126, F16B 5/128, F16B 7/00, F16B 7/02, F16B 7/025, F16B 7/04, F16B 7/0406, F16B 7/0413, F16B 7/042, F16B 7/0426, F16B 7/0433, F16B 7/044, F16B 7/0446, F16B 7/0453, F16B 7/046, F16B 7/0466, F16B 7/0473, F16B 7/048, F16B 7/0486, F16B 7/0493, F16B 7/06, F16B 7/10, F16B 7/105, F16B 7/14, F16B 7/1409, F16B 7/1418, F16B 7/1427, F16B 7/1436, F16B 7/1445, F16B 7/1454, F16B 7/1463, F16B 7/1472, F16B 7/1481, F16B 7/149, F16B 2007/16, F16B 7/18, F16B 7/182, F16B 7/185, F16B 7/187, F16B 7/20, F16B 7/22, F16B 9/00, F16B 9/01, F16B 9/02, F16B 9/023, F16B 9/026, F16B 9/05, F16B 9/052, F16B 9/054, F16B 9/056, F16B 9/058, F16B 9/07, F16B 9/09, F16B 11/00, F16B 11/002, F16B 11/004, F16B 11/006, F16B 11/008, F16B 12/00, F16B 12/02, F16B 12/04, F16B 2012/043, F16B 2012/046, F16B 12/06, F16B 12/08, F16B 12/10, F16B 2012/103, F16B 2012/106, F16B 12/12, F16B 12/125, F16B 12/14, F16B 2012/145, F16B 12/16, F16B 12/18, F16B 12/20, F16B 12/2009, F16B 2012/2018, F16B 12/2027, F16B 12/2036, F16B 2012/2045, F16B 12/2054, F16B 12/2063, F16B 2012/2072, F16B 2012/2081, F16B 2012/209, F16B 12/22, F16B 12/24, F16B 12/26, F16B 12/28, F16B 12/30, F16B 12/32, F16B 12/34, F16B 12/36, F16B 12/38, F16B 12/40, F16B 2012/403, F16B 2012/406, F16B 12/42, F16B 12/44, F16B 2012/443, F16B 2012/446, F16B 12/46, F16B 2012/463, F16B 2012/466, F16B 12/48, F16B 12/50,

Type *	**Symbol**	**Indent Level Number of dots (e.g. 0, 1, 2)**	**Title (new or modified) "CPC only" text should normally be enclosed in {curly brackets}****	**Transferred to#**
				F16B 2012/505, F16B 12/52, F16B 12/54, F16B 12/56, F16B 12/58, F16B 12/60, F16B 13/00, F16B 13/001, F16B 13/002, F16B 13/003, F16B 13/004, F16B 13/005, F16B 2013/006, F16B 2013/007, F16B 2013/008, F16B 2013/009, F16B 13/02, F16B 13/025, F16B 13/04, F16B 13/045, F16B 13/06, F16B 13/061, F16B 13/063, F16B 13/065, F16B 13/066, F16B 13/068, F16B 13/08, F16B 13/0808, F16B 13/0816, F16B 13/0825, F16B 13/0833, F16B 13/0841, F16B 13/085, F16B 13/0858, F16B 13/0866, F16B 13/0883, F16B 13/0891, F16B 2013/10, F16B 2013/105, F16B 13/12, F16B 13/122, F16B 13/124, F16B 13/126, F16B 13/128, F16B 13/14, F16B 13/141, F16B 13/142, F16B 13/143, F16B 13/144, F16B 13/145, F16B 13/146, F16B 2013/147, F16B 2013/148, F16B 15/00, F16B 15/0007, F16B 15/0015, F16B 15/0023, F16B 15/003, F16B 15/0038, F16B 15/0046, F16B 15/0053, F16B 2015/0061, F16B 2015/0069, F16B 2015/0076, F16B 2015/0084, F16B 15/0092, F16B 15/02, F16B 15/04, F16B 15/06, F16B 15/08, F16B 17/00, F16B 17/004, F16B 17/006, F16B 17/008, F16B 19/00, F16B 19/002, F16B 19/004, F16B 2019/006, F16B 19/008, F16B 19/02, F16B 19/04, F16B 2019/045, F16B 19/05, F16B 2019/055, F16B 19/06, F16B 19/08, F16B 19/083, F16B 19/086, F16B 19/10, F16B 2019/1009, F16B 2019/1018, F16B 19/1027, F16B 19/1036, F16B 19/1045, F16B 19/1054, F16B 19/1063, F16B 19/1072, F16B 19/1081, F16B 19/109, F16B 19/12, F16B 19/125, F16B 19/14, F16B 21/00, F16B 21/02, F16B 21/04, F16B 21/06, F16B 21/065, F16B 21/07, F16B 21/071, F16B 21/073, F16B 21/075, F16B 21/076, F16B 21/078, F16B 21/08, F16B 21/082, F16B 21/084, F16B 21/086, F16B 21/088, F16B 21/09,

Type *	**Symbol**	**Indent Level Number of dots (e.g. 0, 1, 2)**	**Title (new or modified) "CPC only" text should normally be enclosed in {curly brackets}****	**Transferred to#**
				F16B 21/10, F16B 21/12, F16B 21/125, F16B 2021/14, F16B 21/16, F16B 21/165, F16B 21/18, F16B 21/183, F16B 21/186, F16B 21/20, F16B 21/205, F16B 23/00, F16B 23/0007, F16B 23/0015, F16B 23/0023, F16B 23/003, F16B 23/0038, F16B 23/0046, F16B 23/0053, F16B 23/0061, F16B 23/0069, F16B 23/0076, F16B 23/0084, F16B 23/0092, F16B 25/00, F16B 25/0005, F16B 25/001, F16B 25/0015, F16B 25/0021, F16B 25/0026, F16B 25/0031, F16B 25/0036, F16B 25/0042, F16B 25/0047, F16B 25/0052, F16B 25/0057, F16B 25/0063, F16B 25/0068, F16B 25/0073, F16B 25/0078, F16B 25/0084, F16B 25/0089, F16B 25/0094, F16B 25/10, F16B 25/103, F16B 25/106, F16B 27/00, F16B 29/00, F16B 31/00, F16B 2031/002, F16B 31/005, F16B 31/007, F16B 31/02, F16B 31/021, F16B 2031/022, F16B 31/024, F16B 31/025, F16B 31/027, F16B 31/028, F16B 31/04, F16B 31/043, F16B 2031/046, F16B 31/06, F16B 33/00, F16B 33/002, F16B 33/004, F16B 33/006, F16B 33/008, F16B 33/02, F16B 2033/025, F16B 2033/04, F16B 33/06, F16B 35/00, F16B 35/002, F16B 35/005, F16B 35/007, F16B 35/02, F16B 35/04, F16B 35/041, F16B 35/042, F16B 35/044, F16B 35/045, F16B 35/047, F16B 35/048, F16B 35/06, F16B 35/065, F16B 37/00, F16B 37/002, F16B 37/005, F16B 2037/007, F16B 37/02, F16B 37/04, F16B 37/041, F16B 37/042, F16B 37/043, F16B 37/044, F16B 37/045, F16B 37/046, F16B 37/047, F16B 37/048, F16B 37/06, F16B 37/061, F16B 37/062, F16B 37/064, F16B 37/065, F16B 37/067, F16B 37/068, F16B 37/08, F16B 37/0807, F16B 37/0814, F16B 37/0821, F16B 37/0828, F16B 37/0835, F16B 37/0842, F16B 37/085, F16B 37/0857, F16B 37/0864, F16B 37/0871, F16B 37/0878,

Type *	**Symbol**	**Indent Level Number of dots (e.g. 0, 1, 2)**	**Title (new or modified) "CPC only" text should normally be enclosed in {curly brackets}****	**Transferred to#**
				F16B 37/0885, F16B 37/0892, F16B 37/12, F16B 37/122, F16B 37/125, F16B 37/127, F16B 37/14, F16B 37/145, F16B 37/16, F16B 39/00, F16B 39/01, F16B 39/02, F16B 39/021, F16B 39/023, F16B 39/025, F16B 39/026, F16B 39/028, F16B 39/04, F16B 39/06, F16B 39/08, F16B 39/10, F16B 39/101, F16B 39/103, F16B 39/105, F16B 39/106, F16B 39/108, F16B 39/12, F16B 39/122, F16B 39/124, F16B 39/126, F16B 39/128, F16B 39/14, F16B 39/16, F16B 39/18, F16B 39/20, F16B 39/22, F16B 39/225, F16B 39/24, F16B 39/26, F16B 39/28, F16B 39/282, F16B 39/2825, F16B 39/284, F16B 39/286, F16B 39/30, F16B 39/32, F16B 39/34, F16B 39/36, F16B 39/38, F16B 41/00, F16B 41/002, F16B 41/005, F16B 41/007, F16B 43/00, F16B 43/001, F16B 43/002, F16B 43/003, F16B 43/004, F16B 43/005, F16B 43/006, F16B 43/007, F16B 2043/008, F16B 43/009, F16B 43/02, F16B 43/025, F16B 45/00, F16B 45/02, F16B 45/025, F16B 45/04, F16B 45/06, F16B 47/00, F16B 47/003, F16B 47/006, F16B 2200/00, F16B 2200/10, F16B 2200/20, F16B 2200/205, F16B 2200/30, F16B 2200/40, F16B 2200/403, F16B 2200/406, F16B 2200/50, F16B 2200/503, F16B 2200/506, F16B 2200/509
F	Y10T 403/4648	2	Utilizing opposite sides of member	F16B 1/00, F16B 2001/0007, F16B 1/0014, F16B 2001/0021, F16B 2001/0028, F16B 2001/0035, F16B 2001/0042, F16B 1/005, F16B 1/0057, F16B 2001/0064, F16B 1/0071, F16B 2001/0078, F16B 2001/0085, F16B 2001/0092, F16B 1/02, F16B 1/04, F16B 2/00, F16B 2/005, F16B 2/02, F16B 2/04, F16B 2/06, F16B 2/065, F16B 2/08, F16B 2/10, F16B 2/12, F16B 2/14, F16B 2/16, F16B 2/18, F16B 2/185, F16B 2/20, F16B 2/205, F16B 2/22, F16B 2/24, F16B 2/241, F16B 2/243, F16B 2/245, F16B 2/246, F16B 2/248, F16B 2/26, F16B 3/00, F16B 3/005,

Type *	**Symbol**	**Indent Level Number of dots (e.g. 0, 1, 2)**	**Title (new or modified) "CPC only" text should normally be enclosed in {curly brackets}****	**Transferred to#**
				F16B 3/04, F16B 3/06, F16B 4/00, F16B 4/002, F16B 4/004, F16B 4/006, F16B 4/008, F16B 5/00, F16B 5/0004, F16B 5/0008, F16B 5/0012, F16B 5/0016, F16B 5/002, F16B 5/0024, F16B 5/0028, F16B 5/0032, F16B 5/0036, F16B 5/004, F16B 5/0044, F16B 5/0048, F16B 5/0052, F16B 5/0056, F16B 5/006, F16B 5/0064, F16B 5/0068, F16B 5/0072, F16B 5/0076, F16B 5/008, F16B 5/0084, F16B 5/0088, F16B 5/0092, F16B 5/0096, F16B 5/01, F16B 5/02, F16B 5/0208, F16B 5/0216, F16B 5/0225, F16B 5/0233, F16B 5/0241, F16B 5/025, F16B 5/0258, F16B 5/0266, F16B 5/0275, F16B 5/0283, F16B 5/0291, F16B 5/04, F16B 5/045, F16B 5/06, F16B 5/0607, F16B 5/0614, F16B 5/0621, F16B 5/0628, F16B 5/0635, F16B 5/0642, F16B 5/065, F16B 5/0657, F16B 5/0664, F16B 2005/0671, F16B 2005/0678, F16B 5/0685, F16B 5/0692, F16B 5/07, F16B 5/08, F16B 5/10, F16B 5/12, F16B 5/121, F16B 5/123, F16B 5/125, F16B 5/126, F16B 5/128, F16B 7/00, F16B 7/02, F16B 7/025, F16B 7/04, F16B 7/0406, F16B 7/0413, F16B 7/042, F16B 7/0426, F16B 7/0433, F16B 7/044, F16B 7/0446, F16B 7/0453, F16B 7/046, F16B 7/0466, F16B 7/0473, F16B 7/048, F16B 7/0486, F16B 7/0493, F16B 7/06, F16B 7/10, F16B 7/105, F16B 7/14, F16B 7/1409, F16B 7/1418, F16B 7/1427, F16B 7/1436, F16B 7/1445, F16B 7/1454, F16B 7/1463, F16B 7/1472, F16B 7/1481, F16B 7/149, F16B 2007/16, F16B 7/18, F16B 7/182, F16B 7/185, F16B 7/187, F16B 7/20, F16B 7/22, F16B 9/00, F16B 9/01, F16B 9/02, F16B 9/023, F16B 9/026, F16B 9/05, F16B 9/052, F16B 9/054, F16B 9/056, F16B 9/058, F16B 9/07, F16B 9/09, F16B 11/00, F16B 11/002, F16B 11/004, F16B 11/006, F16B 11/008, F16B 12/00, F16B 12/02, F16B 12/04, F16B 2012/043, F16B 2012/046, F16B 12/06, F16B 12/08, F16B 12/10, F16B 2012/103, F16B 2012/106, F16B 12/12, F16B 12/125,

Type *	**Symbol**	**Indent Level Number of dots (e.g. 0, 1, 2)**	**Title (new or modified) "CPC only" text should normally be enclosed in {curly brackets}****	**Transferred to#**
				F16B 12/14, F16B 2012/145, F16B 12/16, F16B 12/18, F16B 12/20, F16B 12/2009, F16B 2012/2018, F16B 12/2027, F16B 12/2036, F16B 2012/2045, F16B 12/2054, F16B 12/2063, F16B 2012/2072, F16B 2012/2081, F16B 2012/209, F16B 12/22, F16B 12/24, F16B 12/26, F16B 12/28, F16B 12/30, F16B 12/32, F16B 12/34, F16B 12/36, F16B 12/38, F16B 12/40, F16B 2012/403, F16B 2012/406, F16B 12/42, F16B 12/44, F16B 2012/443, F16B 2012/446, F16B 12/46, F16B 2012/463, F16B 2012/466, F16B 12/48, F16B 12/50, F16B 2012/505, F16B 12/52, F16B 12/54, F16B 12/56, F16B 12/58, F16B 12/60, F16B 13/00, F16B 13/001, F16B 13/002, F16B 13/003, F16B 13/004, F16B 13/005, F16B 2013/006, F16B 2013/007, F16B 2013/008, F16B 2013/009, F16B 13/02, F16B 13/025, F16B 13/04, F16B 13/045, F16B 13/06, F16B 13/061, F16B 13/063, F16B 13/065, F16B 13/066, F16B 13/068, F16B 13/08, F16B 13/0808, F16B 13/0816, F16B 13/0825, F16B 13/0833, F16B 13/0841, F16B 13/085, F16B 13/0858, F16B 13/0866, F16B 13/0883, F16B 13/0891, F16B 2013/10, F16B 2013/105, F16B 13/12, F16B 13/122, F16B 13/124, F16B 13/126, F16B 13/128, F16B 13/14, F16B 13/141, F16B 13/142, F16B 13/143, F16B 13/144, F16B 13/145, F16B 13/146, F16B 2013/147, F16B 2013/148, F16B 15/00, F16B 15/0007, F16B 15/0015, F16B 15/0023, F16B 15/003, F16B 15/0038, F16B 15/0046, F16B 15/0053, F16B 2015/0061, F16B 2015/0069, F16B 2015/0076, F16B 2015/0084, F16B 15/0092, F16B 15/02, F16B 15/04, F16B 15/06, F16B 15/08, F16B 17/00, F16B 17/004, F16B 17/006, F16B 17/008, F16B 19/00, F16B 19/002, F16B 19/004, F16B 2019/006, F16B 19/008, F16B 19/02, F16B 19/04, F16B 2019/045,

Type *	**Symbol**	**Indent Level Number of dots (e.g. 0, 1, 2)**	**Title (new or modified) "CPC only" text should normally be enclosed in {curly brackets}****	**Transferred to#**
				F16B 19/05, F16B 2019/055, F16B 19/06, F16B 19/08, F16B 19/083, F16B 19/086, F16B 19/10, F16B 2019/1009, F16B 2019/1018, F16B 19/1027, F16B 19/1036, F16B 19/1045, F16B 19/1054, F16B 19/1063, F16B 19/1072, F16B 19/1081, F16B 19/109, F16B 19/12, F16B 19/125, F16B 19/14, F16B 21/00, F16B 21/02, F16B 21/04, F16B 21/06, F16B 21/065, F16B 21/07, F16B 21/071, F16B 21/073, F16B 21/075, F16B 21/076, F16B 21/078, F16B 21/08, F16B 21/082, F16B 21/084, F16B 21/086, F16B 21/088, F16B 21/09, F16B 21/10, F16B 21/12, F16B 21/125, F16B 2021/14, F16B 21/16, F16B 21/165, F16B 21/18, F16B 21/183, F16B 21/186, F16B 21/20, F16B 21/205, F16B 23/00, F16B 23/0007, F16B 23/0015, F16B 23/0023, F16B 23/003, F16B 23/0038, F16B 23/0046, F16B 23/0053, F16B 23/0061, F16B 23/0069, F16B 23/0076, F16B 23/0084, F16B 23/0092, F16B 25/00, F16B 25/0005, F16B 25/001, F16B 25/0015, F16B 25/0021, F16B 25/0026, F16B 25/0031, F16B 25/0036, F16B 25/0042, F16B 25/0047, F16B 25/0052, F16B 25/0057, F16B 25/0063, F16B 25/0068, F16B 25/0073, F16B 25/0078, F16B 25/0084, F16B 25/0089, F16B 25/0094, F16B 25/10, F16B 25/103, F16B 25/106, F16B 27/00, F16B 29/00, F16B 31/00, F16B 2031/002, F16B 31/005, F16B 31/007, F16B 31/02, F16B 31/021, F16B 2031/022, F16B 31/024, F16B 31/025, F16B 31/027, F16B 31/028, F16B 31/04, F16B 31/043, F16B 2031/046, F16B 31/06, F16B 33/00, F16B 33/002, F16B 33/004, F16B 33/006, F16B 33/008, F16B 33/02, F16B 2033/025, F16B 2033/04, F16B 33/06, F16B 35/00, F16B 35/002, F16B 35/005, F16B 35/007, F16B 35/02, F16B 35/04, F16B 35/041, F16B 35/042, F16B 35/044, F16B 35/045,

Type *	**Symbol**	**Indent Level Number of dots (e.g. 0, 1, 2)**	**Title (new or modified) "CPC only" text should normally be enclosed in {curly brackets}****	**Transferred to#**
				F16B 35/047, F16B 35/048, F16B 35/06, F16B 35/065, F16B 37/00, F16B 37/002, F16B 37/005, F16B 2037/007, F16B 37/02, F16B 37/04, F16B 37/041, F16B 37/042, F16B 37/043, F16B 37/044, F16B 37/045, F16B 37/046, F16B 37/047, F16B 37/048, F16B 37/06, F16B 37/061, F16B 37/062, F16B 37/064, F16B 37/065, F16B 37/067, F16B 37/068, F16B 37/08, F16B 37/0807, F16B 37/0814, F16B 37/0821, F16B 37/0828, F16B 37/0835, F16B 37/0842, F16B 37/085, F16B 37/0857, F16B 37/0864, F16B 37/0871, F16B 37/0878, F16B 37/0885, F16B 37/0892, F16B 37/12, F16B 37/122, F16B 37/125, F16B 37/127, F16B 37/14, F16B 37/145, F16B 37/16, F16B 39/00, F16B 39/01, F16B 39/02, F16B 39/021, F16B 39/023, F16B 39/025, F16B 39/026, F16B 39/028, F16B 39/04, F16B 39/06, F16B 39/08, F16B 39/10, F16B 39/101, F16B 39/103, F16B 39/105, F16B 39/106, F16B 39/108, F16B 39/12, F16B 39/122, F16B 39/124, F16B 39/126, F16B 39/128, F16B 39/14, F16B 39/16, F16B 39/18, F16B 39/20, F16B 39/22, F16B 39/225, F16B 39/24, F16B 39/26, F16B 39/28, F16B 39/282, F16B 39/2825, F16B 39/284, F16B 39/286, F16B 39/30, F16B 39/32, F16B 39/34, F16B 39/36, F16B 39/38, F16B 41/00, F16B 41/002, F16B 41/005, F16B 41/007, F16B 43/00, F16B 43/001, F16B 43/002, F16B 43/003, F16B 43/004, F16B 43/005, F16B 43/006, F16B 43/007, F16B 2043/008, F16B 43/009, F16B 43/02, F16B 43/025, F16B 45/00, F16B 45/02, F16B 45/025, F16B 45/04, F16B 45/06, F16B 47/00, F16B 47/003, F16B 47/006, F16B 2200/00, F16B 2200/10, F16B 2200/20, F16B 2200/205, F16B 2200/30, F16B 2200/40, F16B 2200/403, F16B 2200/406, F16B 2200/50, F16B 2200/503, F16B 2200/506, F16B 2200/509

Type *	**Symbol**	**Indent Level Number of dots (e.g. 0, 1, 2)**	**Title (new or modified) "CPC only" text should normally be enclosed in {curly brackets}****	**Transferred to#**
D	Y10T 403/4651	3	Rod is expanded by component inserted from distal side	< administrative transfer to F16B 2200/40>
D	Y10T 403/4654	4	Separate and deformable component	< administrative transfer to F16B 2200/40>
D	Y10T 403/4657	4	Plural contacting components	< administrative transfer to F16B 2200/40>
D	Y10T 403/4661	4	Barbed component	< administrative transfer to Y10T 403/46>
D	Y10T 403/4662	3	Inserted, blind-side-engaging, retaining portion on rod	< administrative transfer to F16B 2200/20>
D	Y10T 403/4665	3	Stepped or tapered recess in side	< administrative transfer to F16B 2200/20 and F16B 2200/30 simultaneously>
D	Y10T 403/4668	4	Terminal, rod-attached retainer engages distal side	< administrative transfer to F16B 2200/205>
D	Y10T 403/4671	5	Inserted into rod	< administrative transfer to F16B 2200/205>
D	Y10T 403/4674	3	Clamped member	< administrative transfer to F16B 2200/40>
D	Y10T 403/4677	4	Clamping component engages recessed side	< administrative transfer to F16B 2200/40>
D	Y10T 403/4681	4	Bolted to rod	< administrative transfer to F16B 2200/403>
D	Y10T 403/4682	4	Between rod shoulder and terminal nut	< administrative transfer to F16B 2200/403>
D	Y10T 403/4685	4	Bolted through member	< administrative transfer to F16B 2200/403>
D	Y10T 403/4688	4	Coaxial collar or shoulder or rod is clamp element	< administrative transfer to F16B 2200/406>
D	Y10T 403/4691	2	Flange on rod bolted to side	< administrative transfer to F16B 2200/403>
D	Y10T 403/4694	2	Rod received in recessed side, e.g., socket or tapered opening, etc.	< administrative transfer to F16B 2200/10>
D	Y10T 403/4697	2	Utilizing internal rod structure	< administrative transfer to F16B 2200/40>
D	Y10T 403/64	1	Interconnected flanges or shoulders	< administrative transfer to F16B 2200/50>
D	Y10T 403/642	2	Separate flange or shoulder	< administrative transfer to F16B 2200/503>

CPC NOTICE OF CHANGES 551

DATE: AUGUST 1, 2018

PROJECT RP0290

Type *	**Symbol**	**Indent Level Number of dots (e.g. 0, 1, 2)**	**Title (new or modified) "CPC only" text should normally be enclosed in {curly brackets}****	**Transferred to#**
D	Y10T 403/645	2	Axially bolted or riveted	< administrative transfer to F16B 2200/506>
D	Y10T 403/648	2	Clamped	< administrative transfer to F16B 2200/509>
D	Y10T 403/7039	2	Socket	< administrative transfer to F16B 2200/10>
D	Y10T 403/7094	2	Enlarged head in complementary recess, e.g., dovetail, etc.	< administrative transfer to F16B 2200/30>

*N = new entries where reclassification into entries is involved; C = entries with modified file scope where reclassification of documents from the entries is involved; Q = new entries which are firstly populated with documents via administrative transfers from deleted (D) entries. Afterwards, the transferred documents into the Q entry will either stay or be moved to more appropriate entries, as determined by intellectual reclassification; E= existing entries with enlarged file scope, which receive documents from C or D entries, e.g. when a limiting reference is removed from the entry title; M = entries with no change to the file scope (no reclassification); D = deleted entries; F = frozen entries will be deleted once reclassification of documents from the entries is completed; U = entries that are unchanged.

NOTES:

- **No {curly brackets} are used for titles in CPC only subclasses, e.g. C12Y, A23Y; 2000 series symbol titles of groups found at the end of schemes (orthogonal codes); or the Y section titles. The {curly brackets} are used for 2000 series symbol titles found interspersed throughout the main trunk schemes (breakdown codes).
- For U groups, the minimum requirement is to include the U group located immediately prior to the N group or N group array, in order to show the N group hierarchy and improve the readability and understanding of the scheme. Always include the symbol, indent level and title of the U group in the table above.
- All entry types should be included in the scheme changes table above for better understanding of the overall scheme change picture. Symbol, indent level, and title are required for all types except "D" which requires only a symbol.
- #"Transferred to" column must be completed for all C, D, F, and Q type entries. F groups will be deleted once reclassification is completed.
- When multiple symbols are included in the "Transferred to" column, avoid using ranges of symbols in order to be as precise as possible.
- For administrative transfer of documents, the following text should be used: "< administrative transfer to XX>" or "<administrative transfer to XX and YY simultaneously>" when administrative transfer of the same documents is to more than one place.
- Administrative transfer to main trunk groups is assumed to be "invention information", unless otherwise indicated, and to 2000 series groups is assumed to be "additional information".

B. New, Modified or Deleted Warning notice(s)

SUBCLASS: F16B DEVICES FOR FASTENING OR SECURING CONSTRUCTIONAL ELEMENTS OR MACHINE PARTS TOGETHER, e.g. NAILS, BOLTS, CIRCLIPS, CLAMPS, CLIPS, WEDGES, JOINTS OR JOINTING; F16B 9/00 Connections of rods or tubular parts to flat surfaces at an angle

Type*	Location	Old Warning notice	New Warning notice
N	F16B 9/00		Group F16B 9/00 is impacted by reclassification into groups F16B 9/01, F16B 9/05, F16B 9/052, F16B 9/054, F16B 9/056, F16B 9/058, F16B 9/07, F16B 9/09. All groups listed in this Warning should be considered in order to perform a complete search.
N	F16B 9/01		Group F16B 9/01 is incomplete pending reclassification of documents from group F16B 9/00. Groups F16B 9/00 and F16B 9/01 should be considered in order to perform a complete search.
N	F16B 9/02		Group F16B 9/02 is impacted by reclassification into groups F16B 9/05, F16B 9/052, F16B 9/054, F16B 9/056, F16B 9/058, F16B 9/07, F16B 9/09. All groups listed in this Warning should be considered in order to perform a complete search.
N	F16B 9/023		Group F16B 9/023 is no longer used for the classification of documents as of August 1, 2018. The content of this group is being reclassified into groups F16B 9/02, F16B 9/05, F16B 9/052, F16B 9/054, F16B 9/056, F16B 9/058, F16B 9/07, F16B 9/09. All groups listed in this Warning should be considered in order to perform a complete search.

CPC NOTICE OF CHANGES 551

DATE: AUGUST 1, 2018

PROJECT RP0290

Type*	**Location**	**Old Warning notice**	**New Warning notice**
N	F16B 9/026		Group F16B 9/026 is no longer used for the classification of documents as of August 1, 2018. The content of this group is being reclassified into groups F16B 9/02, F16B 9/05, F16B 9/052, F16B 9/054, F16B 9/056, F16B 9/058, F16B 9/07, F16B 9/09. All groups listed in this Warning should be considered in order to perform a complete search.
N	F16B 9/05		Groups F16B 9/05-F16B 9/058 are incomplete pending reclassification of documents from groups F16B 9/00, F16B 9/02 - F16B 9/026 and F16B 17/00. Groups F16B 9/00, F16B 9/02 - F16B 9/026, F16B 9/05 - F16B 9/058 and F16B 17/00 should be considered in order to perform a complete search.
N	F16B 9/07		Group F16B 9/07 is incomplete pending reclassification of documents from groups F16B 9/00, F16B 9/02 - F16B 9/026 and F16B 17/00. Groups F16B 9/00, F16B 9/02 - F16B 9/026, F16B 9/07and F16B 17/00 should be considered in order to perform a complete search.
N	F16B 9/09		Group F16B 9/09 is incomplete pending reclassification of documents from groups F16B 9/00, F16B 9/02 - F16B 9/026 and F16B 17/00. Groups F16B 9/00, F16B 9/02 - F16B 9/026, F16B 9/09 and F16B 17/00 should be considered in order to perform a complete search.
N	F16B 17/00		Group F16B 17/00 is impacted by reclassification into groups F16B 9/02, F16B 9/05 - F16B 9/09. All groups listed in this Warning should be considered in order to perform a complete search.

SUBCLASS: Y10T – TECHNICAL SUBJECTS COVERED BY FORMER US CLASSIFICATION

Type*	Location	Old Warning notice	New/Modified Warning notice
N	Y10T 403/39		Groups Y10T 403/39 - Y10T 403/3993 are no longer used for the classification of documents as of August 1, 2018. The content of these groups is being reclassified into groups F16B 7/00, F16B 9/00, F16B 17/00, F16B 2200/00, other F16B groups as appropriate and Y10T 403/46. All groups listed in this Warning should be considered in order to perform a complete search.
N	Y10T 403/4605		Groups Y10T 403/4605 - Y10T 403/4648 are no longer used for the classification of documents as of August 1, 2018. The content of these groups is being reclassified into groups F16B7/00, F16B9/00, F16B17/00, F16B 2200/00, other F16B groups as appropriate and Y10T 403/46. All groups listed in this Warning should be considered in order to perform a complete search.

*N = new warning, M = modified warning, D = deleted warning

NOTE: The “Location” column only requires the symbol PRIOR to the location of the warning. No further directions such as “before” or “after” are required.

C. New, Modified or Deleted Note(s)

SUBCLASS: F16B DEVICES FOR FASTENING OR SECURING CONSTRUCTIONAL ELEMENTS OR MACHINE PARTS TOGETHER, e.g. NAILS, BOLTS, CIRCLIPS, CLAMPS, CLIPS, WEDGES, JOINTS OR JOINTING

Type*	**Location**	**Old Note**	**New/Modified Note**
M	**F16B**		*Add paragraph/note 3. at the end of Notes section:* {In this main group, it is desirable to add the indexing codes of F16B 2200/00}

*N = new note, M = modified note, D = deleted note

NOTE: The "Location" column only requires the symbol PRIOR to the location of the note. No further directions such as "before" or "after" are required.

2. A. DEFINITIONS (new)

Insert the following new definitions:

F16B 9/01

Definition statement

This place covers:

Illustrative example of subject matter classified in this group.

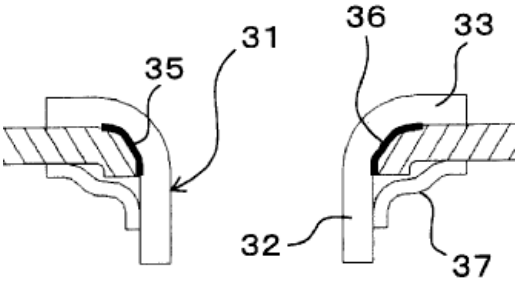

F16B 9/02

Definition statement

This place covers:

Connections that can be detached without breaking any part.
Detachable and releasable are synonyms.

References

Limiting references

This place does not cover:

Connections by way of an intermediate member	F16B 9/05
Connections involving plastic or elastic deformation	F16B 9/07
Connections where rods and flat surfaces interengage by projections and mating sockets	F16B 9/09

F16B 9/07

Definition statement

This place covers:

Illustrative example of subject matter classified in this group.

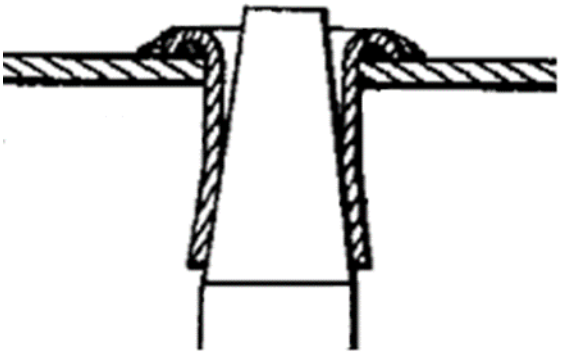

References

Limiting references

This place does not cover:

Connections with a part of or on one member entering a hole in the other and involving plastic deformation	F16B 17/006

Glossary of terms

In this place, the following terms or expressions are used with the meaning indicated:

Elastic deformation	The parts recover their initial shape after deformation
Plastic deformation	The parts do not recover their initial shape after deformation

F16B 9/09

Definition statement

This place covers:

Illustrative example of subject matter classified in this group.

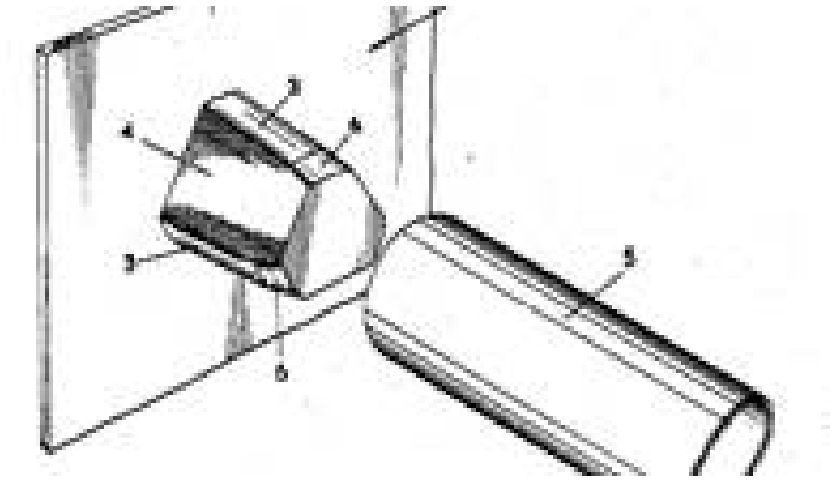

F16B 9/052

Definition statement

This place covers:

Illustrative example of subject matter classified in this group.

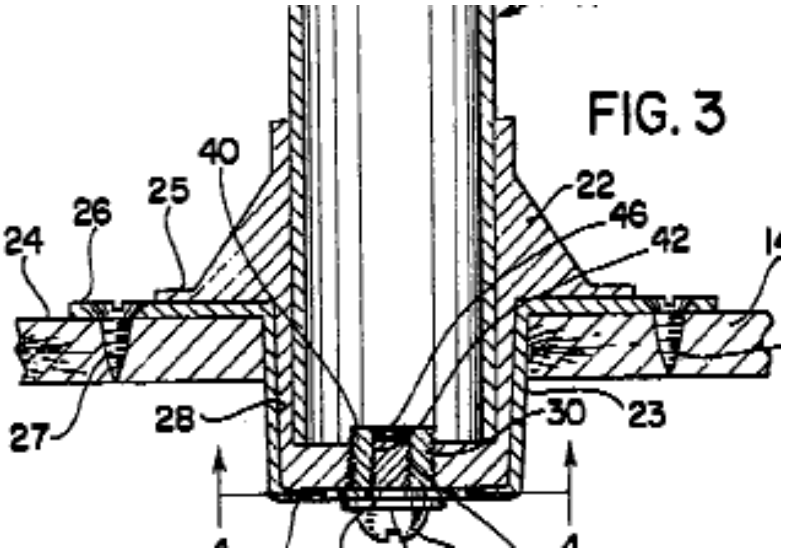

F16B 9/054

Definition statement

This place covers:

Illustrative example of subject matter classified in this group.

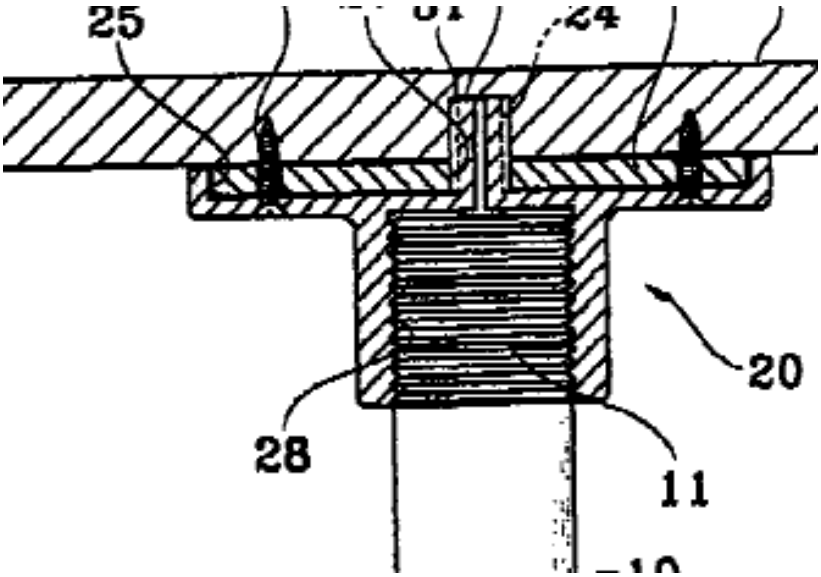

F16B 9/056

Definition statement

This place covers:

Illustrative example of subject matter classified in this group.

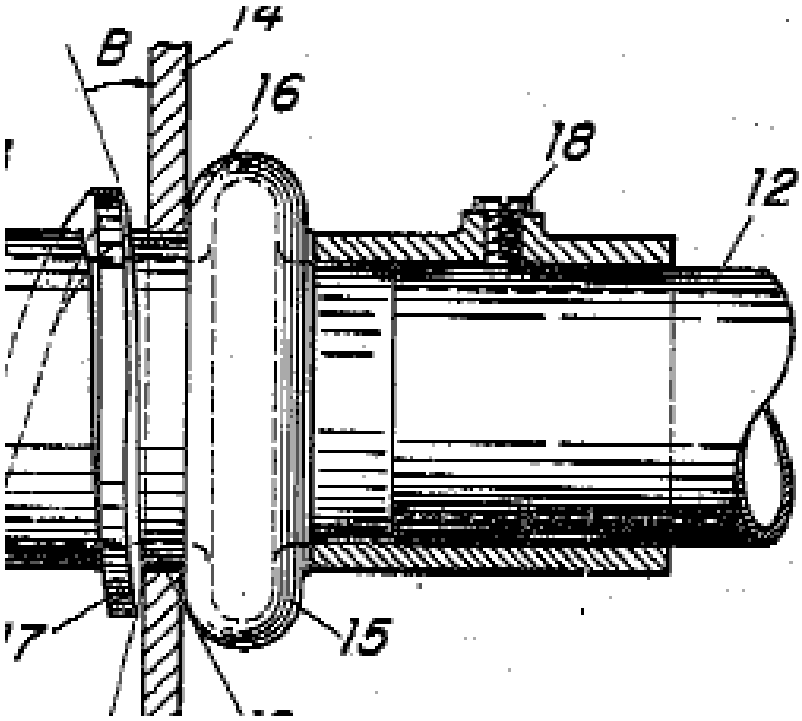

F16B 9/058

Definition statement

This place covers:

Illustrative example of subject matter classified in this group.

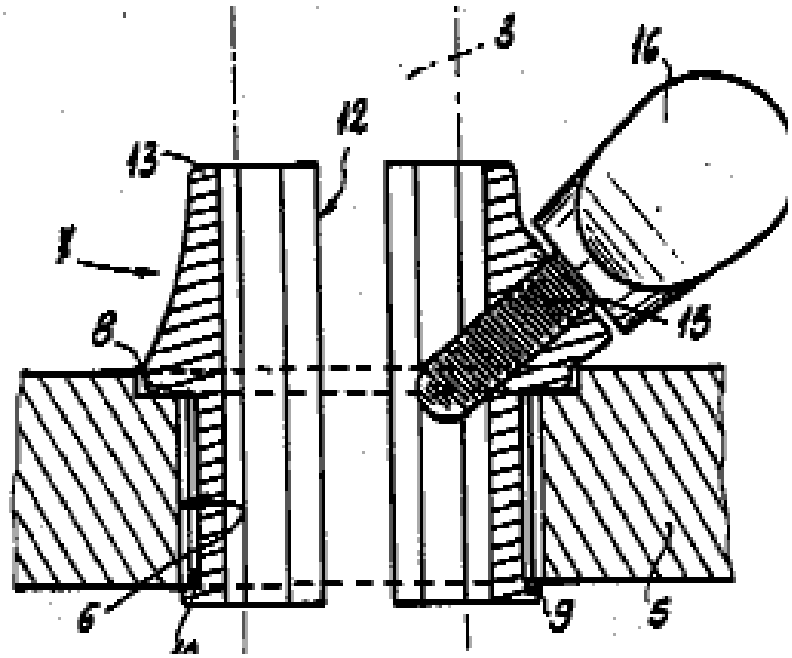

F16B 2200/10

Definition statement

This place covers:

Illustrative example of subject matter classified in this group.

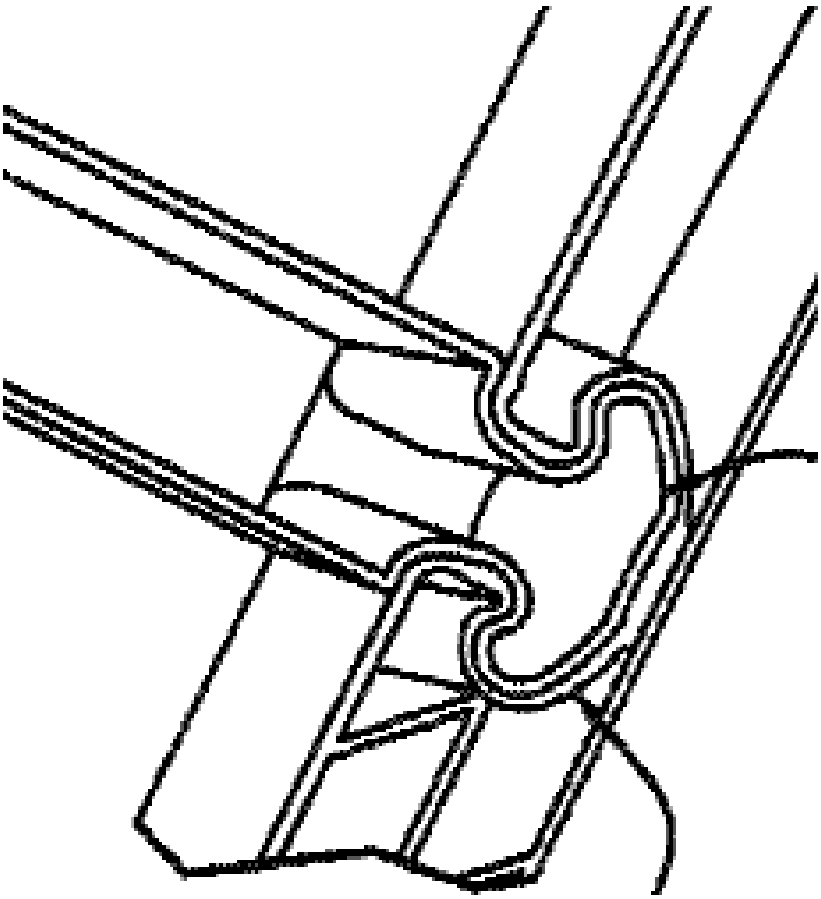

F16B 2200/20

Definition statement

This place covers:

Illustrative example of subject matter classified in this group.

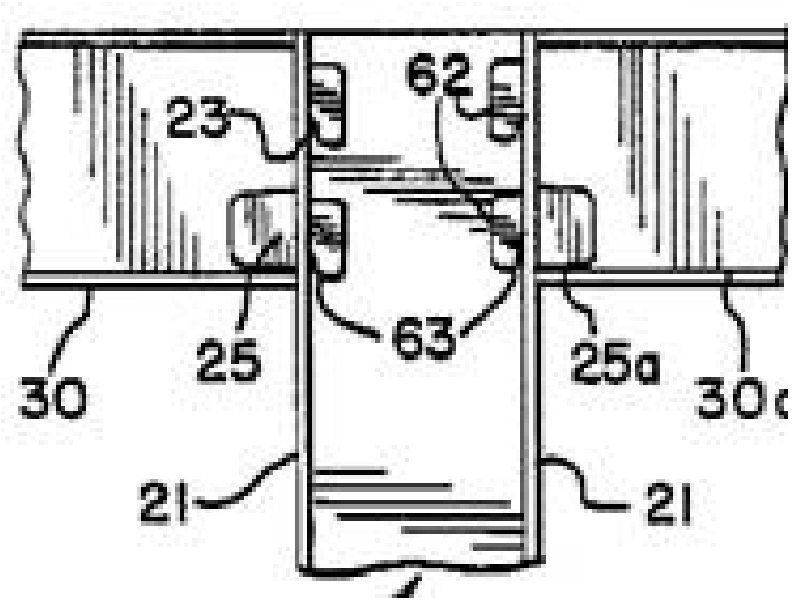

F16B 2200/30

Definition statement

This place covers:

Illustrative example of subject matter classified in this group.

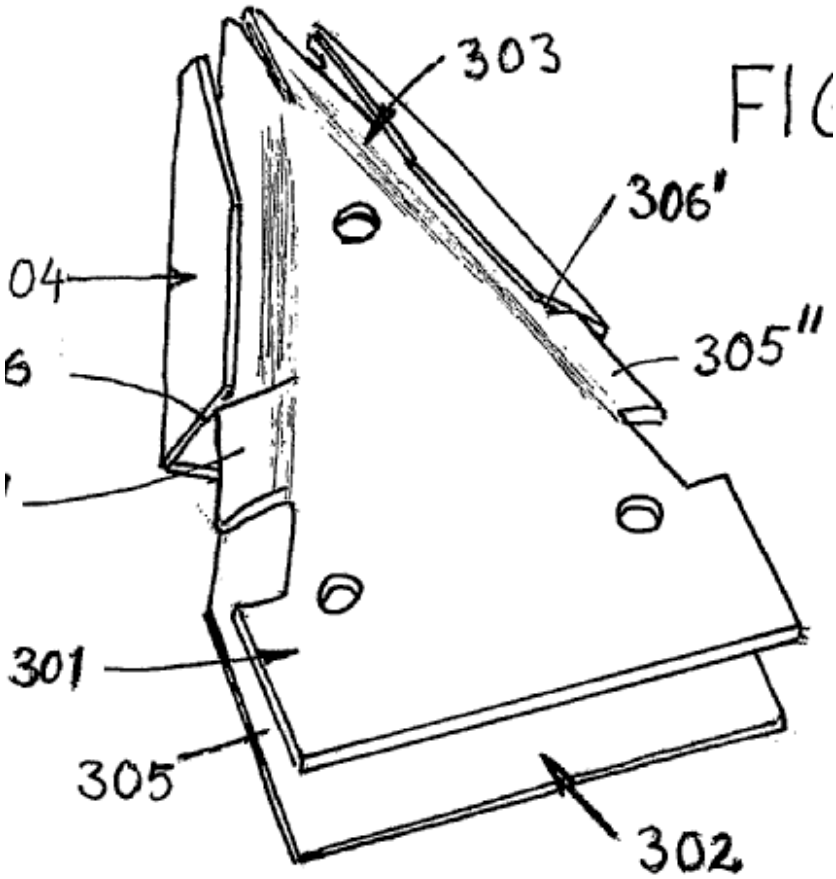

F16B 2200/205

Definition statement

This place covers:

Illustrative example of subject matter classified in this group.

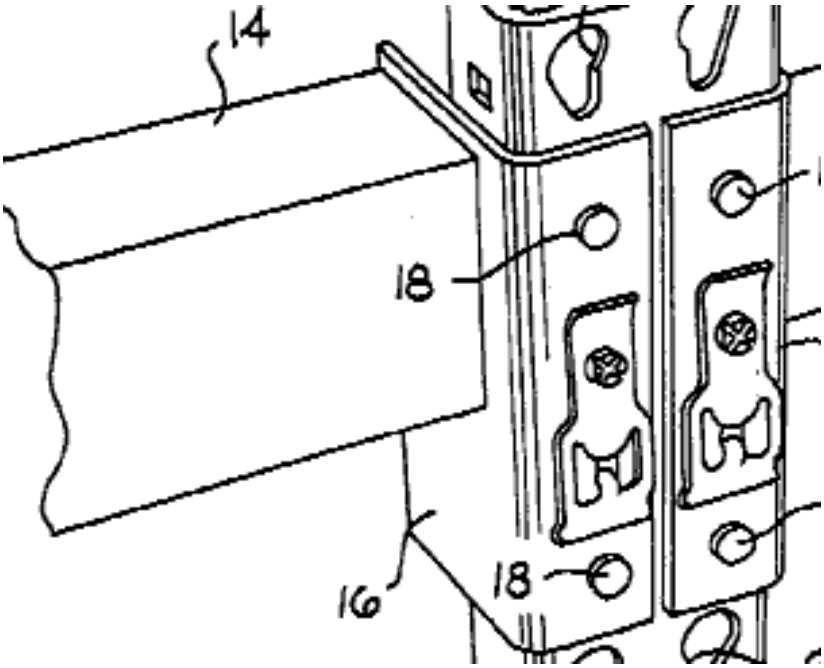

F16B 2200/403

Definition statement

This place covers:

Illustrative example of subject matter classified in this group.

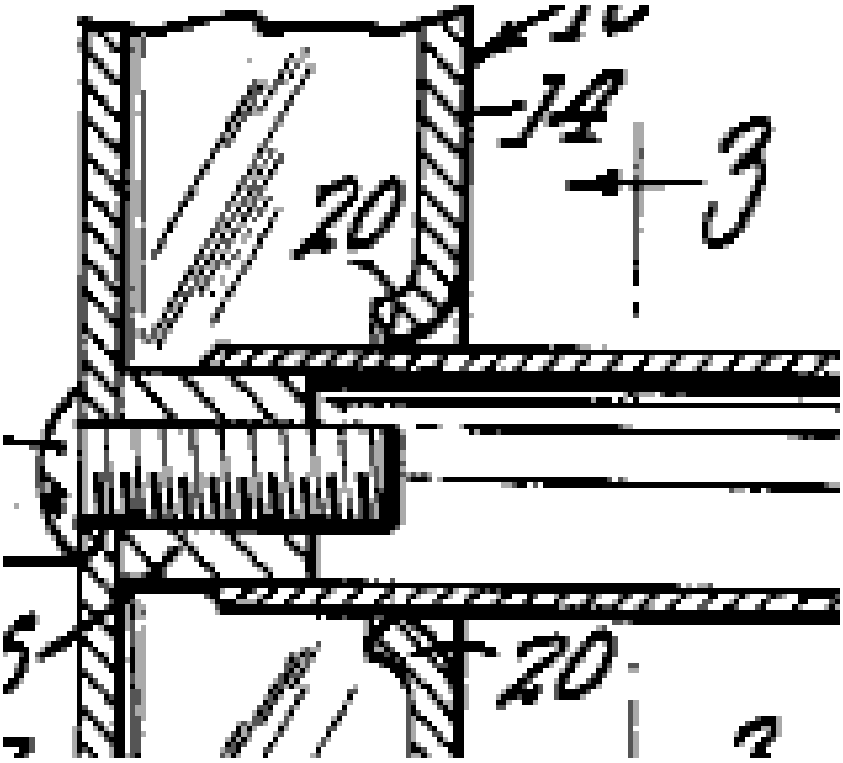

F16B 2200/406

Definition statement

This place covers:

Illustrative example of subject matter classified in this group.

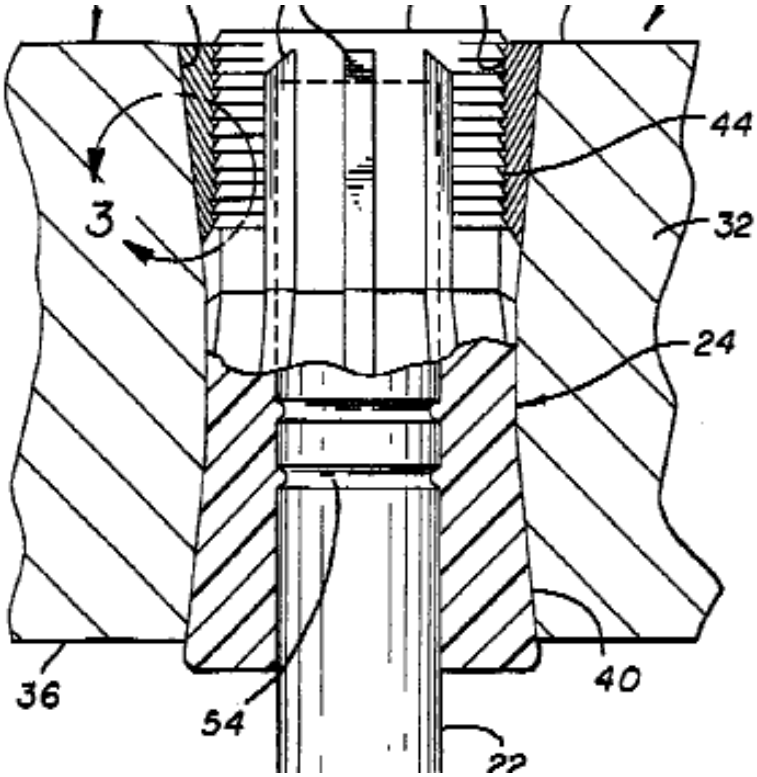

F16B 2200/503

Definition statement

This place covers:

Illustrative example of subject matter classified in this group.

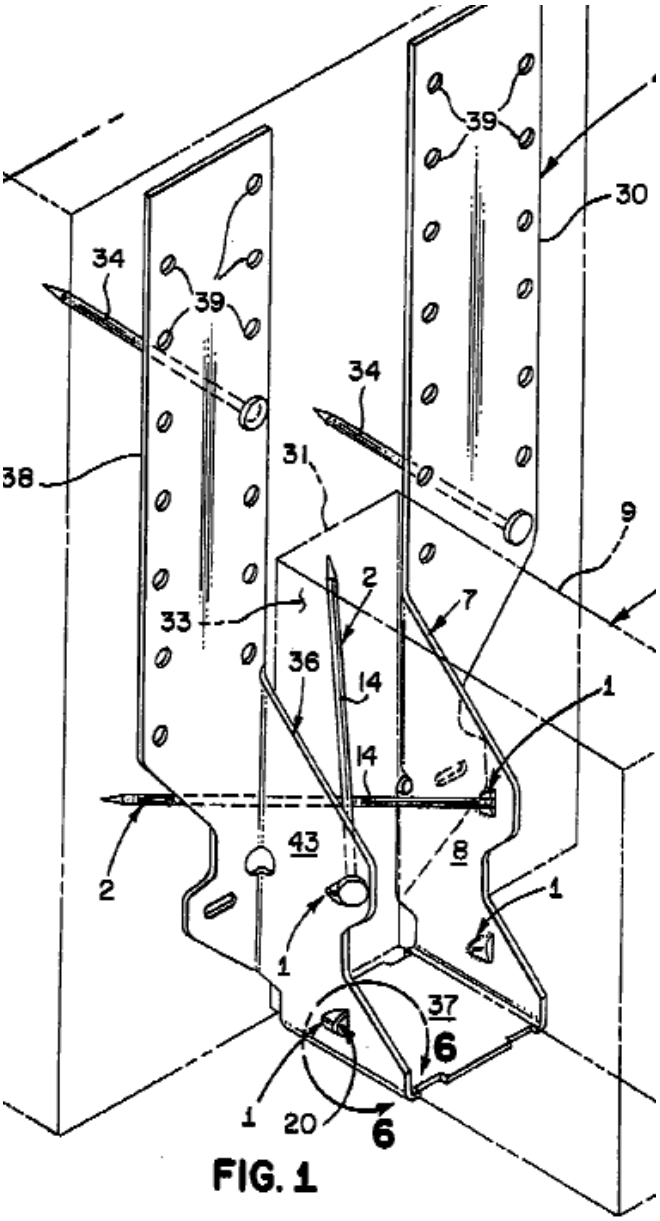

FIG. 1

F16B 2200/506

Definition statement

This place covers:

Illustrative example of subject matter classified in this group.

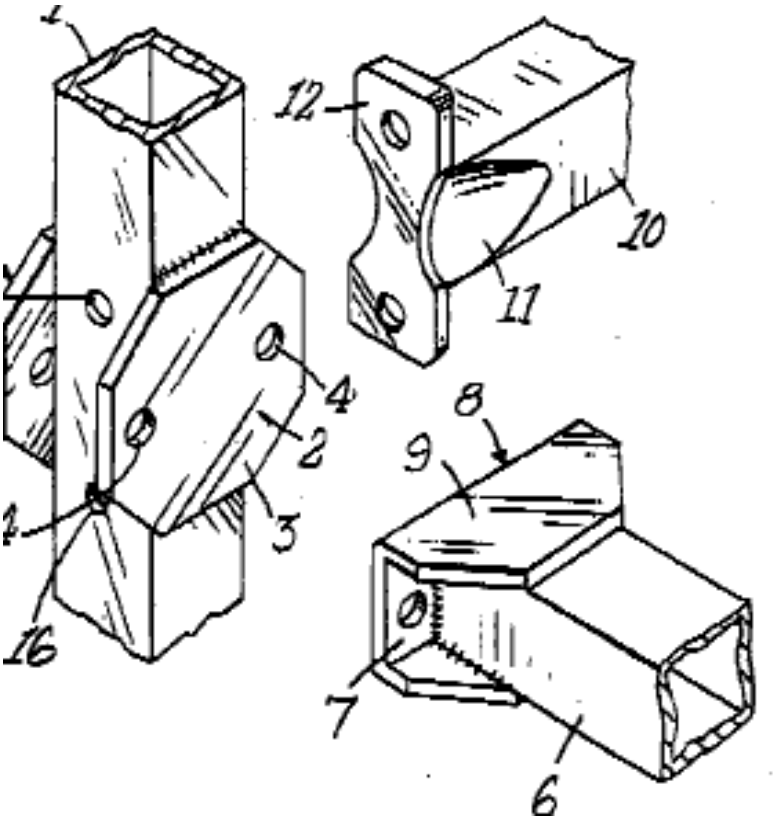

F16B 2200/509

Definition statement

This place covers:

Illustrative example of subject matter classified in this group.

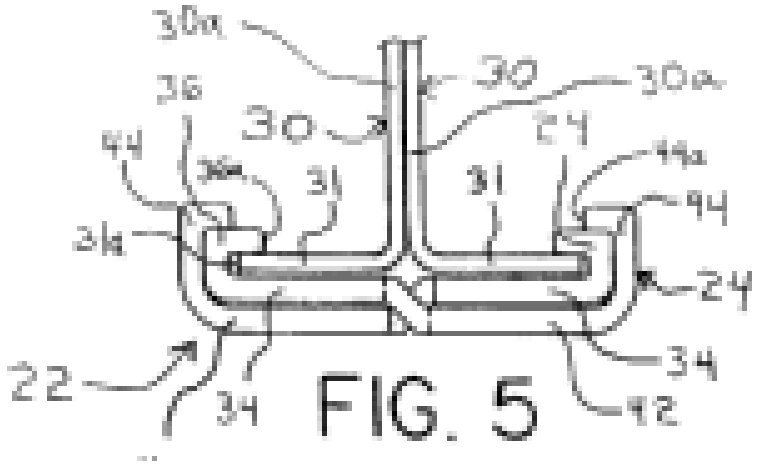

FIG. 5

2. A. DEFINITIONS (modified)

Make the following modifications to these existing definitions:

F16B 9/00

Definition statement

Replace: The existing definition statement with the following new definition statement:

> Non-torque transmitting connections of rods or tubular parts to flat surfaces at an angle, i.e. the rods or tubular parts are non-parallel with respect to the flat surfaces. The rods or tubular parts can be connected perpendicularly to the flat surfaces. The connections can involve an intermediate member.
>
> The rods or tubular parts and the flat surfaces are constructional elements or machine parts.
>
> The rods or tubular parts are elongated elements, of any cross-section, that do not convey fluids. Rods or tubular elements may be flexible, but not flaccid, e.g. a cord is not a rod or tubular element in the sense of F16B 9/00.
>
> Flat surfaces are surfaces that are planar at least locally around the connection location.

Insert: The following new Relationship with other classification places section:

> ## Relationship with other classification places
>
> Connections of rods to rods are classified in F16B 7/00 and subgroups.
>
> Connections of rods parallel to flat surfaces are classified in F16B 5/00 and subgroups.
>
> Connections of cables or cords to other objects are classified in F16G 11/00 and subgroups.

References

Limiting references

Replace: The existing text in the left-hand column of the table with new text as shown below:

Connections of rods to flat surfaces whereby a part of or on one member enters a hole in the other member and involving plastic deformation	F16B 17/006

Application-oriented references

Replace: The existing table with the new table shown below:

Fluid-tight connections of pipes to reservoirs, sheets, or the like	F16L
Connections of pipes to walls	F16L 41/00

Insert: The following new Special rules of classification within this subclass/group section:

Special rules of classification

In this main group, it is desirable to add the indexing codes of F16B 2200/00.

References F16B 2/00, B23P 11/00, B23P 19/00, F16L, F16L 41/00 are non-limiting in the main group F16B 9/00. CPC will be updated/corrected once this inconsistency is resolved.

F16B 17/00

Definition statement

Insert: The following text and image in the Definition statement section beneath the text "Non-releasable connections of one element by entering a hole in a second element and subsequent plastic deformation":

Illustrative example of subject matter classified in this group.

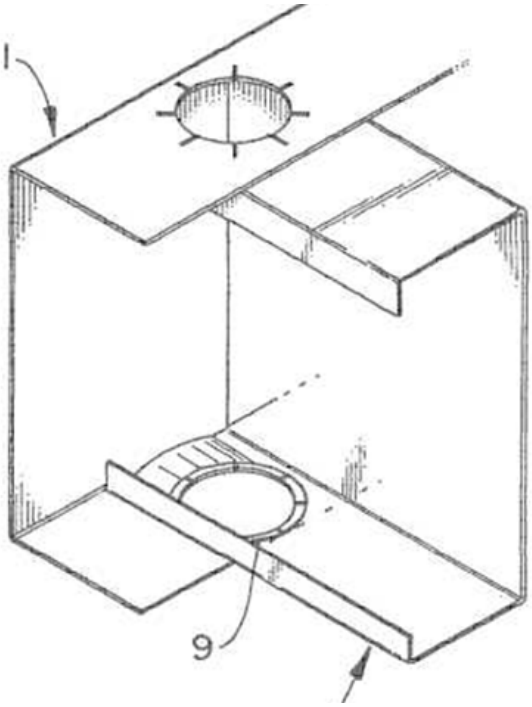

References

<u>Insert</u>: The following new *Limiting references* section:

Limiting References

This place does not cover:

Rivets; Spigots or the like fastened by riveting	F16B 19/04

Informative references

<u>Delete</u>: The following row from the *Informative references* section

Rivets	F16B 19/04

2. B. DEFINITIONS QUICK FIX

Symbol	**Location of change** (e.g., section title)	**Existing reference symbol or text**	**Action; New symbol; New text**
F16B	Application-oriented references	E01B 1/38	**Delete:** The following symbol from the *Application-oriented references* table row: E01B 1/38
F16B	Limiting references	Welding B23K	**Delete:** The following row from the *Limiting references* section: Welding B23K
F16B	Limiting references	Screw mechanisms F16H	**Delete:** The following row from the *Limiting references* section: Screw mechanisms F16H
F16B	Informative references		**Insert:** The following row in the *Informative references* section: Welding B23K
F16B	Special rules of classification		**Add:** The following as a new paragraph at the end of the existing text in the Special rules of classification section: In this main group, it is desirable to add the indexing codes of F16B 2200/00.
F16B 5/00	Limiting references		**Insert:** The following row in the *Limiting references* section: Pin and hole connections involving plastic deformation F16B 17/00
F16B 7/00	Limiting references		**Insert:** The following row in the *Limiting references* section: Pin and hole connections involving plastic deformation F16B 17/00

CPC NOTICE OF CHANGES 551

DATE: AUGUST 1, 2018

PROJECT RP0290

Symbol	**Location of change** (e.g., section title)	**Existing reference symbol or text**	**Action; New symbol; New text**
F16B 7/00	Limiting references		**Insert:** The following row in the Limiting references section: By sticking together tubular elements or rods in coaxial engagement F16B 11/008
F16B 11/002	Application-oriented references	Pin and hole connections F16B 17/00	**Delete:** The entire *Application-oriented references* section.
F16B 11/002	Limiting references		**Insert:** The following row in the *Limiting references* section: Pin and hole connections involving plastic deformation F16B 17/00
F16B 17/002	Definition statement		**Delete:** The entire Definition statement

NOTES:

- The table above is used for corrections or modifications to existing definitions, e.g. delete an entire definition or part thereof; propose new wording or modify wording of a section, change the symbol the definition is associated with, change or delete a reference symbol, etc.
- Do not delete (F) symbol definitions.

3. REVISION CONCORDANCE LIST (RCL)

Type*	**From CPC Symbol (existing)**	**To CPC Symbol(s)**
C	F16B 9/00	F16B 9/00, F16B 9/01, F16B 9/05, F16B 9/052, F16B 9/054, F16B 9/056, F16B 9/058, F16B 9/07, F16B 9/09, F16B 2200/00, F16B 2200/10, F16B 2200/20, F16B 2200/205, F16B 2200/30, F16B 2200/40, F16B 2200/403, F16B 2200/406, F16B 2200/50, F16B 2200/503, F16B 2200/506, F16B 2200/509
C	F16B 9/02	F16B 9/02, F16B 9/05, F16B 9/052, F16B 9/054, F16B 9/056, F16B 9/058, F16B 9/07, F16B 9/09, F16B 2200/00, F16B 2200/10, F16B 2200/20, F16B 2200/205, F16B 2200/30, F16B 2200/40, F16B 2200/403, F16B 2200/406, F16B 2200/50, F16B 2200/503, F16B 2200/506, F16B 2200/509
F	F16B 9/023	F16B 9/02, F16B 9/05, F16B 9/052, F16B 9/054, F16B 9/056, F16B 9/058, F16B 9/07, F16B 9/09, F16B 2200/00, F16B 2200/10, F16B 2200/20, F16B 2200/205, F16B 2200/30, F16B 2200/40, F16B 2200/403, F16B 2200/406, F16B 2200/50, F16B 2200/503, F16B 2200/506, F16B 2200/509
F	F16B 9/026	F16B 9/02, F16B 9/05, F16B 9/052, F16B 9/054, F16B 9/056, F16B 9/058, F16B 9/07, F16B 9/09, F16B 2200/00, F16B 2200/10, F16B 2200/20, F16B 2200/205, F16B 2200/30, F16B 2200/40, F16B 2200/403, F16B 2200/406, F16B 2200/50, F16B 2200/503, F16B 2200/506, F16B 2200/509
C	F16B 17/00	F16B 17/00, F16B 9/02, F16B 9/05, F16B 9/052, F16B 9/054, F16B 9/056, F16B 9/058, F16B 9/07, F16B 9/09

Type*	**From CPC Symbol (existing)**	**To CPC Symbol(s)**
D	F16B 17/002	<Administrative transfer to F16B 17/00>
F	Y10T 403/39	F16B 1/00, F16B 2001/0007, F16B 1/0014, F16B 2001/0021, F16B 2001/0028, F16B 2001/0035, F16B 2001/0042, F16B 1/005, F16B 1/0057, F16B 2001/0064, F16B 1/0071, F16B 2001/0078, F16B 2001/0085, F16B 2001/0092, F16B 1/02, F16B 1/04, F16B 2/00, F16B 2/005, F16B 2/02, F16B 2/04, F16B 2/06, F16B 2/065, F16B 2/08, F16B 2/10, F16B 2/12, F16B 2/14, F16B 2/16, F16B 2/18, F16B 2/185, F16B 2/20, F16B 2/205, F16B 2/22, F16B 2/24, F16B 2/241, F16B 2/243, F16B 2/245, F16B 2/246, F16B 2/248, F16B 2/26, F16B 3/00, F16B 3/005, F16B 3/04, F16B 3/06, F16B 4/00, F16B 4/002, F16B 4/004, F16B 4/006, F16B 4/008, F16B 5/00, F16B 5/0004, F16B 5/0008, F16B 5/0012, F16B 5/0016, F16B 5/002, F16B 5/0024, F16B 5/0028, F16B 5/0032, F16B 5/0036, F16B 5/004, F16B 5/0044, F16B 5/0048, F16B 5/0052, F16B 5/0056, F16B 5/006, F16B 5/0064, F16B 5/0068, F16B 5/0072, F16B 5/0076, F16B 5/008, F16B 5/0084, F16B 5/0088, F16B 5/0092, F16B 5/0096, F16B 5/01, F16B 5/02, F16B 5/0208, F16B 5/0216, F16B 5/0225, F16B 5/0233, F16B 5/0241, F16B 5/025, F16B 5/0258, F16B 5/0266, F16B 5/0275, F16B 5/0283, F16B 5/0291, F16B 5/04, F16B 5/045, F16B 5/06, F16B 5/0607, F16B 5/0614, F16B 5/0621, F16B 5/0628, F16B 5/0635, F16B 5/0642, F16B 5/065, F16B 5/0657, F16B 5/0664, F16B 2005/0671, F16B 2005/0678, F16B 5/0685, F16B 5/0692, F16B 5/07, F16B 5/08, F16B 5/10, F16B 5/12, F16B 5/121, F16B 5/123, F16B 5/125, F16B 5/126, F16B 5/128, F16B 7/00, F16B 7/02, F16B 7/025, F16B 7/04, F16B 7/0406, F16B 7/0413, F16B 7/042, F16B 7/0426, F16B 7/0433, F16B 7/044, F16B 7/0446, F16B 7/0453, F16B 7/046, F16B 7/0466, F16B 7/0473, F16B 7/048, F16B 7/0486, F16B 7/0493, F16B 7/06, F16B 7/10, F16B 7/105, F16B 7/14, F16B 7/1409, F16B 7/1418, F16B 7/1427, F16B 7/1436, F16B 7/1445, F16B 7/1454,

Type*	**From CPC Symbol (existing)**	**To CPC Symbol(s)**
		F16B 7/1463, F16B 7/1472, F16B 7/1481, F16B 7/149, F16B 2007/16, F16B 7/18, F16B 7/182, F16B 7/185, F16B 7/187, F16B 7/20, F16B 7/22, F16B 9/00, F16B 9/01, F16B 9/02, F16B 9/023, F16B 9/026, F16B 9/05, F16B 9/052, F16B 9/054, F16B 9/056, F16B 9/058, F16B 9/07, F16B 9/09, F16B 11/00, F16B 11/002, F16B 11/004, F16B 11/006, F16B 11/008, F16B 12/00, F16B 12/02, F16B 12/04, F16B 2012/043, F16B 2012/046, F16B 12/06, F16B 12/08, F16B 12/10, F16B 2012/103, F16B 2012/106, F16B 12/12, F16B 12/125, F16B 12/14, F16B 2012/145, F16B 12/16, F16B 12/18, F16B 12/20, F16B 12/2009, F16B 2012/2018, F16B 12/2027, F16B 12/2036, F16B 2012/2045, F16B 12/2054, F16B 12/2063, F16B 2012/2072, F16B 2012/2081, F16B 2012/209, F16B 12/22, F16B 12/24, F16B 12/26, F16B 12/28, F16B 12/30, F16B 12/32, F16B 12/34, F16B 12/36, F16B 12/38, F16B 12/40, F16B 2012/403, F16B 2012/406, F16B 12/42, F16B 12/44, F16B 2012/443, F16B 2012/446, F16B 12/46, F16B 2012/463, F16B 2012/466, F16B 12/48, F16B 12/50, F16B 2012/505, F16B 12/52, F16B 12/54, F16B 12/56, F16B 12/58, F16B 12/60, F16B 13/00, F16B 13/001, F16B 13/002, F16B 13/003, F16B 13/004, F16B 13/005, F16B 2013/006, F16B 2013/007, F16B 2013/008, F16B 2013/009, F16B 13/02, F16B 13/025, F16B 13/04, F16B 13/045, F16B 13/06, F16B 13/061, F16B 13/063, F16B 13/065, F16B 13/066, F16B 13/068, F16B 13/08, F16B 13/0808, F16B 13/0816, F16B 13/0825, F16B 13/0833, F16B 13/0841, F16B 13/085, F16B 13/0858, F16B 13/0866, F16B 13/0883, F16B 13/0891, F16B 2013/10, F16B 2013/105, F16B 13/12, F16B 13/122, F16B 13/124, F16B 13/126, F16B 13/128, F16B 13/14, F16B 13/141, F16B 13/142, F16B 13/143, F16B 13/144, F16B 13/145, F16B 13/146, F16B 2013/147, F16B 2013/148, F16B 15/00, F16B 15/0007, F16B 15/0015, F16B 15/0023, F16B 15/003,

Type*	**From CPC Symbol (existing)**	**To CPC Symbol(s)**
		F16B 15/0038, F16B 15/0046, F16B 15/0053, F16B 2015/0061, F16B 2015/0069, F16B 2015/0076, F16B 2015/0084, F16B 15/0092, F16B 15/02, F16B 15/04, F16B 15/06, F16B 15/08, F16B 17/00, F16B 17/004, F16B 17/006, F16B 17/008, F16B 19/00, F16B 19/002, F16B 19/004, F16B 2019/006, F16B 19/008, F16B 19/02, F16B 19/04, F16B 2019/045, F16B 19/05, F16B 2019/055, F16B 19/06, F16B 19/08, F16B 19/083, F16B 19/086, F16B 19/10, F16B 2019/1009, F16B 2019/1018, F16B 19/1027, F16B 19/1036, F16B 19/1045, F16B 19/1054, F16B 19/1063, F16B 19/1072, F16B 19/1081, F16B 19/109, F16B 19/12, F16B 19/125, F16B 19/14, F16B 21/00, F16B 21/02, F16B 21/04, F16B 21/06, F16B 21/065, F16B 21/07, F16B 21/071, F16B 21/073, F16B 21/075, F16B 21/076, F16B 21/078, F16B 21/08, F16B 21/082, F16B 21/084, F16B 21/086, F16B 21/088, F16B 21/09, F16B 21/10, F16B 21/12, F16B 21/125, F16B 2021/14, F16B 21/16, F16B 21/165, F16B 21/18, F16B 21/183, F16B 21/186, F16B 21/20, F16B 21/205, F16B 23/00, F16B 23/0007, F16B 23/0015, F16B 23/0023, F16B 23/003, F16B 23/0038, F16B 23/0046, F16B 23/0053, F16B 23/0061, F16B 23/0069, F16B 23/0076, F16B 23/0084, F16B 23/0092, F16B 25/00, F16B 25/0005, F16B 25/001, F16B 25/0015, F16B 25/0021, F16B 25/0026, F16B 25/0031, F16B 25/0036, F16B 25/0042, F16B 25/0047, F16B 25/0052, F16B 25/0057, F16B 25/0063, F16B 25/0068, F16B 25/0073, F16B 25/0078, F16B 25/0084, F16B 25/0089, F16B 25/0094, F16B 25/10, F16B 25/103, F16B 25/106, F16B 27/00, F16B 29/00, F16B 31/00, F16B 2031/002, F16B 31/005, F16B 31/007, F16B 31/02, F16B 31/021, F16B 2031/022, F16B 31/024, F16B 31/025, F16B 31/027, F16B 31/028, F16B 31/04, F16B 31/043, F16B 2031/046, F16B 31/06, F16B 33/00, F16B 33/002,

Type*	**From CPC Symbol (existing)**	**To CPC Symbol(s)**
		F16B 33/004, F16B 33/006, F16B 33/008, F16B 33/02, F16B 2033/025, F16B 2033/04, F16B 33/06, F16B 35/00, F16B 35/002, F16B 35/005, F16B 35/007, F16B 35/02, F16B 35/04, F16B 35/041, F16B 35/042, F16B 35/044, F16B 35/045, F16B 35/047, F16B 35/048, F16B 35/06, F16B 35/065, F16B 37/00, F16B 37/002, F16B 37/005, F16B 2037/007, F16B 37/02, F16B 37/04, F16B 37/041, F16B 37/042, F16B 37/043, F16B 37/044, F16B 37/045, F16B 37/046, F16B 37/047, F16B 37/048, F16B 37/06, F16B 37/061, F16B 37/062, F16B 37/064, F16B 37/065, F16B 37/067, F16B 37/068, F16B 37/08, F16B 37/0807, F16B 37/0814, F16B 37/0821, F16B 37/0828, F16B 37/0835, F16B 37/0842, F16B 37/085, F16B 37/0857, F16B 37/0864, F16B 37/0871, F16B 37/0878, F16B 37/0885, F16B 37/0892, F16B 37/12, F16B 37/122, F16B 37/125, F16B 37/127, F16B 37/14, F16B 37/145, F16B 37/16, F16B 39/00, F16B 39/01, F16B 39/02, F16B 39/021, F16B 39/023, F16B 39/025, F16B 39/026, F16B 39/028, F16B 39/04, F16B 39/06, F16B 39/08, F16B 39/10, F16B 39/101, F16B 39/103, F16B 39/105, F16B 39/106, F16B 39/108, F16B 39/12, F16B 39/122, F16B 39/124, F16B 39/126, F16B 39/128, F16B 39/14, F16B 39/16, F16B 39/18, F16B 39/20, F16B 39/22, F16B 39/225, F16B 39/24, F16B 39/26, F16B 39/28, F16B 39/282, F16B 39/2825, F16B 39/284, F16B 39/286, F16B 39/30, F16B 39/32, F16B 39/34, F16B 39/36, F16B 39/38, F16B 41/00, F16B 41/002, F16B 41/005, F16B 41/007, F16B 43/00, F16B 43/001, F16B 43/002, F16B 43/003, F16B 43/004, F16B 43/005, F16B 43/006, F16B 43/007, F16B 2043/008, F16B 43/009, F16B 43/02, F16B 43/025, F16B 45/00, F16B 45/02, F16B 45/025, F16B 45/04, F16B 45/06, F16B 47/00, F16B 47/003, F16B 47/006, F16B 2200/00, F16B 2200/10, F16B 2200/20, F16B 2200/205, F16B 2200/30, F16B 2200/40, F16B 2200/403, F16B 2200/406, F16B 2200/50, F16B 2200/503, F16B 2200/506, F16B 2200/509

Type*	**From CPC Symbol (existing)**	**To CPC Symbol(s)**
F	Y10T 403/3906	F16B 1/00, F16B 2001/0007, F16B 1/0014, F16B 2001/0021, F16B 2001/0028, F16B 2001/0035, F16B 2001/0042, F16B 1/005, F16B 1/0057, F16B 2001/0064, F16B 1/0071, F16B 2001/0078, F16B 2001/0085, F16B 2001/0092, F16B 1/02, F16B 1/04, F16B 2/00, F16B 2/005, F16B 2/02, F16B 2/04, F16B 2/06, F16B 2/065, F16B 2/08, F16B 2/10, F16B 2/12, F16B 2/14, F16B 2/16, F16B 2/18, F16B 2/185, F16B 2/20, F16B 2/205, F16B 2/22, F16B 2/24, F16B 2/241, F16B 2/243, F16B 2/245, F16B 2/246, F16B 2/248, F16B 2/26, F16B 3/00, F16B 3/005, F16B 3/04, F16B 3/06, F16B 4/00, F16B 4/002, F16B 4/004, F16B 4/006, F16B 4/008, F16B 5/00, F16B 5/0004, F16B 5/0008, F16B 5/0012, F16B 5/0016, F16B 5/002, F16B 5/0024, F16B 5/0028, F16B 5/0032, F16B 5/0036, F16B 5/004, F16B 5/0044, F16B 5/0048, F16B 5/0052, F16B 5/0056, F16B 5/006, F16B 5/0064, F16B 5/0068, F16B 5/0072, F16B 5/0076, F16B 5/008, F16B 5/0084, F16B 5/0088, F16B 5/0092, F16B 5/0096, F16B 5/01, F16B 5/02, F16B 5/0208, F16B 5/0216, F16B 5/0225, F16B 5/0233, F16B 5/0241, F16B 5/025, F16B 5/0258, F16B 5/0266, F16B 5/0275, F16B 5/0283, F16B 5/0291, F16B 5/04, F16B 5/045, F16B 5/06, F16B 5/0607, F16B 5/0614, F16B 5/0621, F16B 5/0628, F16B 5/0635, F16B 5/0642, F16B 5/065, F16B 5/0657, F16B 5/0664, F16B 2005/0671, F16B 2005/0678, F16B 5/0685, F16B 5/0692, F16B 5/07, F16B 5/08, F16B 5/10, F16B 5/12, F16B 5/121, F16B 5/123, F16B 5/125, F16B 5/126, F16B 5/128, F16B 7/00, F16B 7/02, F16B 7/025, F16B 7/04, F16B 7/0406, F16B 7/0413, F16B 7/042, F16B 7/0426, F16B 7/0433, F16B 7/044, F16B 7/0446, F16B 7/0453, F16B 7/046, F16B 7/0466, F16B 7/0473, F16B 7/048, F16B 7/0486, F16B 7/0493, F16B 7/06, F16B 7/10, F16B 7/105, F16B 7/14, F16B 7/1409, F16B 7/1418, F16B 7/1427, F16B 7/1436, F16B 7/1445, F16B 7/1454, F16B 7/1463, F16B 7/1472, F16B 7/1481, F16B 7/149, F16B 2007/16, F16B 7/18,

Type*	**From CPC Symbol (existing)**	**To CPC Symbol(s)**
		F16B 7/182, F16B 7/185, F16B 7/187, F16B 7/20, F16B 7/22, F16B 9/00, F16B 9/01, F16B 9/02, F16B 9/023, F16B 9/026, F16B 9/05, F16B 9/052, F16B 9/054, F16B 9/056, F16B 9/058, F16B 9/07, F16B 9/09, F16B 11/00, F16B 11/002, F16B 11/004, F16B 11/006, F16B 11/008, F16B 12/00, F16B 12/02, F16B 12/04, F16B 2012/043, F16B 2012/046, F16B 12/06, F16B 12/08, F16B 12/10, F16B 2012/103, F16B 2012/106, F16B 12/12, F16B 12/125, F16B 12/14, F16B 2012/145, F16B 12/16, F16B 12/18, F16B 12/20, F16B 12/2009, F16B 2012/2018, F16B 12/2027, F16B 12/2036, F16B 2012/2045, F16B 12/2054, F16B 12/2063, F16B 2012/2072, F16B 2012/2081, F16B 2012/209, F16B 12/22, F16B 12/24, F16B 12/26, F16B 12/28, F16B 12/30, F16B 12/32, F16B 12/34, F16B 12/36, F16B 12/38, F16B 12/40, F16B 2012/403, F16B 2012/406, F16B 12/42, F16B 12/44, F16B 2012/443, F16B 2012/446, F16B 12/46, F16B 2012/463, F16B 2012/466, F16B 12/48, F16B 12/50, F16B 2012/505, F16B 12/52, F16B 12/54, F16B 12/56, F16B 12/58, F16B 12/60, F16B 13/00, F16B 13/001, F16B 13/002, F16B 13/003, F16B 13/004, F16B 13/005, F16B 2013/006, F16B 2013/007, F16B 2013/008, F16B 2013/009, F16B 13/02, F16B 13/025, F16B 13/04, F16B 13/045, F16B 13/06, F16B 13/061, F16B 13/063, F16B 13/065, F16B 13/066, F16B 13/068, F16B 13/08, F16B 13/0808, F16B 13/0816, F16B 13/0825, F16B 13/0833, F16B 13/0841, F16B 13/085, F16B 13/0858, F16B 13/0866, F16B 13/0883, F16B 13/0891, F16B 2013/10, F16B 2013/105, F16B 13/12, F16B 13/122, F16B 13/124, F16B 13/126, F16B 13/128, F16B 13/14, F16B 13/141, F16B 13/142, F16B 13/143, F16B 13/144, F16B 13/145, F16B 13/146, F16B 2013/147, F16B 2013/148, F16B 15/00, F16B 15/0007, F16B 15/0015, F16B 15/0023, F16B 15/003, F16B 15/0038, F16B 15/0046, F16B 15/0053, F16B 2015/0061,

Type*	**From CPC Symbol (existing)**	**To CPC Symbol(s)**
		F16B 2015/0069, F16B 2015/0076, F16B 2015/0084, F16B 15/0092, F16B 15/02, F16B 15/04, F16B 15/06, F16B 15/08, F16B 17/00, F16B 17/004, F16B 17/006, F16B 17/008, F16B 19/00, F16B 19/002, F16B 19/004, F16B 2019/006, F16B 19/008, F16B 19/02, F16B 19/04, F16B 2019/045, F16B 19/05, F16B 2019/055, F16B 19/06, F16B 19/08, F16B 19/083, F16B 19/086, F16B 19/10, F16B 2019/1009, F16B 2019/1018, F16B 19/1027, F16B 19/1036, F16B 19/1045, F16B 19/1054, F16B 19/1063, F16B 19/1072, F16B 19/1081, F16B 19/109, F16B 19/12, F16B 19/125, F16B 19/14, F16B 21/00, F16B 21/02, F16B 21/04, F16B 21/06, F16B 21/065, F16B 21/07, F16B 21/071, F16B 21/073, F16B 21/075, F16B 21/076, F16B 21/078, F16B 21/08, F16B 21/082, F16B 21/084, F16B 21/086, F16B 21/088, F16B 21/09, F16B 21/10, F16B 21/12, F16B 21/125, F16B 2021/14, F16B 21/16, F16B 21/165, F16B 21/18, F16B 21/183, F16B 21/186, F16B 21/20, F16B 21/205, F16B 23/00, F16B 23/0007, F16B 23/0015, F16B 23/0023, F16B 23/003, F16B 23/0038, F16B 23/0046, F16B 23/0053, F16B 23/0061, F16B 23/0069, F16B 23/0076, F16B 23/0084, F16B 23/0092, F16B 25/00, F16B 25/0005, F16B 25/001, F16B 25/0015, F16B 25/0021, F16B 25/0026, F16B 25/0031, F16B 25/0036, F16B 25/0042, F16B 25/0047, F16B 25/0052, F16B 25/0057, F16B 25/0063, F16B 25/0068, F16B 25/0073, F16B 25/0078, F16B 25/0084, F16B 25/0089, F16B 25/0094, F16B 25/10, F16B 25/103, F16B 25/106, F16B 27/00, F16B 29/00, F16B 31/00, F16B 2031/002, F16B 31/005, F16B 31/007, F16B 31/02, F16B 31/021, F16B 2031/022, F16B 31/024, F16B 31/025, F16B 31/027, F16B 31/028, F16B 31/04, F16B 31/043, F16B 2031/046, F16B 31/06, F16B 33/00, F16B 33/002, F16B 33/004, F16B 33/006, F16B 33/008,

Type*	**From CPC Symbol (existing)**	**To CPC Symbol(s)**
		F16B 33/02, F16B 2033/025, F16B 2033/04, F16B 33/06, F16B 35/00, F16B 35/002, F16B 35/005, F16B 35/007, F16B 35/02, F16B 35/04, F16B 35/041, F16B 35/042, F16B 35/044, F16B 35/045, F16B 35/047, F16B 35/048, F16B 35/06, F16B 35/065, F16B 37/00, F16B 37/002, F16B 37/005, F16B 2037/007, F16B 37/02, F16B 37/04, F16B 37/041, F16B 37/042, F16B 37/043, F16B 37/044, F16B 37/045, F16B 37/046, F16B 37/047, F16B 37/048, F16B 37/06, F16B 37/061, F16B 37/062, F16B 37/064, F16B 37/065, F16B 37/067, F16B 37/068, F16B 37/08, F16B 37/0807, F16B 37/0814, F16B 37/0821, F16B 37/0828, F16B 37/0835, F16B 37/0842, F16B 37/085, F16B 37/0857, F16B 37/0864, F16B 37/0871, F16B 37/0878, F16B 37/0885, F16B 37/0892, F16B 37/12, F16B 37/122, F16B 37/125, F16B 37/127, F16B 37/14, F16B 37/145, F16B 37/16, F16B 39/00, F16B 39/01, F16B 39/02, F16B 39/021, F16B 39/023, F16B 39/025, F16B 39/026, F16B 39/028, F16B 39/04, F16B 39/06, F16B 39/08, F16B 39/10, F16B 39/101, F16B 39/103, F16B 39/105, F16B 39/106, F16B 39/108, F16B 39/12, F16B 39/122, F16B 39/124, F16B 39/126, F16B 39/128, F16B 39/14, F16B 39/16, F16B 39/18, F16B 39/20, F16B 39/22, F16B 39/225, F16B 39/24, F16B 39/26, F16B 39/28, F16B 39/282, F16B 39/2825, F16B 39/284, F16B 39/286, F16B 39/30, F16B 39/32, F16B 39/34, F16B 39/36, F16B 39/38, F16B 41/00, F16B 41/002, F16B 41/005, F16B 41/007, F16B 43/00, F16B 43/001, F16B 43/002, F16B 43/003, F16B 43/004, F16B 43/005, F16B 43/006, F16B 43/007, F16B 2043/008, F16B 43/009, F16B 43/02, F16B 43/025, F16B 45/00, F16B 45/02, F16B 45/025, F16B 45/04, F16B 45/06, F16B 47/00, F16B 47/003, F16B 47/006, F16B 2200/00, F16B 2200/10, F16B 2200/20, F16B 2200/205, F16B 2200/30, F16B 2200/40, F16B 2200/403, F16B 2200/406, F16B 2200/50, F16B 2200/503, F16B 2200/506, F16B 2200/509

Type*	**From CPC Symbol (existing)**	**To CPC Symbol(s)**
F	Y10T 403/3913	F16B 1/00, F16B 2001/0007, F16B 1/0014, F16B 2001/0021, F16B 2001/0028, F16B 2001/0035, F16B 2001/0042, F16B 1/005, F16B 1/0057, F16B 2001/0064, F16B 1/0071, F16B 2001/0078, F16B 2001/0085, F16B 2001/0092, F16B 1/02, F16B 1/04, F16B 2/00, F16B 2/005, F16B 2/02, F16B 2/04, F16B 2/06, F16B 2/065, F16B 2/08, F16B 2/10, F16B 2/12, F16B 2/14, F16B 2/16, F16B 2/18, F16B 2/185, F16B 2/20, F16B 2/205, F16B 2/22, F16B 2/24, F16B 2/241, F16B 2/243, F16B 2/245, F16B 2/246, F16B 2/248, F16B 2/26, F16B 3/00, F16B 3/005, F16B 3/04, F16B 3/06, F16B 4/00, F16B 4/002, F16B 4/004, F16B 4/006, F16B 4/008, F16B 5/00, F16B 5/0004, F16B 5/0008, F16B 5/0012, F16B 5/0016, F16B 5/002, F16B 5/0024, F16B 5/0028, F16B 5/0032, F16B 5/0036, F16B 5/004, F16B 5/0044, F16B 5/0048, F16B 5/0052, F16B 5/0056, F16B 5/006, F16B 5/0064, F16B 5/0068, F16B 5/0072, F16B 5/0076, F16B 5/008, F16B 5/0084, F16B 5/0088, F16B 5/0092, F16B 5/0096, F16B 5/01, F16B 5/02, F16B 5/0208, F16B 5/0216, F16B 5/0225, F16B 5/0233, F16B 5/0241, F16B 5/025, F16B 5/0258, F16B 5/0266, F16B 5/0275, F16B 5/0283, F16B 5/0291, F16B 5/04, F16B 5/045, F16B 5/06, F16B 5/0607, F16B 5/0614, F16B 5/0621, F16B 5/0628, F16B 5/0635, F16B 5/0642, F16B 5/065, F16B 5/0657, F16B 5/0664, F16B 2005/0671, F16B 2005/0678, F16B 5/0685, F16B 5/0692, F16B 5/07, F16B 5/08, F16B 5/10, F16B 5/12, F16B 5/121, F16B 5/123, F16B 5/125, F16B 5/126, F16B 5/128, F16B 7/00, F16B 7/02, F16B 7/025, F16B 7/04, F16B 7/0406, F16B 7/0413, F16B 7/042, F16B 7/0426, F16B 7/0433, F16B 7/044, F16B 7/0446, F16B 7/0453, F16B 7/046, F16B 7/0466, F16B 7/0473, F16B 7/048, F16B 7/0486, F16B 7/0493, F16B 7/06, F16B 7/10, F16B 7/105, F16B 7/14, F16B 7/1409, F16B 7/1418, F16B 7/1427, F16B 7/1436, F16B 7/1445, F16B 7/1454, F16B 7/1463, F16B 7/1472, F16B 7/1481, F16B 7/149, F16B 2007/16, F16B 7/18,

Type*	**From CPC Symbol (existing)**	**To CPC Symbol(s)**
		F16B 7/182, F16B 7/185, F16B 7/187, F16B 7/20, F16B 7/22, F16B 9/00, F16B 9/01, F16B 9/02, F16B 9/023, F16B 9/026, F16B 9/05, F16B 9/052, F16B 9/054, F16B 9/056, F16B 9/058, F16B 9/07, F16B 9/09, F16B 11/00, F16B 11/002, F16B 11/004, F16B 11/006, F16B 11/008, F16B 12/00, F16B 12/02, F16B 12/04, F16B 2012/043, F16B 2012/046, F16B 12/06, F16B 12/08, F16B 12/10, F16B 2012/103, F16B 2012/106, F16B 12/12, F16B 12/125, F16B 12/14, F16B 2012/145, F16B 12/16, F16B 12/18, F16B 12/20, F16B 12/2009, F16B 2012/2018, F16B 12/2027, F16B 12/2036, F16B 2012/2045, F16B 12/2054, F16B 12/2063, F16B 2012/2072, F16B 2012/2081, F16B 2012/209, F16B 12/22, F16B 12/24, F16B 12/26, F16B 12/28, F16B 12/30, F16B 12/32, F16B 12/34, F16B 12/36, F16B 12/38, F16B 12/40, F16B 2012/403, F16B 2012/406, F16B 12/42, F16B 12/44, F16B 2012/443, F16B 2012/446, F16B 12/46, F16B 2012/463, F16B 2012/466, F16B 12/48, F16B 12/50, F16B 2012/505, F16B 12/52, F16B 12/54, F16B 12/56, F16B 12/58, F16B 12/60, F16B 13/00, F16B 13/001, F16B 13/002, F16B 13/003, F16B 13/004, F16B 13/005, F16B 2013/006, F16B 2013/007, F16B 2013/008, F16B 2013/009, F16B 13/02, F16B 13/025, F16B 13/04, F16B 13/045, F16B 13/06, F16B 13/061, F16B 13/063, F16B 13/065, F16B 13/066, F16B 13/068, F16B 13/08, F16B 13/0808, F16B 13/0816, F16B 13/0825, F16B 13/0833, F16B 13/0841, F16B 13/085, F16B 13/0858, F16B 13/0866, F16B 13/0883, F16B 13/0891, F16B 2013/10, F16B 2013/105, F16B 13/12, F16B 13/122, F16B 13/124, F16B 13/126, F16B 13/128, F16B 13/14, F16B 13/141, F16B 13/142, F16B 13/143, F16B 13/144, F16B 13/145, F16B 13/146, F16B 2013/147, F16B 2013/148, F16B 15/00, F16B 15/0007, F16B 15/0015, F16B 15/0023, F16B 15/003, F16B 15/0038, F16B 15/0046, F16B 15/0053, F16B 2015/0061,

Type*	**From CPC Symbol (existing)**	**To CPC Symbol(s)**
		F16B 2015/0069, F16B 2015/0076, F16B 2015/0084, F16B 15/0092, F16B 15/02, F16B 15/04, F16B 15/06, F16B 15/08, F16B 17/00, F16B 17/004, F16B 17/006, F16B 17/008, F16B 19/00, F16B 19/002, F16B 19/004, F16B 2019/006, F16B 19/008, F16B 19/02, F16B 19/04, F16B 2019/045, F16B 19/05, F16B 2019/055, F16B 19/06, F16B 19/08, F16B 19/083, F16B 19/086, F16B 19/10, F16B 2019/1009, F16B 2019/1018, F16B 19/1027, F16B 19/1036, F16B 19/1045, F16B 19/1054, F16B 19/1063, F16B 19/1072, F16B 19/1081, F16B 19/109, F16B 19/12, F16B 19/125, F16B 19/14, F16B 21/00, F16B 21/02, F16B 21/04, F16B 21/06, F16B 21/065, F16B 21/07, F16B 21/071, F16B 21/073, F16B 21/075, F16B 21/076, F16B 21/078, F16B 21/08, F16B 21/082, F16B 21/084, F16B 21/086, F16B 21/088, F16B 21/09, F16B 21/10, F16B 21/12, F16B 21/125, F16B 2021/14, F16B 21/16, F16B 21/165, F16B 21/18, F16B 21/183, F16B 21/186, F16B 21/20, F16B 21/205, F16B 23/00, F16B 23/0007, F16B 23/0015, F16B 23/0023, F16B 23/003, F16B 23/0038, F16B 23/0046, F16B 23/0053, F16B 23/0061, F16B 23/0069, F16B 23/0076, F16B 23/0084, F16B 23/0092, F16B 25/00, F16B 25/0005, F16B 25/001, F16B 25/0015, F16B 25/0021, F16B 25/0026, F16B 25/0031, F16B 25/0036, F16B 25/0042, F16B 25/0047, F16B 25/0052, F16B 25/0057, F16B 25/0063, F16B 25/0068, F16B 25/0073, F16B 25/0078, F16B 25/0084, F16B 25/0089, F16B 25/0094, F16B 25/10, F16B 25/103, F16B 25/106, F16B 27/00, F16B 29/00, F16B 31/00, F16B 2031/002, F16B 31/005, F16B 31/007, F16B 31/02, F16B 31/021, F16B 2031/022, F16B 31/024, F16B 31/025, F16B 31/027, F16B 31/028, F16B 31/04, F16B 31/043, F16B 2031/046, F16B 31/06, F16B 33/00, F16B 33/002, F16B 33/004, F16B 33/006, F16B 33/008,

Type*	**From CPC Symbol (existing)**	**To CPC Symbol(s)**
		F16B 33/02, F16B 2033/025, F16B 2033/04, F16B 33/06, F16B 35/00, F16B 35/002, F16B 35/005, F16B 35/007, F16B 35/02, F16B 35/04, F16B 35/041, F16B 35/042, F16B 35/044, F16B 35/045, F16B 35/047, F16B 35/048, F16B 35/06, F16B 35/065, F16B 37/00, F16B 37/002, F16B 37/005, F16B 2037/007, F16B 37/02, F16B 37/04, F16B 37/041, F16B 37/042, F16B 37/043, F16B 37/044, F16B 37/045, F16B 37/046, F16B 37/047, F16B 37/048, F16B 37/06, F16B 37/061, F16B 37/062, F16B 37/064, F16B 37/065, F16B 37/067, F16B 37/068, F16B 37/08, F16B 37/0807, F16B 37/0814, F16B 37/0821, F16B 37/0828, F16B 37/0835, F16B 37/0842, F16B 37/085, F16B 37/0857, F16B 37/0864, F16B 37/0871, F16B 37/0878, F16B 37/0885, F16B 37/0892, F16B 37/12, F16B 37/122, F16B 37/125, F16B 37/127, F16B 37/14, F16B 37/145, F16B 37/16, F16B 39/00, F16B 39/01, F16B 39/02, F16B 39/021, F16B 39/023, F16B 39/025, F16B 39/026, F16B 39/028, F16B 39/04, F16B 39/06, F16B 39/08, F16B 39/10, F16B 39/101, F16B 39/103, F16B 39/105, F16B 39/106, F16B 39/108, F16B 39/12, F16B 39/122, F16B 39/124, F16B 39/126, F16B 39/128, F16B 39/14, F16B 39/16, F16B 39/18, F16B 39/20, F16B 39/22, F16B 39/225, F16B 39/24, F16B 39/26, F16B 39/28, F16B 39/282, F16B 39/2825, F16B 39/284, F16B 39/286, F16B 39/30, F16B 39/32, F16B 39/34, F16B 39/36, F16B 39/38, F16B 41/00, F16B 41/002, F16B 41/005, F16B 41/007, F16B 43/00, F16B 43/001, F16B 43/002, F16B 43/003, F16B 43/004, F16B 43/005, F16B 43/006, F16B 43/007, F16B 2043/008, F16B 43/009, F16B 43/02, F16B 43/025, F16B 45/00, F16B 45/02, F16B 45/025, F16B 45/04, F16B 45/06, F16B 47/00, F16B 47/003, F16B 47/006, F16B 2200/00, F16B 2200/10, F16B 2200/20, F16B 2200/205, F16B 2200/30, F16B 2200/40, F16B 2200/403, F16B 2200/406, F16B 2200/50, F16B 2200/503, F16B 2200/506, F16B 2200/509

Type*	**From CPC Symbol (existing)**	**To CPC Symbol(s)**
F	Y10T 403/3921	F16B 1/00, F16B 2001/0007, F16B 1/0014, F16B 2001/0021, F16B 2001/0028, F16B 2001/0035, F16B 2001/0042, F16B 1/005, F16B 1/0057, F16B 2001/0064, F16B 1/0071, F16B 2001/0078, F16B 2001/0085, F16B 2001/0092, F16B 1/02, F16B 1/04, F16B 2/00, F16B 2/005, F16B 2/02, F16B 2/04, F16B 2/06, F16B 2/065, F16B 2/08, F16B 2/10, F16B 2/12, F16B 2/14, F16B 2/16, F16B 2/18, F16B 2/185, F16B 2/20, F16B 2/205, F16B 2/22, F16B 2/24, F16B 2/241, F16B 2/243, F16B 2/245, F16B 2/246, F16B 2/248, F16B 2/26, F16B 3/00, F16B 3/005, F16B 3/04, F16B 3/06, F16B 4/00, F16B 4/002, F16B 4/004, F16B 4/006, F16B 4/008, F16B 5/00, F16B 5/0004, F16B 5/0008, F16B 5/0012, F16B 5/0016, F16B 5/002, F16B 5/0024, F16B 5/0028, F16B 5/0032, F16B 5/0036, F16B 5/004, F16B 5/0044, F16B 5/0048, F16B 5/0052, F16B 5/0056, F16B 5/006, F16B 5/0064, F16B 5/0068, F16B 5/0072, F16B 5/0076, F16B 5/008, F16B 5/0084, F16B 5/0088, F16B 5/0092, F16B 5/0096, F16B 5/01, F16B 5/02, F16B 5/0208, F16B 5/0216, F16B 5/0225, F16B 5/0233, F16B 5/0241, F16B 5/025, F16B 5/0258, F16B 5/0266, F16B 5/0275, F16B 5/0283, F16B 5/0291, F16B 5/04, F16B 5/045, F16B 5/06, F16B 5/0607, F16B 5/0614, F16B 5/0621, F16B 5/0628, F16B 5/0635, F16B 5/0642, F16B 5/065, F16B 5/0657, F16B 5/0664, F16B 2005/0671, F16B 2005/0678, F16B 5/0685, F16B 5/0692, F16B 5/07, F16B 5/08, F16B 5/10, F16B 5/12, F16B 5/121, F16B 5/123, F16B 5/125, F16B 5/126, F16B 5/128, F16B 7/00, F16B 7/02, F16B 7/025, F16B 7/04, F16B 7/0406, F16B 7/0413, F16B 7/042, F16B 7/0426, F16B 7/0433, F16B 7/044, F16B 7/0446, F16B 7/0453, F16B 7/046, F16B 7/0466, F16B 7/0473, F16B 7/048, F16B 7/0486, F16B 7/0493, F16B 7/06, F16B 7/10, F16B 7/105, F16B 7/14, F16B 7/1409, F16B 7/1418, F16B 7/1427, F16B 7/1436, F16B 7/1445, F16B 7/1454, F16B 7/1463, F16B 7/1472, F16B 7/1481, F16B 7/149, F16B 2007/16, F16B 7/18,

Type*	**From CPC Symbol (existing)**	**To CPC Symbol(s)**
		F16B 7/182, F16B 7/185, F16B 7/187, F16B 7/20, F16B 7/22, F16B 9/00, F16B 9/01, F16B 9/02, F16B 9/023, F16B 9/026, F16B 9/05, F16B 9/052, F16B 9/054, F16B 9/056, F16B 9/058, F16B 9/07, F16B 9/09, F16B 11/00, F16B 11/002, F16B 11/004, F16B 11/006, F16B 11/008, F16B 12/00, F16B 12/02, F16B 12/04, F16B 2012/043, F16B 2012/046, F16B 12/06, F16B 12/08, F16B 12/10, F16B 2012/103, F16B 2012/106, F16B 12/12, F16B 12/125, F16B 12/14, F16B 2012/145, F16B 12/16, F16B 12/18, F16B 12/20, F16B 12/2009, F16B 2012/2018, F16B 12/2027, F16B 12/2036, F16B 2012/2045, F16B 12/2054, F16B 12/2063, F16B 2012/2072, F16B 2012/2081, F16B 2012/209, F16B 12/22, F16B 12/24, F16B 12/26, F16B 12/28, F16B 12/30, F16B 12/32, F16B 12/34, F16B 12/36, F16B 12/38, F16B 12/40, F16B 2012/403, F16B 2012/406, F16B 12/42, F16B 12/44, F16B 2012/443, F16B 2012/446, F16B 12/46, F16B 2012/463, F16B 2012/466, F16B 12/48, F16B 12/50, F16B 2012/505, F16B 12/52, F16B 12/54, F16B 12/56, F16B 12/58, F16B 12/60, F16B 13/00, F16B 13/001, F16B 13/002, F16B 13/003, F16B 13/004, F16B 13/005, F16B 2013/006, F16B 2013/007, F16B 2013/008, F16B 2013/009, F16B 13/02, F16B 13/025, F16B 13/04, F16B 13/045, F16B 13/06, F16B 13/061, F16B 13/063, F16B 13/065, F16B 13/066, F16B 13/068, F16B 13/08, F16B 13/0808, F16B 13/0816, F16B 13/0825, F16B 13/0833, F16B 13/0841, F16B 13/085, F16B 13/0858, F16B 13/0866, F16B 13/0883, F16B 13/0891, F16B 2013/10, F16B 2013/105, F16B 13/12, F16B 13/122, F16B 13/124, F16B 13/126, F16B 13/128, F16B 13/14, F16B 13/141, F16B 13/142, F16B 13/143, F16B 13/144, F16B 13/145, F16B 13/146, F16B 2013/147, F16B 2013/148, F16B 15/00, F16B 15/0007, F16B 15/0015, F16B 15/0023, F16B 15/003, F16B 15/0038, F16B 15/0046, F16B 15/0053, F16B 2015/0061,

Type*	**From CPC Symbol (existing)**	**To CPC Symbol(s)**
		F16B 2015/0069, F16B 2015/0076, F16B 2015/0084, F16B 15/0092, F16B 15/02, F16B 15/04, F16B 15/06, F16B 15/08, F16B 17/00, F16B 17/004, F16B 17/006, F16B 17/008, F16B 19/00, F16B 19/002, F16B 19/004, F16B 2019/006, F16B 19/008, F16B 19/02, F16B 19/04, F16B 2019/045, F16B 19/05, F16B 2019/055, F16B 19/06, F16B 19/08, F16B 19/083, F16B 19/086, F16B 19/10, F16B 2019/1009, F16B 2019/1018, F16B 19/1027, F16B 19/1036, F16B 19/1045, F16B 19/1054, F16B 19/1063, F16B 19/1072, F16B 19/1081, F16B 19/109, F16B 19/12, F16B 19/125, F16B 19/14, F16B 21/00, F16B 21/02, F16B 21/04, F16B 21/06, F16B 21/065, F16B 21/07, F16B 21/071, F16B 21/073, F16B 21/075, F16B 21/076, F16B 21/078, F16B 21/08, F16B 21/082, F16B 21/084, F16B 21/086, F16B 21/088, F16B 21/09, F16B 21/10, F16B 21/12, F16B 21/125, F16B 2021/14, F16B 21/16, F16B 21/165, F16B 21/18, F16B 21/183, F16B 21/186, F16B 21/20, F16B 21/205, F16B 23/00, F16B 23/0007, F16B 23/0015, F16B 23/0023, F16B 23/003, F16B 23/0038, F16B 23/0046, F16B 23/0053, F16B 23/0061, F16B 23/0069, F16B 23/0076, F16B 23/0084, F16B 23/0092, F16B 25/00, F16B 25/0005, F16B 25/001, F16B 25/0015, F16B 25/0021, F16B 25/0026, F16B 25/0031, F16B 25/0036, F16B 25/0042, F16B 25/0047, F16B 25/0052, F16B 25/0057, F16B 25/0063, F16B 25/0068, F16B 25/0073, F16B 25/0078, F16B 25/0084, F16B 25/0089, F16B 25/0094, F16B 25/10, F16B 25/103, F16B 25/106, F16B 27/00, F16B 29/00, F16B 31/00, F16B 2031/002, F16B 31/005, F16B 31/007, F16B 31/02, F16B 31/021, F16B 2031/022, F16B 31/024, F16B 31/025, F16B 31/027, F16B 31/028, F16B 31/04, F16B 31/043, F16B 2031/046, F16B 31/06, F16B 33/00, F16B 33/002, F16B 33/004, F16B 33/006, F16B 33/008,

Type*	**From CPC Symbol (existing)**	**To CPC Symbol(s)**
		F16B 33/02, F16B 2033/025, F16B 2033/04, F16B 33/06, F16B 35/00, F16B 35/002, F16B 35/005, F16B 35/007, F16B 35/02, F16B 35/04, F16B 35/041, F16B 35/042, F16B 35/044, F16B 35/045, F16B 35/047, F16B 35/048, F16B 35/06, F16B 35/065, F16B 37/00, F16B 37/002, F16B 37/005, F16B 2037/007, F16B 37/02, F16B 37/04, F16B 37/041, F16B 37/042, F16B 37/043, F16B 37/044, F16B 37/045, F16B 37/046, F16B 37/047, F16B 37/048, F16B 37/06, F16B 37/061, F16B 37/062, F16B 37/064, F16B 37/065, F16B 37/067, F16B 37/068, F16B 37/08, F16B 37/0807, F16B 37/0814, F16B 37/0821, F16B 37/0828, F16B 37/0835, F16B 37/0842, F16B 37/085, F16B 37/0857, F16B 37/0864, F16B 37/0871, F16B 37/0878, F16B 37/0885, F16B 37/0892, F16B 37/12, F16B 37/122, F16B 37/125, F16B 37/127, F16B 37/14, F16B 37/145, F16B 37/16, F16B 39/00, F16B 39/01, F16B 39/02, F16B 39/021, F16B 39/023, F16B 39/025, F16B 39/026, F16B 39/028, F16B 39/04, F16B 39/06, F16B 39/08, F16B 39/10, F16B 39/101, F16B 39/103, F16B 39/105, F16B 39/106, F16B 39/108, F16B 39/12, F16B 39/122, F16B 39/124, F16B 39/126, F16B 39/128, F16B 39/14, F16B 39/16, F16B 39/18, F16B 39/20, F16B 39/22, F16B 39/225, F16B 39/24, F16B 39/26, F16B 39/28, F16B 39/282, F16B 39/2825, F16B 39/284, F16B 39/286, F16B 39/30, F16B 39/32, F16B 39/34, F16B 39/36, F16B 39/38, F16B 41/00, F16B 41/002, F16B 41/005, F16B 41/007, F16B 43/00, F16B 43/001, F16B 43/002, F16B 43/003, F16B 43/004, F16B 43/005, F16B 43/006, F16B 43/007, F16B 2043/008, F16B 43/009, F16B 43/02, F16B 43/025, F16B 45/00, F16B 45/02, F16B 45/025, F16B 45/04, F16B 45/06, F16B 47/00, F16B 47/003, F16B 47/006, F16B 2200/00, F16B 2200/10, F16B 2200/20, F16B 2200/205, F16B 2200/30, F16B 2200/40, F16B 2200/403, F16B 2200/406, F16B 2200/50, F16B 2200/503, F16B 2200/506, F16B 2200/509

Type*	**From CPC Symbol (existing)**	**To CPC Symbol(s)**
F	Y10T 403/3926	F16B 1/00, F16B 2001/0007, F16B 1/0014, F16B 2001/0021, F16B 2001/0028, F16B 2001/0035, F16B 2001/0042, F16B 1/005, F16B 1/0057, F16B 2001/0064, F16B 1/0071, F16B 2001/0078, F16B 2001/0085, F16B 2001/0092, F16B 1/02, F16B 1/04, F16B 2/00, F16B 2/005, F16B 2/02, F16B 2/04, F16B 2/06, F16B 2/065, F16B 2/08, F16B 2/10, F16B 2/12, F16B 2/14, F16B 2/16, F16B 2/18, F16B 2/185, F16B 2/20, F16B 2/205, F16B 2/22, F16B 2/24, F16B 2/241, F16B 2/243, F16B 2/245, F16B 2/246, F16B 2/248, F16B 2/26, F16B 3/00, F16B 3/005, F16B 3/04, F16B 3/06, F16B 4/00, F16B 4/002, F16B 4/004, F16B 4/006, F16B 4/008, F16B 5/00, F16B 5/0004, F16B 5/0008, F16B 5/0012, F16B 5/0016, F16B 5/002, F16B 5/0024, F16B 5/0028, F16B 5/0032, F16B 5/0036, F16B 5/004, F16B 5/0044, F16B 5/0048, F16B 5/0052, F16B 5/0056, F16B 5/006, F16B 5/0064, F16B 5/0068, F16B 5/0072, F16B 5/0076, F16B 5/008, F16B 5/0084, F16B 5/0088, F16B 5/0092, F16B 5/0096, F16B 5/01, F16B 5/02, F16B 5/0208, F16B 5/0216, F16B 5/0225, F16B 5/0233, F16B 5/0241, F16B 5/025, F16B 5/0258, F16B 5/0266, F16B 5/0275, F16B 5/0283, F16B 5/0291, F16B 5/04, F16B 5/045, F16B 5/06, F16B 5/0607, F16B 5/0614, F16B 5/0621, F16B 5/0628, F16B 5/0635, F16B 5/0642, F16B 5/065, F16B 5/0657, F16B 5/0664, F16B 2005/0671, F16B 2005/0678, F16B 5/0685, F16B 5/0692, F16B 5/07, F16B 5/08, F16B 5/10, F16B 5/12, F16B 5/121, F16B 5/123, F16B 5/125, F16B 5/126, F16B 5/128, F16B 7/00, F16B 7/02, F16B 7/025, F16B 7/04, F16B 7/0406, F16B 7/0413, F16B 7/042, F16B 7/0426, F16B 7/0433, F16B 7/044, F16B 7/0446, F16B 7/0453, F16B 7/046, F16B 7/0466, F16B 7/0473, F16B 7/048, F16B 7/0486, F16B 7/0493, F16B 7/06, F16B 7/10, F16B 7/105, F16B 7/14, F16B 7/1409, F16B 7/1418, F16B 7/1427, F16B 7/1436, F16B 7/1445, F16B 7/1454, F16B 7/1463, F16B 7/1472, F16B 7/1481, F16B 7/149, F16B 2007/16, F16B 7/18,

Type*	**From CPC Symbol (existing)**	**To CPC Symbol(s)**
		F16B 7/182, F16B 7/185, F16B 7/187, F16B 7/20, F16B 7/22, F16B 9/00, F16B 9/01, F16B 9/02, F16B 9/023, F16B 9/026, F16B 9/05, F16B 9/052, F16B 9/054, F16B 9/056, F16B 9/058, F16B 9/07, F16B 9/09, F16B 11/00, F16B 11/002, F16B 11/004, F16B 11/006, F16B 11/008, F16B 12/00, F16B 12/02, F16B 12/04, F16B 2012/043, F16B 2012/046, F16B 12/06, F16B 12/08, F16B 12/10, F16B 2012/103, F16B 2012/106, F16B 12/12, F16B 12/125, F16B 12/14, F16B 2012/145, F16B 12/16, F16B 12/18, F16B 12/20, F16B 12/2009, F16B 2012/2018, F16B 12/2027, F16B 12/2036, F16B 2012/2045, F16B 12/2054, F16B 12/2063, F16B 2012/2072, F16B 2012/2081, F16B 2012/209, F16B 12/22, F16B 12/24, F16B 12/26, F16B 12/28, F16B 12/30, F16B 12/32, F16B 12/34, F16B 12/36, F16B 12/38, F16B 12/40, F16B 2012/403, F16B 2012/406, F16B 12/42, F16B 12/44, F16B 2012/443, F16B 2012/446, F16B 12/46, F16B 2012/463, F16B 2012/466, F16B 12/48, F16B 12/50, F16B 2012/505, F16B 12/52, F16B 12/54, F16B 12/56, F16B 12/58, F16B 12/60, F16B 13/00, F16B 13/001, F16B 13/002, F16B 13/003, F16B 13/004, F16B 13/005, F16B 2013/006, F16B 2013/007, F16B 2013/008, F16B 2013/009, F16B 13/02, F16B 13/025, F16B 13/04, F16B 13/045, F16B 13/06, F16B 13/061, F16B 13/063, F16B 13/065, F16B 13/066, F16B 13/068, F16B 13/08, F16B 13/0808, F16B 13/0816, F16B 13/0825, F16B 13/0833, F16B 13/0841, F16B 13/085, F16B 13/0858, F16B 13/0866, F16B 13/0883, F16B 13/0891, F16B 2013/10, F16B 2013/105, F16B 13/12, F16B 13/122, F16B 13/124, F16B 13/126, F16B 13/128, F16B 13/14, F16B 13/141, F16B 13/142, F16B 13/143, F16B 13/144, F16B 13/145, F16B 13/146, F16B 2013/147, F16B 2013/148, F16B 15/00, F16B 15/0007, F16B 15/0015, F16B 15/0023, F16B 15/003, F16B 15/0038, F16B 15/0046, F16B 15/0053, F16B 2015/0061,

Type*	**From CPC Symbol (existing)**	**To CPC Symbol(s)**
		F16B 2015/0069, F16B 2015/0076, F16B 2015/0084, F16B 15/0092, F16B 15/02, F16B 15/04, F16B 15/06, F16B 15/08, F16B 17/00, F16B 17/004, F16B 17/006, F16B 17/008, F16B 19/00, F16B 19/002, F16B 19/004, F16B 2019/006, F16B 19/008, F16B 19/02, F16B 19/04, F16B 2019/045, F16B 19/05, F16B 2019/055, F16B 19/06, F16B 19/08, F16B 19/083, F16B 19/086, F16B 19/10, F16B 2019/1009, F16B 2019/1018, F16B 19/1027, F16B 19/1036, F16B 19/1045, F16B 19/1054, F16B 19/1063, F16B 19/1072, F16B 19/1081, F16B 19/109, F16B 19/12, F16B 19/125, F16B 19/14, F16B 21/00, F16B 21/02, F16B 21/04, F16B 21/06, F16B 21/065, F16B 21/07, F16B 21/071, F16B 21/073, F16B 21/075, F16B 21/076, F16B 21/078, F16B 21/08, F16B 21/082, F16B 21/084, F16B 21/086, F16B 21/088, F16B 21/09, F16B 21/10, F16B 21/12, F16B 21/125, F16B 2021/14, F16B 21/16, F16B 21/165, F16B 21/18, F16B 21/183, F16B 21/186, F16B 21/20, F16B 21/205, F16B 23/00, F16B 23/0007, F16B 23/0015, F16B 23/0023, F16B 23/003, F16B 23/0038, F16B 23/0046, F16B 23/0053, F16B 23/0061, F16B 23/0069, F16B 23/0076, F16B 23/0084, F16B 23/0092, F16B 25/00, F16B 25/0005, F16B 25/001, F16B 25/0015, F16B 25/0021, F16B 25/0026, F16B 25/0031, F16B 25/0036, F16B 25/0042, F16B 25/0047, F16B 25/0052, F16B 25/0057, F16B 25/0063, F16B 25/0068, F16B 25/0073, F16B 25/0078, F16B 25/0084, F16B 25/0089, F16B 25/0094, F16B 25/10, F16B 25/103, F16B 25/106, F16B 27/00, F16B 29/00, F16B 31/00, F16B 2031/002, F16B 31/005, F16B 31/007, F16B 31/02, F16B 31/021, F16B 2031/022, F16B 31/024, F16B 31/025, F16B 31/027, F16B 31/028, F16B 31/04, F16B 31/043, F16B 2031/046, F16B 31/06, F16B 33/00, F16B 33/002, F16B 33/004, F16B 33/006, F16B 33/008,

Type*	**From CPC Symbol (existing)**	**To CPC Symbol(s)**
		F16B 33/02, F16B 2033/025, F16B 2033/04, F16B 33/06, F16B 35/00, F16B 35/002, F16B 35/005, F16B 35/007, F16B 35/02, F16B 35/04, F16B 35/041, F16B 35/042, F16B 35/044, F16B 35/045, F16B 35/047, F16B 35/048, F16B 35/06, F16B 35/065, F16B 37/00, F16B 37/002, F16B 37/005, F16B 2037/007, F16B 37/02, F16B 37/04, F16B 37/041, F16B 37/042, F16B 37/043, F16B 37/044, F16B 37/045, F16B 37/046, F16B 37/047, F16B 37/048, F16B 37/06, F16B 37/061, F16B 37/062, F16B 37/064, F16B 37/065, F16B 37/067, F16B 37/068, F16B 37/08, F16B 37/0807, F16B 37/0814, F16B 37/0821, F16B 37/0828, F16B 37/0835, F16B 37/0842, F16B 37/085, F16B 37/0857, F16B 37/0864, F16B 37/0871, F16B 37/0878, F16B 37/0885, F16B 37/0892, F16B 37/12, F16B 37/122, F16B 37/125, F16B 37/127, F16B 37/14, F16B 37/145, F16B 37/16, F16B 39/00, F16B 39/01, F16B 39/02, F16B 39/021, F16B 39/023, F16B 39/025, F16B 39/026, F16B 39/028, F16B 39/04, F16B 39/06, F16B 39/08, F16B 39/10, F16B 39/101, F16B 39/103, F16B 39/105, F16B 39/106, F16B 39/108, F16B 39/12, F16B 39/122, F16B 39/124, F16B 39/126, F16B 39/128, F16B 39/14, F16B 39/16, F16B 39/18, F16B 39/20, F16B 39/22, F16B 39/225, F16B 39/24, F16B 39/26, F16B 39/28, F16B 39/282, F16B 39/2825, F16B 39/284, F16B 39/286, F16B 39/30, F16B 39/32, F16B 39/34, F16B 39/36, F16B 39/38, F16B 41/00, F16B 41/002, F16B 41/005, F16B 41/007, F16B 43/00, F16B 43/001, F16B 43/002, F16B 43/003, F16B 43/004, F16B 43/005, F16B 43/006, F16B 43/007, F16B 2043/008, F16B 43/009, F16B 43/02, F16B 43/025, F16B 45/00, F16B 45/02, F16B 45/025, F16B 45/04, F16B 45/06, F16B 47/00, F16B 47/003, F16B 47/006, F16B 2200/00, F16B 2200/10, F16B 2200/20, F16B 2200/205, F16B 2200/30, F16B 2200/40, F16B 2200/403, F16B 2200/406, F16B 2200/50, F16B 2200/503, F16B 2200/506, F16B 2200/509

Type*	**From CPC Symbol (existing)**	**To CPC Symbol(s)**
F	Y10T 403/3933	F16B 1/00, F16B 2001/0007, F16B 1/0014, F16B 2001/0021, F16B 2001/0028, F16B 2001/0035, F16B 2001/0042, F16B 1/005, F16B 1/0057, F16B 2001/0064, F16B 1/0071, F16B 2001/0078, F16B 2001/0085, F16B 2001/0092, F16B 1/02, F16B 1/04, F16B 2/00, F16B 2/005, F16B 2/02, F16B 2/04, F16B 2/06, F16B 2/065, F16B 2/08, F16B 2/10, F16B 2/12, F16B 2/14, F16B 2/16, F16B 2/18, F16B 2/185, F16B 2/20, F16B 2/205, F16B 2/22, F16B 2/24, F16B 2/241, F16B 2/243, F16B 2/245, F16B 2/246, F16B 2/248, F16B 2/26, F16B 3/00, F16B 3/005, F16B 3/04, F16B 3/06, F16B 4/00, F16B 4/002, F16B 4/004, F16B 4/006, F16B 4/008, F16B 5/00, F16B 5/0004, F16B 5/0008, F16B 5/0012, F16B 5/0016, F16B 5/002, F16B 5/0024, F16B 5/0028, F16B 5/0032, F16B 5/0036, F16B 5/004, F16B 5/0044, F16B 5/0048, F16B 5/0052, F16B 5/0056, F16B 5/006, F16B 5/0064, F16B 5/0068, F16B 5/0072, F16B 5/0076, F16B 5/008, F16B 5/0084, F16B 5/0088, F16B 5/0092, F16B 5/0096, F16B 5/01, F16B 5/02, F16B 5/0208, F16B 5/0216, F16B 5/0225, F16B 5/0233, F16B 5/0241, F16B 5/025, F16B 5/0258, F16B 5/0266, F16B 5/0275, F16B 5/0283, F16B 5/0291, F16B 5/04, F16B 5/045, F16B 5/06, F16B 5/0607, F16B 5/0614, F16B 5/0621, F16B 5/0628, F16B 5/0635, F16B 5/0642, F16B 5/065, F16B 5/0657, F16B 5/0664, F16B 2005/0671, F16B 2005/0678, F16B 5/0685, F16B 5/0692, F16B 5/07, F16B 5/08, F16B 5/10, F16B 5/12, F16B 5/121, F16B 5/123, F16B 5/125, F16B 5/126, F16B 5/128, F16B 7/00, F16B 7/02, F16B 7/025, F16B 7/04, F16B 7/0406, F16B 7/0413, F16B 7/042, F16B 7/0426, F16B 7/0433, F16B 7/044, F16B 7/0446, F16B 7/0453, F16B 7/046, F16B 7/0466, F16B 7/0473, F16B 7/048, F16B 7/0486, F16B 7/0493, F16B 7/06, F16B 7/10, F16B 7/105, F16B 7/14, F16B 7/1409, F16B 7/1418, F16B 7/1427, F16B 7/1436, F16B 7/1445, F16B 7/1454, F16B 7/1463, F16B 7/1472, F16B 7/1481, F16B 7/149, F16B 2007/16, F16B 7/18,

Type*	**From CPC Symbol (existing)**	**To CPC Symbol(s)**
		F16B 7/182, F16B 7/185, F16B 7/187, F16B 7/20, F16B 7/22, F16B 9/00, F16B 9/01, F16B 9/02, F16B 9/023, F16B 9/026, F16B 9/05, F16B 9/052, F16B 9/054, F16B 9/056, F16B 9/058, F16B 9/07, F16B 9/09, F16B 11/00, F16B 11/002, F16B 11/004, F16B 11/006, F16B 11/008, F16B 12/00, F16B 12/02, F16B 12/04, F16B 2012/043, F16B 2012/046, F16B 12/06, F16B 12/08, F16B 12/10, F16B 2012/103, F16B 2012/106, F16B 12/12, F16B 12/125, F16B 12/14, F16B 2012/145, F16B 12/16, F16B 12/18, F16B 12/20, F16B 12/2009, F16B 2012/2018, F16B 12/2027, F16B 12/2036, F16B 2012/2045, F16B 12/2054, F16B 12/2063, F16B 2012/2072, F16B 2012/2081, F16B 2012/209, F16B 12/22, F16B 12/24, F16B 12/26, F16B 12/28, F16B 12/30, F16B 12/32, F16B 12/34, F16B 12/36, F16B 12/38, F16B 12/40, F16B 2012/403, F16B 2012/406, F16B 12/42, F16B 12/44, F16B 2012/443, F16B 2012/446, F16B 12/46, F16B 2012/463, F16B 2012/466, F16B 12/48, F16B 12/50, F16B 2012/505, F16B 12/52, F16B 12/54, F16B 12/56, F16B 12/58, F16B 12/60, F16B 13/00, F16B 13/001, F16B 13/002, F16B 13/003, F16B 13/004, F16B 13/005, F16B 2013/006, F16B 2013/007, F16B 2013/008, F16B 2013/009, F16B 13/02, F16B 13/025, F16B 13/04, F16B 13/045, F16B 13/06, F16B 13/061, F16B 13/063, F16B 13/065, F16B 13/066, F16B 13/068, F16B 13/08, F16B 13/0808, F16B 13/0816, F16B 13/0825, F16B 13/0833, F16B 13/0841, F16B 13/085, F16B 13/0858, F16B 13/0866, F16B 13/0883, F16B 13/0891, F16B 2013/10, F16B 2013/105, F16B 13/12, F16B 13/122, F16B 13/124, F16B 13/126, F16B 13/128, F16B 13/14, F16B 13/141, F16B 13/142, F16B 13/143, F16B 13/144, F16B 13/145, F16B 13/146, F16B 2013/147, F16B 2013/148, F16B 15/00, F16B 15/0007, F16B 15/0015, F16B 15/0023, F16B 15/003, F16B 15/0038, F16B 15/0046, F16B 15/0053, F16B 2015/0061,

Type*	**From CPC Symbol (existing)**	**To CPC Symbol(s)**
		F16B 2015/0069, F16B 2015/0076, F16B 2015/0084, F16B 15/0092, F16B 15/02, F16B 15/04, F16B 15/06, F16B 15/08, F16B 17/00, F16B 17/004, F16B 17/006, F16B 17/008, F16B 19/00, F16B 19/002, F16B 19/004, F16B 2019/006, F16B 19/008, F16B 19/02, F16B 19/04, F16B 2019/045, F16B 19/05, F16B 2019/055, F16B 19/06, F16B 19/08, F16B 19/083, F16B 19/086, F16B 19/10, F16B 2019/1009, F16B 2019/1018, F16B 19/1027, F16B 19/1036, F16B 19/1045, F16B 19/1054, F16B 19/1063, F16B 19/1072, F16B 19/1081, F16B 19/109, F16B 19/12, F16B 19/125, F16B 19/14, F16B 21/00, F16B 21/02, F16B 21/04, F16B 21/06, F16B 21/065, F16B 21/07, F16B 21/071, F16B 21/073, F16B 21/075, F16B 21/076, F16B 21/078, F16B 21/08, F16B 21/082, F16B 21/084, F16B 21/086, F16B 21/088, F16B 21/09, F16B 21/10, F16B 21/12, F16B 21/125, F16B 2021/14, F16B 21/16, F16B 21/165, F16B 21/18, F16B 21/183, F16B 21/186, F16B 21/20, F16B 21/205, F16B 23/00, F16B 23/0007, F16B 23/0015, F16B 23/0023, F16B 23/003, F16B 23/0038, F16B 23/0046, F16B 23/0053, F16B 23/0061, F16B 23/0069, F16B 23/0076, F16B 23/0084, F16B 23/0092, F16B 25/00, F16B 25/0005, F16B 25/001, F16B 25/0015, F16B 25/0021, F16B 25/0026, F16B 25/0031, F16B 25/0036, F16B 25/0042, F16B 25/0047, F16B 25/0052, F16B 25/0057, F16B 25/0063, F16B 25/0068, F16B 25/0073, F16B 25/0078, F16B 25/0084, F16B 25/0089, F16B 25/0094, F16B 25/10, F16B 25/103, F16B 25/106, F16B 27/00, F16B 29/00, F16B 31/00, F16B 2031/002, F16B 31/005, F16B 31/007, F16B 31/02, F16B 31/021, F16B 2031/022, F16B 31/024, F16B 31/025, F16B 31/027, F16B 31/028, F16B 31/04, F16B 31/043, F16B 2031/046, F16B 31/06, F16B 33/00, F16B 33/002, F16B 33/004, F16B 33/006, F16B 33/008,

Type*	**From CPC Symbol (existing)**	**To CPC Symbol(s)**
		F16B 33/02, F16B 2033/025, F16B 2033/04, F16B 33/06, F16B 35/00, F16B 35/002, F16B 35/005, F16B 35/007, F16B 35/02, F16B 35/04, F16B 35/041, F16B 35/042, F16B 35/044, F16B 35/045, F16B 35/047, F16B 35/048, F16B 35/06, F16B 35/065, F16B 37/00, F16B 37/002, F16B 37/005, F16B 2037/007, F16B 37/02, F16B 37/04, F16B 37/041, F16B 37/042, F16B 37/043, F16B 37/044, F16B 37/045, F16B 37/046, F16B 37/047, F16B 37/048, F16B 37/06, F16B 37/061, F16B 37/062, F16B 37/064, F16B 37/065, F16B 37/067, F16B 37/068, F16B 37/08, F16B 37/0807, F16B 37/0814, F16B 37/0821, F16B 37/0828, F16B 37/0835, F16B 37/0842, F16B 37/085, F16B 37/0857, F16B 37/0864, F16B 37/0871, F16B 37/0878, F16B 37/0885, F16B 37/0892, F16B 37/12, F16B 37/122, F16B 37/125, F16B 37/127, F16B 37/14, F16B 37/145, F16B 37/16, F16B 39/00, F16B 39/01, F16B 39/02, F16B 39/021, F16B 39/023, F16B 39/025, F16B 39/026, F16B 39/028, F16B 39/04, F16B 39/06, F16B 39/08, F16B 39/10, F16B 39/101, F16B 39/103, F16B 39/105, F16B 39/106, F16B 39/108, F16B 39/12, F16B 39/122, F16B 39/124, F16B 39/126, F16B 39/128, F16B 39/14, F16B 39/16, F16B 39/18, F16B 39/20, F16B 39/22, F16B 39/225, F16B 39/24, F16B 39/26, F16B 39/28, F16B 39/282, F16B 39/2825, F16B 39/284, F16B 39/286, F16B 39/30, F16B 39/32, F16B 39/34, F16B 39/36, F16B 39/38, F16B 41/00, F16B 41/002, F16B 41/005, F16B 41/007, F16B 43/00, F16B 43/001, F16B 43/002, F16B 43/003, F16B 43/004, F16B 43/005, F16B 43/006, F16B 43/007, F16B 2043/008, F16B 43/009, F16B 43/02, F16B 43/025, F16B 45/00, F16B 45/02, F16B 45/025, F16B 45/04, F16B 45/06, F16B 47/00, F16B 47/003, F16B 47/006, F16B 2200/00, F16B 2200/10, F16B 2200/20, F16B 2200/205, F16B 2200/30, F16B 2200/40, F16B 2200/403, F16B 2200/406, F16B 2200/50, F16B 2200/503, F16B 2200/506, F16B 2200/509

Type*	**From CPC Symbol (existing)**	**To CPC Symbol(s)**
F	Y10T 403/3941	F16B 9/07, F16B 17/006, F16B 2200/00, F16B 2200/10, F16B 2200/20, F16B 2200/205, F16B 2200/30, F16B 2200/40, F16B 2200/403, F16B 2200/406, F16B 2200/50, F16B 2200/503, F16B 2200/506, F16B 2200/509
F	Y10T 403/3946	F16B 1/00, F16B 2001/0007, F16B 1/0014, F16B 2001/0021, F16B 2001/0028, F16B 2001/0035, F16B 2001/0042, F16B 1/005, F16B 1/0057, F16B 2001/0064, F16B 1/0071, F16B 2001/0078, F16B 2001/0085, F16B 2001/0092, F16B 1/02, F16B 1/04, F16B 2/00, F16B 2/005, F16B 2/02, F16B 2/04, F16B 2/06, F16B 2/065, F16B 2/08, F16B 2/10, F16B 2/12, F16B 2/14, F16B 2/16, F16B 2/18, F16B 2/185, F16B 2/20, F16B 2/205, F16B 2/22, F16B 2/24, F16B 2/241, F16B 2/243, F16B 2/245, F16B 2/246, F16B 2/248, F16B 2/26, F16B 3/00, F16B 3/005, F16B 3/04, F16B 3/06, F16B 4/00, F16B 4/002, F16B 4/004, F16B 4/006, F16B 4/008, F16B 5/00, F16B 5/0004, F16B 5/0008, F16B 5/0012, F16B 5/0016, F16B 5/002, F16B 5/0024, F16B 5/0028, F16B 5/0032, F16B 5/0036, F16B 5/004, F16B 5/0044, F16B 5/0048, F16B 5/0052, F16B 5/0056, F16B 5/006, F16B 5/0064, F16B 5/0068, F16B 5/0072, F16B 5/0076, F16B 5/008, F16B 5/0084, F16B 5/0088, F16B 5/0092, F16B 5/0096, F16B 5/01, F16B 5/02, F16B 5/0208, F16B 5/0216, F16B 5/0225, F16B 5/0233, F16B 5/0241, F16B 5/025, F16B 5/0258, F16B 5/0266, F16B 5/0275, F16B 5/0283, F16B 5/0291, F16B 5/04, F16B 5/045, F16B 5/06, F16B 5/0607, F16B 5/0614, F16B 5/0621, F16B 5/0628, F16B 5/0635, F16B 5/0642, F16B 5/065, F16B 5/0657, F16B 5/0664, F16B 2005/0671, F16B 2005/0678, F16B 5/0685, F16B 5/0692, F16B 5/07, F16B 5/08, F16B 5/10, F16B 5/12, F16B 5/121, F16B 5/123, F16B 5/125, F16B 5/126, F16B 5/128, F16B 7/00, F16B 7/02, F16B 7/025, F16B 7/04, F16B 7/0406, F16B 7/0413, F16B 7/042, F16B 7/0426, F16B 7/0433, F16B 7/044,

Type*	**From CPC Symbol (existing)**	**To CPC Symbol(s)**
		F16B 7/0446, F16B 7/0453, F16B 7/046, F16B 7/0466, F16B 7/0473, F16B 7/048, F16B 7/0486, F16B 7/0493, F16B 7/06, F16B 7/10, F16B 7/105, F16B 7/14, F16B 7/1409, F16B 7/1418, F16B 7/1427, F16B 7/1436, F16B 7/1445, F16B 7/1454, F16B 7/1463, F16B 7/1472, F16B 7/1481, F16B 7/149, F16B 2007/16, F16B 7/18, F16B 7/182, F16B 7/185, F16B 7/187, F16B 7/20, F16B 7/22, F16B 9/00, F16B 9/01, F16B 9/02, F16B 9/023, F16B 9/026, F16B 9/05, F16B 9/052, F16B 9/054, F16B 9/056, F16B 9/058, F16B 9/07, F16B 9/09, F16B 11/00, F16B 11/002, F16B 11/004, F16B 11/006, F16B 11/008, F16B 12/00, F16B 12/02, F16B 12/04, F16B 2012/043, F16B 2012/046, F16B 12/06, F16B 12/08, F16B 12/10, F16B 2012/103, F16B 2012/106, F16B 12/12, F16B 12/125, F16B 12/14, F16B 2012/145, F16B 12/16, F16B 12/18, F16B 12/20, F16B 12/2009, F16B 2012/2018, F16B 12/2027, F16B 12/2036, F16B 2012/2045, F16B 12/2054, F16B 12/2063, F16B 2012/2072, F16B 2012/2081, F16B 2012/209, F16B 12/22, F16B 12/24, F16B 12/26, F16B 12/28, F16B 12/30, F16B 12/32, F16B 12/34, F16B 12/36, F16B 12/38, F16B 12/40, F16B 2012/403, F16B 2012/406, F16B 12/42, F16B 12/44, F16B 2012/443, F16B 2012/446, F16B 12/46, F16B 2012/463, F16B 2012/466, F16B 12/48, F16B 12/50, F16B 2012/505, F16B 12/52, F16B 12/54, F16B 12/56, F16B 12/58, F16B 12/60, F16B 13/00, F16B 13/001, F16B 13/002, F16B 13/003, F16B 13/004, F16B 13/005, F16B 2013/006, F16B 2013/007, F16B 2013/008, F16B 2013/009, F16B 13/02, F16B 13/025, F16B 13/04, F16B 13/045, F16B 13/06, F16B 13/061, F16B 13/063, F16B 13/065, F16B 13/066, F16B 13/068, F16B 13/08, F16B 13/0808, F16B 13/0816, F16B 13/0825, F16B 13/0833, F16B 13/0841, F16B 13/085, F16B 13/0858, F16B 13/0866, F16B 13/0883, F16B 13/0891, F16B 2013/10, F16B 2013/105, F16B 13/12, F16B 13/122, F16B 13/124,

Type*	**From CPC Symbol (existing)**	**To CPC Symbol(s)**
		F16B 13/126, F16B 13/128, F16B 13/14, F16B 13/141, F16B 13/142, F16B 13/143, F16B 13/144, F16B 13/145, F16B 13/146, F16B 2013/147, F16B 2013/148, F16B 15/00, F16B 15/0007, F16B 15/0015, F16B 15/0023, F16B 15/003, F16B 15/0038, F16B 15/0046, F16B 15/0053, F16B 2015/0061, F16B 2015/0069, F16B 2015/0076, F16B 2015/0084, F16B 15/0092, F16B 15/02, F16B 15/04, F16B 15/06, F16B 15/08, F16B 17/00, F16B 17/004, F16B 17/006, F16B 17/008, F16B 19/00, F16B 19/002, F16B 19/004, F16B 2019/006, F16B 19/008, F16B 19/02, F16B 19/04, F16B 2019/045, F16B 19/05, F16B 2019/055, F16B 19/06, F16B 19/08, F16B 19/083, F16B 19/086, F16B 19/10, F16B 2019/1009, F16B 2019/1018, F16B 19/1027, F16B 19/1036, F16B 19/1045, F16B 19/1054, F16B 19/1063, F16B 19/1072, F16B 19/1081, F16B 19/109, F16B 19/12, F16B 19/125, F16B 19/14, F16B 21/00, F16B 21/02, F16B 21/04, F16B 21/06, F16B 21/065, F16B 21/07, F16B 21/071, F16B 21/073, F16B 21/075, F16B 21/076, F16B 21/078, F16B 21/08, F16B 21/082, F16B 21/084, F16B 21/086, F16B 21/088, F16B 21/09, F16B 21/10, F16B 21/12, F16B 21/125, F16B 2021/14, F16B 21/16, F16B 21/165, F16B 21/18, F16B 21/183, F16B 21/186, F16B 21/20, F16B 21/205, F16B 23/00, F16B 23/0007, F16B 23/0015, F16B 23/0023, F16B 23/003, F16B 23/0038, F16B 23/0046, F16B 23/0053, F16B 23/0061, F16B 23/0069, F16B 23/0076, F16B 23/0084, F16B 23/0092, F16B 25/00, F16B 25/0005, F16B 25/001, F16B 25/0015, F16B 25/0021, F16B 25/0026, F16B 25/0031, F16B 25/0036, F16B 25/0042, F16B 25/0047, F16B 25/0052, F16B 25/0057, F16B 25/0063, F16B 25/0068, F16B 25/0073, F16B 25/0078, F16B 25/0084, F16B 25/0089, F16B 25/0094, F16B 25/10, F16B 25/103, F16B 25/106, F16B 27/00, F16B 29/00, F16B 31/00,

Type*	**From CPC Symbol (existing)**	**To CPC Symbol(s)**
		F16B 2031/002, F16B 31/005, F16B 31/007, F16B 31/02, F16B 31/021, F16B 2031/022, F16B 31/024, F16B 31/025, F16B 31/027, F16B 31/028, F16B 31/04, F16B 31/043, F16B 2031/046, F16B 31/06, F16B 33/00, F16B 33/002, F16B 33/004, F16B 33/006, F16B 33/008, F16B 33/02, F16B 2033/025, F16B 2033/04, F16B 33/06, F16B 35/00, F16B 35/002, F16B 35/005, F16B 35/007, F16B 35/02, F16B 35/04, F16B 35/041, F16B 35/042, F16B 35/044, F16B 35/045, F16B 35/047, F16B 35/048, F16B 35/06, F16B 35/065, F16B 37/00, F16B 37/002, F16B 37/005, F16B 2037/007, F16B 37/02, F16B 37/04, F16B 37/041, F16B 37/042, F16B 37/043, F16B 37/044, F16B 37/045, F16B 37/046, F16B 37/047, F16B 37/048, F16B 37/06, F16B 37/061, F16B 37/062, F16B 37/064, F16B 37/065, F16B 37/067, F16B 37/068, F16B 37/08, F16B 37/0807, F16B 37/0814, F16B 37/0821, F16B 37/0828, F16B 37/0835, F16B 37/0842, F16B 37/085, F16B 37/0857, F16B 37/0864, F16B 37/0871, F16B 37/0878, F16B 37/0885, F16B 37/0892, F16B 37/12, F16B 37/122, F16B 37/125, F16B 37/127, F16B 37/14, F16B 37/145, F16B 37/16, F16B 39/00, F16B 39/01, F16B 39/02, F16B 39/021, F16B 39/023, F16B 39/025, F16B 39/026, F16B 39/028, F16B 39/04, F16B 39/06, F16B 39/08, F16B 39/10, F16B 39/101, F16B 39/103, F16B 39/105, F16B 39/106, F16B 39/108, F16B 39/12, F16B 39/122, F16B 39/124, F16B 39/126, F16B 39/128, F16B 39/14, F16B 39/16, F16B 39/18, F16B 39/20, F16B 39/22, F16B 39/225, F16B 39/24, F16B 39/26, F16B 39/28, F16B 39/282, F16B 39/2825, F16B 39/284, F16B 39/286, F16B 39/30, F16B 39/32, F16B 39/34, F16B 39/36, F16B 39/38, F16B 41/00, F16B 41/002, F16B 41/005, F16B 41/007, F16B 43/00, F16B 43/001, F16B 43/002, F16B 43/003, F16B 43/004, F16B 43/005, F16B 43/006, F16B 43/007, F16B 2043/008, F16B 43/009, F16B 43/02, F16B 43/025, F16B 45/00, F16B 45/02, F16B 45/025, F16B 45/04, F16B 45/06, F16B 47/00, F16B 47/003, F16B 47/006,

Type*	**From CPC Symbol (existing)**	**To CPC Symbol(s)**
		F16B 2200/00, F16B 2200/10, F16B 2200/20, F16B 2200/205, F16B 2200/30, F16B 2200/40, F16B 2200/403, F16B 2200/406, F16B 2200/50, F16B 2200/503, F16B 2200/506, F16B 2200/509
F	Y10T 403/3953	F16B 1/00, F16B 2001/0007, F16B 1/0014, F16B 2001/0021, F16B 2001/0028, F16B 2001/0035, F16B 2001/0042, F16B 1/005, F16B 1/0057, F16B 2001/0064, F16B 1/0071, F16B 2001/0078, F16B 2001/0085, F16B 2001/0092, F16B 1/02, F16B 1/04, F16B 2/00, F16B 2/005, F16B 2/02, F16B 2/04, F16B 2/06, F16B 2/065, F16B 2/08, F16B 2/10, F16B 2/12, F16B 2/14, F16B 2/16, F16B 2/18, F16B 2/185, F16B 2/20, F16B 2/205, F16B 2/22, F16B 2/24, F16B 2/241, F16B 2/243, F16B 2/245, F16B 2/246, F16B 2/248, F16B 2/26, F16B 3/00, F16B 3/005, F16B 3/04, F16B 3/06, F16B 4/00, F16B 4/002, F16B 4/004, F16B 4/006, F16B 4/008, F16B 5/00, F16B 5/0004, F16B 5/0008, F16B 5/0012, F16B 5/0016, F16B 5/002, F16B 5/0024, F16B 5/0028, F16B 5/0032, F16B 5/0036, F16B 5/004, F16B 5/0044, F16B 5/0048, F16B 5/0052, F16B 5/0056, F16B 5/006, F16B 5/0064, F16B 5/0068, F16B 5/0072, F16B 5/0076, F16B 5/008, F16B 5/0084, F16B 5/0088, F16B 5/0092, F16B 5/0096, F16B 5/01, F16B 5/02, F16B 5/0208, F16B 5/0216, F16B 5/0225, F16B 5/0233, F16B 5/0241, F16B 5/025, F16B 5/0258, F16B 5/0266, F16B 5/0275, F16B 5/0283, F16B 5/0291, F16B 5/04, F16B 5/045, F16B 5/06, F16B 5/0607, F16B 5/0614, F16B 5/0621, F16B 5/0628, F16B 5/0635, F16B 5/0642, F16B 5/065, F16B 5/0657, F16B 5/0664, F16B 2005/0671, F16B 2005/0678, F16B 5/0685, F16B 5/0692, F16B 5/07, F16B 5/08, F16B 5/10, F16B 5/12, F16B 5/121, F16B 5/123, F16B 5/125, F16B 5/126, F16B 5/128, F16B 7/00, F16B 7/02, F16B 7/025, F16B 7/04, F16B 7/0406, F16B 7/0413, F16B 7/042, F16B 7/0426, F16B 7/0433, F16B 7/044, F16B 7/0446, F16B 7/0453, F16B 7/046, F16B 7/0466, F16B 7/0473, F16B 7/048,

Type*	**From CPC Symbol (existing)**	**To CPC Symbol(s)**
		F16B 7/0486, F16B 7/0493, F16B 7/06, F16B 7/10, F16B 7/105, F16B 7/14, F16B 7/1409, F16B 7/1418, F16B 7/1427, F16B 7/1436, F16B 7/1445, F16B 7/1454, F16B 7/1463, F16B 7/1472, F16B 7/1481, F16B 7/149, F16B 2007/16, F16B 7/18, F16B 7/182, F16B 7/185, F16B 7/187, F16B 7/20, F16B 7/22, F16B 9/00, F16B 9/01, F16B 9/02, F16B 9/023, F16B 9/026, F16B 9/05, F16B 9/052, F16B 9/054, F16B 9/056, F16B 9/058, F16B 9/07, F16B 9/09, F16B 11/00, F16B 11/002, F16B 11/004, F16B 11/006, F16B 11/008, F16B 12/00, F16B 12/02, F16B 12/04, F16B 2012/043, F16B 2012/046, F16B 12/06, F16B 12/08, F16B 12/10, F16B 2012/103, F16B 2012/106, F16B 12/12, F16B 12/125, F16B 12/14, F16B 2012/145, F16B 12/16, F16B 12/18, F16B 12/20, F16B 12/2009, F16B 2012/2018, F16B 12/2027, F16B 12/2036, F16B 2012/2045, F16B 12/2054, F16B 12/2063, F16B 2012/2072, F16B 2012/2081, F16B 2012/209, F16B 12/22, F16B 12/24, F16B 12/26, F16B 12/28, F16B 12/30, F16B 12/32, F16B 12/34, F16B 12/36, F16B 12/38, F16B 12/40, F16B 2012/403, F16B 2012/406, F16B 12/42, F16B 12/44, F16B 2012/443, F16B 2012/446, F16B 12/46, F16B 2012/463, F16B 2012/466, F16B 12/48, F16B 12/50, F16B 2012/505, F16B 12/52, F16B 12/54, F16B 12/56, F16B 12/58, F16B 12/60, F16B 13/00, F16B 13/001, F16B 13/002, F16B 13/003, F16B 13/004, F16B 13/005, F16B 2013/006, F16B 2013/007, F16B 2013/008, F16B 2013/009, F16B 13/02, F16B 13/025, F16B 13/04, F16B 13/045, F16B 13/06, F16B 13/061, F16B 13/063, F16B 13/065, F16B 13/066, F16B 13/068, F16B 13/08, F16B 13/0808, F16B 13/0816, F16B 13/0825, F16B 13/0833, F16B 13/0841, F16B 13/085, F16B 13/0858, F16B 13/0866, F16B 13/0883, F16B 13/0891, F16B 2013/10, F16B 2013/105, F16B 13/12, F16B 13/122, F16B 13/124, F16B 13/126, F16B 13/128, F16B 13/14, F16B 13/141, F16B 13/142, F16B 13/143,

Type*	**From CPC Symbol (existing)**	**To CPC Symbol(s)**
		F16B 13/144, F16B 13/145, F16B 13/146, F16B 2013/147, F16B 2013/148, F16B 15/00, F16B 15/0007, F16B 15/0015, F16B 15/0023, F16B 15/003, F16B 15/0038, F16B 15/0046, F16B 15/0053, F16B 2015/0061, F16B 2015/0069, F16B 2015/0076, F16B 2015/0084, F16B 15/0092, F16B 15/02, F16B 15/04, F16B 15/06, F16B 15/08, F16B 17/00, F16B 17/004, F16B 17/006, F16B 17/008, F16B 19/00, F16B 19/002, F16B 19/004, F16B 2019/006, F16B 19/008, F16B 19/02, F16B 19/04, F16B 2019/045, F16B 19/05, F16B 2019/055, F16B 19/06, F16B 19/08, F16B 19/083, F16B 19/086, F16B 19/10, F16B 2019/1009, F16B 2019/1018, F16B 19/1027, F16B 19/1036, F16B 19/1045, F16B 19/1054, F16B 19/1063, F16B 19/1072, F16B 19/1081, F16B 19/109, F16B 19/12, F16B 19/125, F16B 19/14, F16B 21/00, F16B 21/02, F16B 21/04, F16B 21/06, F16B 21/065, F16B 21/07, F16B 21/071, F16B 21/073, F16B 21/075, F16B 21/076, F16B 21/078, F16B 21/08, F16B 21/082, F16B 21/084, F16B 21/086, F16B 21/088, F16B 21/09, F16B 21/10, F16B 21/12, F16B 21/125, F16B 2021/14, F16B 21/16, F16B 21/165, F16B 21/18, F16B 21/183, F16B 21/186, F16B 21/20, F16B 21/205, F16B 23/00, F16B 23/0007, F16B 23/0015, F16B 23/0023, F16B 23/003, F16B 23/0038, F16B 23/0046, F16B 23/0053, F16B 23/0061, F16B 23/0069, F16B 23/0076, F16B 23/0084, F16B 23/0092, F16B 25/00, F16B 25/0005, F16B 25/001, F16B 25/0015, F16B 25/0021, F16B 25/0026, F16B 25/0031, F16B 25/0036, F16B 25/0042, F16B 25/0047, F16B 25/0052, F16B 25/0057, F16B 25/0063, F16B 25/0068, F16B 25/0073, F16B 25/0078, F16B 25/0084, F16B 25/0089, F16B 25/0094, F16B 25/10, F16B 25/103, F16B 25/106, F16B 27/00, F16B 29/00, F16B 31/00, F16B 2031/002, F16B 31/005, F16B 31/007, F16B 31/02, F16B 31/021,

Type*	**From CPC Symbol (existing)**	**To CPC Symbol(s)**
		F16B 2031/022, F16B 31/024, F16B 31/025, F16B 31/027, F16B 31/028, F16B 31/04, F16B 31/043, F16B 2031/046, F16B 31/06, F16B 33/00, F16B 33/002, F16B 33/004, F16B 33/006, F16B 33/008, F16B 33/02, F16B 2033/025, F16B 2033/04, F16B 33/06, F16B 35/00, F16B 35/002, F16B 35/005, F16B 35/007, F16B 35/02, F16B 35/04, F16B 35/041, F16B 35/042, F16B 35/044, F16B 35/045, F16B 35/047, F16B 35/048, F16B 35/06, F16B 35/065, F16B 37/00, F16B 37/002, F16B 37/005, F16B 2037/007, F16B 37/02, F16B 37/04, F16B 37/041, F16B 37/042, F16B 37/043, F16B 37/044, F16B 37/045, F16B 37/046, F16B 37/047, F16B 37/048, F16B 37/06, F16B 37/061, F16B 37/062, F16B 37/064, F16B 37/065, F16B 37/067, F16B 37/068, F16B 37/08, F16B 37/0807, F16B 37/0814, F16B 37/0821, F16B 37/0828, F16B 37/0835, F16B 37/0842, F16B 37/085, F16B 37/0857, F16B 37/0864, F16B 37/0871, F16B 37/0878, F16B 37/0885, F16B 37/0892, F16B 37/12, F16B 37/122, F16B 37/125, F16B 37/127, F16B 37/14, F16B 37/145, F16B 37/16, F16B 39/00, F16B 39/01, F16B 39/02, F16B 39/021, F16B 39/023, F16B 39/025, F16B 39/026, F16B 39/028, F16B 39/04, F16B 39/06, F16B 39/08, F16B 39/10, F16B 39/101, F16B 39/103, F16B 39/105, F16B 39/106, F16B 39/108, F16B 39/12, F16B 39/122, F16B 39/124, F16B 39/126, F16B 39/128, F16B 39/14, F16B 39/16, F16B 39/18, F16B 39/20, F16B 39/22, F16B 39/225, F16B 39/24, F16B 39/26, F16B 39/28, F16B 39/282, F16B 39/2825, F16B 39/284, F16B 39/286, F16B 39/30, F16B 39/32, F16B 39/34, F16B 39/36, F16B 39/38, F16B 41/00, F16B 41/002, F16B 41/005, F16B 41/007, F16B 43/00, F16B 43/001, F16B 43/002, F16B 43/003, F16B 43/004, F16B 43/005, F16B 43/006, F16B 43/007, F16B 2043/008, F16B 43/009, F16B 43/02, F16B 43/025, F16B 45/00, F16B 45/02, F16B 45/025, F16B 45/04, F16B 45/06, F16B 47/00, F16B 47/003, F16B 47/006, F16B 2200/00, F16B 2200/10, F16B 2200/20, F16B 2200/205,

Type*	**From CPC Symbol (existing)**	**To CPC Symbol(s)**
		F16B 2200/30, F16B 2200/40, F16B 2200/403, F16B 2200/406, F16B 2200/50, F16B 2200/503, F16B 2200/506, F16B 2200/509
F	Y10T 403/3961	F16B 1/00, F16B 2001/0007, F16B 1/0014, F16B 2001/0021, F16B 2001/0028, F16B 2001/0035, F16B 2001/0042, F16B 1/005, F16B 1/0057, F16B 2001/0064, F16B 1/0071, F16B 2001/0078, F16B 2001/0085, F16B 2001/0092, F16B 1/02, F16B 1/04, F16B 2/00, F16B 2/005, F16B 2/02, F16B 2/04, F16B 2/06, F16B 2/065, F16B 2/08, F16B 2/10, F16B 2/12, F16B 2/14, F16B 2/16, F16B 2/18, F16B 2/185, F16B 2/20, F16B 2/205, F16B 2/22, F16B 2/24, F16B 2/241, F16B 2/243, F16B 2/245, F16B 2/246, F16B 2/248, F16B 2/26, F16B 3/00, F16B 3/005, F16B 3/04, F16B 3/06, F16B 4/00, F16B 4/002, F16B 4/004, F16B 4/006, F16B 4/008, F16B 5/00, F16B 5/0004, F16B 5/0008, F16B 5/0012, F16B 5/0016, F16B 5/002, F16B 5/0024, F16B 5/0028, F16B 5/0032, F16B 5/0036, F16B 5/004, F16B 5/0044, F16B 5/0048, F16B 5/0052, F16B 5/0056, F16B 5/006, F16B 5/0064, F16B 5/0068, F16B 5/0072, F16B 5/0076, F16B 5/008, F16B 5/0084, F16B 5/0088, F16B 5/0092, F16B 5/0096, F16B 5/01, F16B 5/02, F16B 5/0208, F16B 5/0216, F16B 5/0225, F16B 5/0233, F16B 5/0241, F16B 5/025, F16B 5/0258, F16B 5/0266, F16B 5/0275, F16B 5/0283, F16B 5/0291, F16B 5/04, F16B 5/045, F16B 5/06, F16B 5/0607, F16B 5/0614, F16B 5/0621, F16B 5/0628, F16B 5/0635, F16B 5/0642, F16B 5/065, F16B 5/0657, F16B 5/0664, F16B 2005/0671, F16B 2005/0678, F16B 5/0685, F16B 5/0692, F16B 5/07, F16B 5/08, F16B 5/10, F16B 5/12, F16B 5/121, F16B 5/123, F16B 5/125, F16B 5/126, F16B 5/128, F16B 7/00, F16B 7/02, F16B 7/025, F16B 7/04, F16B 7/0406, F16B 7/0413, F16B 7/042, F16B 7/0426, F16B 7/0433, F16B 7/044, F16B 7/0446, F16B 7/0453, F16B 7/046, F16B 7/0466, F16B 7/0473, F16B 7/048, F16B 7/0486, F16B 7/0493, F16B 7/06, F16B 7/10, F16B 7/105, F16B 7/14,

Type*	**From CPC Symbol (existing)**	**To CPC Symbol(s)**
		F16B 7/1409, F16B 7/1418, F16B 7/1427, F16B 7/1436, F16B 7/1445, F16B 7/1454, F16B 7/1463, F16B 7/1472, F16B 7/1481, F16B 7/149, F16B 2007/16, F16B 7/18, F16B 7/182, F16B 7/185, F16B 7/187, F16B 7/20, F16B 7/22, F16B 9/00, F16B 9/01, F16B 9/02, F16B 9/023, F16B 9/026, F16B 9/05, F16B 9/052, F16B 9/054, F16B 9/056, F16B 9/058, F16B 9/07, F16B 9/09, F16B 11/00, F16B 11/002, F16B 11/004, F16B 11/006, F16B 11/008, F16B 12/00, F16B 12/02, F16B 12/04, F16B 2012/043, F16B 2012/046, F16B 12/06, F16B 12/08, F16B 12/10, F16B 2012/103, F16B 2012/106, F16B 12/12, F16B 12/125, F16B 12/14, F16B 2012/145, F16B 12/16, F16B 12/18, F16B 12/20, F16B 12/2009, F16B 2012/2018, F16B 12/2027, F16B 12/2036, F16B 2012/2045, F16B 12/2054, F16B 12/2063, F16B 2012/2072, F16B 2012/2081, F16B 2012/209, F16B 12/22, F16B 12/24, F16B 12/26, F16B 12/28, F16B 12/30, F16B 12/32, F16B 12/34, F16B 12/36, F16B 12/38, F16B 12/40, F16B 2012/403, F16B 2012/406, F16B 12/42, F16B 12/44, F16B 2012/443, F16B 2012/446, F16B 12/46, F16B 2012/463, F16B 2012/466, F16B 12/48, F16B 12/50, F16B 2012/505, F16B 12/52, F16B 12/54, F16B 12/56, F16B 12/58, F16B 12/60, F16B 13/00, F16B 13/001, F16B 13/002, F16B 13/003, F16B 13/004, F16B 13/005, F16B 2013/006, F16B 2013/007, F16B 2013/008, F16B 2013/009, F16B 13/02, F16B 13/025, F16B 13/04, F16B 13/045, F16B 13/06, F16B 13/061, F16B 13/063, F16B 13/065, F16B 13/066, F16B 13/068, F16B 13/08, F16B 13/0808, F16B 13/0816, F16B 13/0825, F16B 13/0833, F16B 13/0841, F16B 13/085, F16B 13/0858, F16B 13/0866, F16B 13/0883, F16B 13/0891, F16B 2013/10, F16B 2013/105, F16B 13/12, F16B 13/122, F16B 13/124, F16B 13/126, F16B 13/128, F16B 13/14, F16B 13/141, F16B 13/142, F16B 13/143, F16B 13/144, F16B 13/145, F16B 13/146,

Type*	**From CPC Symbol (existing)**	**To CPC Symbol(s)**
		F16B 2013/147, F16B 2013/148, F16B 15/00, F16B 15/0007, F16B 15/0015, F16B 15/0023, F16B 15/003, F16B 15/0038, F16B 15/0046, F16B 15/0053, F16B 2015/0061, F16B 2015/0069, F16B 2015/0076, F16B 2015/0084, F16B 15/0092, F16B 15/02, F16B 15/04, F16B 15/06, F16B 15/08, F16B 17/00, F16B 17/004, F16B 17/006, F16B 17/008, F16B 19/00, F16B 19/002, F16B 19/004, F16B 2019/006, F16B 19/008, F16B 19/02, F16B 19/04, F16B 2019/045, F16B 19/05, F16B 2019/055, F16B 19/06, F16B 19/08, F16B 19/083, F16B 19/086, F16B 19/10, F16B 2019/1009, F16B 2019/1018, F16B 19/1027, F16B 19/1036, F16B 19/1045, F16B 19/1054, F16B 19/1063, F16B 19/1072, F16B 19/1081, F16B 19/109, F16B 19/12, F16B 19/125, F16B 19/14, F16B 21/00, F16B 21/02, F16B 21/04, F16B 21/06, F16B 21/065, F16B 21/07, F16B 21/071, F16B 21/073, F16B 21/075, F16B 21/076, F16B 21/078, F16B 21/08, F16B 21/082, F16B 21/084, F16B 21/086, F16B 21/088, F16B 21/09, F16B 21/10, F16B 21/12, F16B 21/125, F16B 2021/14, F16B 21/16, F16B 21/165, F16B 21/18, F16B 21/183, F16B 21/186, F16B 21/20, F16B 21/205, F16B 23/00, F16B 23/0007, F16B 23/0015, F16B 23/0023, F16B 23/003, F16B 23/0038, F16B 23/0046, F16B 23/0053, F16B 23/0061, F16B 23/0069, F16B 23/0076, F16B 23/0084, F16B 23/0092, F16B 25/00, F16B 25/0005, F16B 25/001, F16B 25/0015, F16B 25/0021, F16B 25/0026, F16B 25/0031, F16B 25/0036, F16B 25/0042, F16B 25/0047, F16B 25/0052, F16B 25/0057, F16B 25/0063, F16B 25/0068, F16B 25/0073, F16B 25/0078, F16B 25/0084, F16B 25/0089, F16B 25/0094, F16B 25/10, F16B 25/103, F16B 25/106, F16B 27/00, F16B 29/00, F16B 31/00, F16B 2031/002, F16B 31/005, F16B 31/007, F16B 31/02, F16B 31/021,

Type*	**From CPC Symbol (existing)**	**To CPC Symbol(s)**
		F16B 2031/022, F16B 31/024, F16B 31/025, F16B 31/027, F16B 31/028, F16B 31/04, F16B 31/043, F16B 2031/046, F16B 31/06, F16B 33/00, F16B 33/002, F16B 33/004, F16B 33/006, F16B 33/008, F16B 33/02, F16B 2033/025, F16B 2033/04, F16B 33/06, F16B 35/00, F16B 35/002, F16B 35/005, F16B 35/007, F16B 35/02, F16B 35/04, F16B 35/041, F16B 35/042, F16B 35/044, F16B 35/045, F16B 35/047, F16B 35/048, F16B 35/06, F16B 35/065, F16B 37/00, F16B 37/002, F16B 37/005, F16B 2037/007, F16B 37/02, F16B 37/04, F16B 37/041, F16B 37/042, F16B 37/043, F16B 37/044, F16B 37/045, F16B 37/046, F16B 37/047, F16B 37/048, F16B 37/06, F16B 37/061, F16B 37/062, F16B 37/064, F16B 37/065, F16B 37/067, F16B 37/068, F16B 37/08, F16B 37/0807, F16B 37/0814, F16B 37/0821, F16B 37/0828, F16B 37/0835, F16B 37/0842, F16B 37/085, F16B 37/0857, F16B 37/0864, F16B 37/0871, F16B 37/0878, F16B 37/0885, F16B 37/0892, F16B 37/12, F16B 37/122, F16B 37/125, F16B 37/127, F16B 37/14, F16B 37/145, F16B 37/16, F16B 39/00, F16B 39/01, F16B 39/02, F16B 39/021, F16B 39/023, F16B 39/025, F16B 39/026, F16B 39/028, F16B 39/04, F16B 39/06, F16B 39/08, F16B 39/10, F16B 39/101, F16B 39/103, F16B 39/105, F16B 39/106, F16B 39/108, F16B 39/12, F16B 39/122, F16B 39/124, F16B 39/126, F16B 39/128, F16B 39/14, F16B 39/16, F16B 39/18, F16B 39/20, F16B 39/22, F16B 39/225, F16B 39/24, F16B 39/26, F16B 39/28, F16B 39/282, F16B 39/2825, F16B 39/284, F16B 39/286, F16B 39/30, F16B 39/32, F16B 39/34, F16B 39/36, F16B 39/38, F16B 41/00, F16B 41/002, F16B 41/005, F16B 41/007, F16B 43/00, F16B 43/001, F16B 43/002, F16B 43/003, F16B 43/004, F16B 43/005, F16B 43/006, F16B 43/007, F16B 2043/008, F16B 43/009, F16B 43/02, F16B 43/025, F16B 45/00, F16B 45/02, F16B 45/025, F16B 45/04, F16B 45/06, F16B 47/00, F16B 47/003, F16B 47/006, F16B 2200/00, F16B 2200/10, F16B 2200/20, F16B 2200/205,

Type*	**From CPC Symbol (existing)**	**To CPC Symbol(s)**
		F16B 2200/30, F16B 2200/40, F16B 2200/403, F16B 2200/406, F16B 2200/50, F16B 2200/503, F16B 2200/506, F16B 2200/509
F	Y10T 403/3966	F16B 1/00, F16B 2001/0007, F16B 1/0014, F16B 2001/0021, F16B 2001/0028, F16B 2001/0035, F16B 2001/0042, F16B 1/005, F16B 1/0057, F16B 2001/0064, F16B 1/0071, F16B 2001/0078, F16B 2001/0085, F16B 2001/0092, F16B 1/02, F16B 1/04, F16B 2/00, F16B 2/005, F16B 2/02, F16B 2/04, F16B 2/06, F16B 2/065, F16B 2/08, F16B 2/10, F16B 2/12, F16B 2/14, F16B 2/16, F16B 2/18, F16B 2/185, F16B 2/20, F16B 2/205, F16B 2/22, F16B 2/24, F16B 2/241, F16B 2/243, F16B 2/245, F16B 2/246, F16B 2/248, F16B 2/26, F16B 3/00, F16B 3/005, F16B 3/04, F16B 3/06, F16B 4/00, F16B 4/002, F16B 4/004, F16B 4/006, F16B 4/008, F16B 5/00, F16B 5/0004, F16B 5/0008, F16B 5/0012, F16B 5/0016, F16B 5/002, F16B 5/0024, F16B 5/0028, F16B 5/0032, F16B 5/0036, F16B 5/004, F16B 5/0044, F16B 5/0048, F16B 5/0052, F16B 5/0056, F16B 5/006, F16B 5/0064, F16B 5/0068, F16B 5/0072, F16B 5/0076, F16B 5/008, F16B 5/0084, F16B 5/0088, F16B 5/0092, F16B 5/0096, F16B 5/01, F16B 5/02, F16B 5/0208, F16B 5/0216, F16B 5/0225, F16B 5/0233, F16B 5/0241, F16B 5/025, F16B 5/0258, F16B 5/0266, F16B 5/0275, F16B 5/0283, F16B 5/0291, F16B 5/04, F16B 5/045, F16B 5/06, F16B 5/0607, F16B 5/0614, F16B 5/0621, F16B 5/0628, F16B 5/0635, F16B 5/0642, F16B 5/065, F16B 5/0657, F16B 5/0664, F16B 2005/0671, F16B 2005/0678, F16B 5/0685, F16B 5/0692, F16B 5/07, F16B 5/08, F16B 5/10, F16B 5/12, F16B 5/121, F16B 5/123, F16B 5/125, F16B 5/126, F16B 5/128, F16B 7/00, F16B 7/02, F16B 7/025, F16B 7/04, F16B 7/0406, F16B 7/0413, F16B 7/042, F16B 7/0426, F16B 7/0433, F16B 7/044, F16B 7/0446, F16B 7/0453, F16B 7/046, F16B 7/0466, F16B 7/0473, F16B 7/048, F16B 7/0486, F16B 7/0493, F16B 7/06, F16B 7/10, F16B 7/105, F16B 7/14,

Type*	**From CPC Symbol (existing)**	**To CPC Symbol(s)**
		F16B 7/1409, F16B 7/1418, F16B 7/1427, F16B 7/1436, F16B 7/1445, F16B 7/1454, F16B 7/1463, F16B 7/1472, F16B 7/1481, F16B 7/149, F16B 2007/16, F16B 7/18, F16B 7/182, F16B 7/185, F16B 7/187, F16B 7/20, F16B 7/22, F16B 9/00, F16B 9/01, F16B 9/02, F16B 9/023, F16B 9/026, F16B 9/05, F16B 9/052, F16B 9/054, F16B 9/056, F16B 9/058, F16B 9/07, F16B 9/09, F16B 11/00, F16B 11/002, F16B 11/004, F16B 11/006, F16B 11/008, F16B 12/00, F16B 12/02, F16B 12/04, F16B 2012/043, F16B 2012/046, F16B 12/06, F16B 12/08, F16B 12/10, F16B 2012/103, F16B 2012/106, F16B 12/12, F16B 12/125, F16B 12/14, F16B 2012/145, F16B 12/16, F16B 12/18, F16B 12/20, F16B 12/2009, F16B 2012/2018, F16B 12/2027, F16B 12/2036, F16B 2012/2045, F16B 12/2054, F16B 12/2063, F16B 2012/2072, F16B 2012/2081, F16B 2012/209, F16B 12/22, F16B 12/24, F16B 12/26, F16B 12/28, F16B 12/30, F16B 12/32, F16B 12/34, F16B 12/36, F16B 12/38, F16B 12/40, F16B 2012/403, F16B 2012/406, F16B 12/42, F16B 12/44, F16B 2012/443, F16B 2012/446, F16B 12/46, F16B 2012/463, F16B 2012/466, F16B 12/48, F16B 12/50, F16B 2012/505, F16B 12/52, F16B 12/54, F16B 12/56, F16B 12/58, F16B 12/60, F16B 13/00, F16B 13/001, F16B 13/002, F16B 13/003, F16B 13/004, F16B 13/005, F16B 2013/006, F16B 2013/007, F16B 2013/008, F16B 2013/009, F16B 13/02, F16B 13/025, F16B 13/04, F16B 13/045, F16B 13/06, F16B 13/061, F16B 13/063, F16B 13/065, F16B 13/066, F16B 13/068, F16B 13/08, F16B 13/0808, F16B 13/0816, F16B 13/0825, F16B 13/0833, F16B 13/0841, F16B 13/085, F16B 13/0858, F16B 13/0866, F16B 13/0883, F16B 13/0891, F16B 2013/10, F16B 2013/105, F16B 13/12, F16B 13/122, F16B 13/124, F16B 13/126, F16B 13/128, F16B 13/14, F16B 13/141, F16B 13/142, F16B 13/143, F16B 13/144, F16B 13/145, F16B 13/146, F16B 2013/147, F16B 2013/148, F16B 15/00,

Type*	**From CPC Symbol (existing)**	**To CPC Symbol(s)**
		F16B 15/0007, F16B 15/0015, F16B 15/0023, F16B 15/003, F16B 15/0038, F16B 15/0046, F16B 15/0053, F16B 2015/0061, F16B 2015/0069, F16B 2015/0076, F16B 2015/0084, F16B 15/0092, F16B 15/02, F16B 15/04, F16B 15/06, F16B 15/08, F16B 17/00, F16B 17/004, F16B 17/006, F16B 17/008, F16B 19/00, F16B 19/002, F16B 19/004, F16B 2019/006, F16B 19/008, F16B 19/02, F16B 19/04, F16B 2019/045, F16B 19/05, F16B 2019/055, F16B 19/06, F16B 19/08, F16B 19/083, F16B 19/086, F16B 19/10, F16B 2019/1009, F16B 2019/1018, F16B 19/1027, F16B 19/1036, F16B 19/1045, F16B 19/1054, F16B 19/1063, F16B 19/1072, F16B 19/1081, F16B 19/109, F16B 19/12, F16B 19/125, F16B 19/14, F16B 21/00, F16B 21/02, F16B 21/04, F16B 21/06, F16B 21/065, F16B 21/07, F16B 21/071, F16B 21/073, F16B 21/075, F16B 21/076, F16B 21/078, F16B 21/08, F16B 21/082, F16B 21/084, F16B 21/086, F16B 21/088, F16B 21/09, F16B 21/10, F16B 21/12, F16B 21/125, F16B 2021/14, F16B 21/16, F16B 21/165, F16B 21/18, F16B 21/183, F16B 21/186, F16B 21/20, F16B 21/205, F16B 23/00, F16B 23/0007, F16B 23/0015, F16B 23/0023, F16B 23/003, F16B 23/0038, F16B 23/0046, F16B 23/0053, F16B 23/0061, F16B 23/0069, F16B 23/0076, F16B 23/0084, F16B 23/0092, F16B 25/00, F16B 25/0005, F16B 25/001, F16B 25/0015, F16B 25/0021, F16B 25/0026, F16B 25/0031, F16B 25/0036, F16B 25/0042, F16B 25/0047, F16B 25/0052, F16B 25/0057, F16B 25/0063, F16B 25/0068, F16B 25/0073, F16B 25/0078, F16B 25/0084, F16B 25/0089, F16B 25/0094, F16B 25/10, F16B 25/103, F16B 25/106, F16B 27/00, F16B 29/00, F16B 31/00, F16B 2031/002, F16B 31/005, F16B 31/007, F16B 31/02, F16B 31/021, F16B 2031/022, F16B 31/024, F16B 31/025, F16B 31/027, F16B 31/028,

Type*	**From CPC Symbol (existing)**	**To CPC Symbol(s)**
		F16B 31/04, F16B 31/043, F16B 2031/046, F16B 31/06, F16B 33/00, F16B 33/002, F16B 33/004, F16B 33/006, F16B 33/008, F16B 33/02, F16B 2033/025, F16B 2033/04, F16B 33/06, F16B 35/00, F16B 35/002, F16B 35/005, F16B 35/007, F16B 35/02, F16B 35/04, F16B 35/041, F16B 35/042, F16B 35/044, F16B 35/045, F16B 35/047, F16B 35/048, F16B 35/06, F16B 35/065, F16B 37/00, F16B 37/002, F16B 37/005, F16B 2037/007, F16B 37/02, F16B 37/04, F16B 37/041, F16B 37/042, F16B 37/043, F16B 37/044, F16B 37/045, F16B 37/046, F16B 37/047, F16B 37/048, F16B 37/06, F16B 37/061, F16B 37/062, F16B 37/064, F16B 37/065, F16B 37/067, F16B 37/068, F16B 37/08, F16B 37/0807, F16B 37/0814, F16B 37/0821, F16B 37/0828, F16B 37/0835, F16B 37/0842, F16B 37/085, F16B 37/0857, F16B 37/0864, F16B 37/0871, F16B 37/0878, F16B 37/0885, F16B 37/0892, F16B 37/12, F16B 37/122, F16B 37/125, F16B 37/127, F16B 37/14, F16B 37/145, F16B 37/16, F16B 39/00, F16B 39/01, F16B 39/02, F16B 39/021, F16B 39/023, F16B 39/025, F16B 39/026, F16B 39/028, F16B 39/04, F16B 39/06, F16B 39/08, F16B 39/10, F16B 39/101, F16B 39/103, F16B 39/105, F16B 39/106, F16B 39/108, F16B 39/12, F16B 39/122, F16B 39/124, F16B 39/126, F16B 39/128, F16B 39/14, F16B 39/16, F16B 39/18, F16B 39/20, F16B 39/22, F16B 39/225, F16B 39/24, F16B 39/26, F16B 39/28, F16B 39/282, F16B 39/2825, F16B 39/284, F16B 39/286, F16B 39/30, F16B 39/32, F16B 39/34, F16B 39/36, F16B 39/38, F16B 41/00, F16B 41/002, F16B 41/005, F16B 41/007, F16B 43/00, F16B 43/001, F16B 43/002, F16B 43/003, F16B 43/004, F16B 43/005, F16B 43/006, F16B 43/007, F16B 2043/008, F16B 43/009, F16B 43/02, F16B 43/025, F16B 45/00, F16B 45/02, F16B 45/025, F16B 45/04, F16B 45/06, F16B 47/00, F16B 47/003, F16B 47/006, F16B 2200/00, F16B 2200/10, F16B 2200/20, F16B 2200/205, F16B 2200/30, F16B 2200/40, F16B 2200/403, F16B 2200/406, F16B 2200/50, F16B 2200/503,

Type*	**From CPC Symbol (existing)**	**To CPC Symbol(s)**
		F16B 2200/506, F16B 2200/509
D	Y10T 403/3973	< administrative transfer to Y10T 403/46>
F	Y10T 403/3981	F16B 1/00, F16B 2001/0007, F16B 1/0014, F16B 2001/0021, F16B 2001/0028, F16B 2001/0035, F16B 2001/0042, F16B 1/005, F16B 1/0057, F16B 2001/0064, F16B 1/0071, F16B 2001/0078, F16B 2001/0085, F16B 2001/0092, F16B 1/02, F16B 1/04, F16B 2/00, F16B 2/005, F16B 2/02, F16B 2/04, F16B 2/06, F16B 2/065, F16B 2/08, F16B 2/10, F16B 2/12, F16B 2/14, F16B 2/16, F16B 2/18, F16B 2/185, F16B 2/20, F16B 2/205, F16B 2/22, F16B 2/24, F16B 2/241, F16B 2/243, F16B 2/245, F16B 2/246, F16B 2/248, F16B 2/26, F16B 3/00, F16B 3/005, F16B 3/04, F16B 3/06, F16B 4/00, F16B 4/002, F16B 4/004, F16B 4/006, F16B 4/008, F16B 5/00, F16B 5/0004, F16B 5/0008, F16B 5/0012, F16B 5/0016, F16B 5/002, F16B 5/0024, F16B 5/0028, F16B 5/0032, F16B 5/0036, F16B 5/004, F16B 5/0044, F16B 5/0048, F16B 5/0052, F16B 5/0056, F16B 5/006, F16B 5/0064, F16B 5/0068, F16B 5/0072, F16B 5/0076, F16B 5/008, F16B 5/0084, F16B 5/0088, F16B 5/0092, F16B 5/0096, F16B 5/01, F16B 5/02, F16B 5/0208, F16B 5/0216, F16B 5/0225, F16B 5/0233, F16B 5/0241, F16B 5/025, F16B 5/0258, F16B 5/0266, F16B 5/0275, F16B 5/0283, F16B 5/0291, F16B 5/04, F16B 5/045, F16B 5/06, F16B 5/0607, F16B 5/0614, F16B 5/0621, F16B 5/0628, F16B 5/0635, F16B 5/0642, F16B 5/065, F16B 5/0657, F16B 5/0664, F16B 2005/0671, F16B 2005/0678, F16B 5/0685, F16B 5/0692, F16B 5/07, F16B 5/08, F16B 5/10, F16B 5/12, F16B 5/121, F16B 5/123, F16B 5/125, F16B 5/126, F16B 5/128, F16B 7/00, F16B 7/02, F16B 7/025, F16B 7/04, F16B 7/0406, F16B 7/0413, F16B 7/042, F16B 7/0426, F16B 7/0433, F16B 7/044, F16B 7/0446, F16B 7/0453, F16B 7/046, F16B 7/0466, F16B 7/0473, F16B 7/048, F16B 7/0486, F16B 7/0493, F16B 7/06, F16B 7/10, F16B 7/105, F16B 7/14, F16B 7/1409, F16B 7/1418, F16B 7/1427,

Type*	**From CPC Symbol (existing)**	**To CPC Symbol(s)**
		F16B 7/1436, F16B 7/1445, F16B 7/1454, F16B 7/1463, F16B 7/1472, F16B 7/1481, F16B 7/149, F16B 2007/16, F16B 7/18, F16B 7/182, F16B 7/185, F16B 7/187, F16B 7/20, F16B 7/22, F16B 9/00, F16B 9/01, F16B 9/02, F16B 9/023, F16B 9/026, F16B 9/05, F16B 9/052, F16B 9/054, F16B 9/056, F16B 9/058, F16B 9/07, F16B 9/09, F16B 11/00, F16B 11/002, F16B 11/004, F16B 11/006, F16B 11/008, F16B 12/00, F16B 12/02, F16B 12/04, F16B 2012/043, F16B 2012/046, F16B 12/06, F16B 12/08, F16B 12/10, F16B 2012/103, F16B 2012/106, F16B 12/12, F16B 12/125, F16B 12/14, F16B 2012/145, F16B 12/16, F16B 12/18, F16B 12/20, F16B 12/2009, F16B 2012/2018, F16B 12/2027, F16B 12/2036, F16B 2012/2045, F16B 12/2054, F16B 12/2063, F16B 2012/2072, F16B 2012/2081, F16B 2012/209, F16B 12/22, F16B 12/24, F16B 12/26, F16B 12/28, F16B 12/30, F16B 12/32, F16B 12/34, F16B 12/36, F16B 12/38, F16B 12/40, F16B 2012/403, F16B 2012/406, F16B 12/42, F16B 12/44, F16B 2012/443, F16B 2012/446, F16B 12/46, F16B 2012/463, F16B 2012/466, F16B 12/48, F16B 12/50, F16B 2012/505, F16B 12/52, F16B 12/54, F16B 12/56, F16B 12/58, F16B 12/60, F16B 13/00, F16B 13/001, F16B 13/002, F16B 13/003, F16B 13/004, F16B 13/005, F16B 2013/006, F16B 2013/007, F16B 2013/008, F16B 2013/009, F16B 13/02, F16B 13/025, F16B 13/04, F16B 13/045, F16B 13/06, F16B 13/061, F16B 13/063, F16B 13/065, F16B 13/066, F16B 13/068, F16B 13/08, F16B 13/0808, F16B 13/0816, F16B 13/0825, F16B 13/0833, F16B 13/0841, F16B 13/085, F16B 13/0858, F16B 13/0866, F16B 13/0883, F16B 13/0891, F16B 2013/10, F16B 2013/105, F16B 13/12, F16B 13/122, F16B 13/124, F16B 13/126, F16B 13/128, F16B 13/14, F16B 13/141, F16B 13/142, F16B 13/143, F16B 13/144, F16B 13/145, F16B 13/146, F16B 2013/147, F16B 2013/148, F16B 15/00, F16B 15/0007, F16B 15/0015,

Type*	**From CPC Symbol (existing)**	**To CPC Symbol(s)**
		F16B 15/0023, F16B 15/003, F16B 15/0038, F16B 15/0046, F16B 15/0053, F16B 2015/0061, F16B 2015/0069, F16B 2015/0076, F16B 2015/0084, F16B 15/0092, F16B 15/02, F16B 15/04, F16B 15/06, F16B 15/08, F16B 17/00, F16B 17/004, F16B 17/006, F16B 17/008, F16B 19/00, F16B 19/002, F16B 19/004, F16B 2019/006, F16B 19/008, F16B 19/02, F16B 19/04, F16B 2019/045, F16B 19/05, F16B 2019/055, F16B 19/06, F16B 19/08, F16B 19/083, F16B 19/086, F16B 19/10, F16B 2019/1009, F16B 2019/1018, F16B 19/1027, F16B 19/1036, F16B 19/1045, F16B 19/1054, F16B 19/1063, F16B 19/1072, F16B 19/1081, F16B 19/109, F16B 19/12, F16B 19/125, F16B 19/14, F16B 21/00, F16B 21/02, F16B 21/04, F16B 21/06, F16B 21/065, F16B 21/07, F16B 21/071, F16B 21/073, F16B 21/075, F16B 21/076, F16B 21/078, F16B 21/08, F16B 21/082, F16B 21/084, F16B 21/086, F16B 21/088, F16B 21/09, F16B 21/10, F16B 21/12, F16B 21/125, F16B 2021/14, F16B 21/16, F16B 21/165, F16B 21/18, F16B 21/183, F16B 21/186, F16B 21/20, F16B 21/205, F16B 23/00, F16B 23/0007, F16B 23/0015, F16B 23/0023, F16B 23/003, F16B 23/0038, F16B 23/0046, F16B 23/0053, F16B 23/0061, F16B 23/0069, F16B 23/0076, F16B 23/0084, F16B 23/0092, F16B 25/00, F16B 25/0005, F16B 25/001, F16B 25/0015, F16B 25/0021, F16B 25/0026, F16B 25/0031, F16B 25/0036, F16B 25/0042, F16B 25/0047, F16B 25/0052, F16B 25/0057, F16B 25/0063, F16B 25/0068, F16B 25/0073, F16B 25/0078, F16B 25/0084, F16B 25/0089, F16B 25/0094, F16B 25/10, F16B 25/103, F16B 25/106, F16B 27/00, F16B 29/00, F16B 31/00, F16B 2031/002, F16B 31/005, F16B 31/007, F16B 31/02, F16B 31/021, F16B 2031/022, F16B 31/024, F16B 31/025, F16B 31/027, F16B 31/028,

Type*	**From CPC Symbol (existing)**	**To CPC Symbol(s)**
		F16B 31/04, F16B 31/043, F16B 2031/046, F16B 31/06, F16B 33/00, F16B 33/002, F16B 33/004, F16B 33/006, F16B 33/008, F16B 33/02, F16B 2033/025, F16B 2033/04, F16B 33/06, F16B 35/00, F16B 35/002, F16B 35/005, F16B 35/007, F16B 35/02, F16B 35/04, F16B 35/041, F16B 35/042, F16B 35/044, F16B 35/045, F16B 35/047, F16B 35/048, F16B 35/06, F16B 35/065, F16B 37/00, F16B 37/002, F16B 37/005, F16B 2037/007, F16B 37/02, F16B 37/04, F16B 37/041, F16B 37/042, F16B 37/043, F16B 37/044, F16B 37/045, F16B 37/046, F16B 37/047, F16B 37/048, F16B 37/06, F16B 37/061, F16B 37/062, F16B 37/064, F16B 37/065, F16B 37/067, F16B 37/068, F16B 37/08, F16B 37/0807, F16B 37/0814, F16B 37/0821, F16B 37/0828, F16B 37/0835, F16B 37/0842, F16B 37/085, F16B 37/0857, F16B 37/0864, F16B 37/0871, F16B 37/0878, F16B 37/0885, F16B 37/0892, F16B 37/12, F16B 37/122, F16B 37/125, F16B 37/127, F16B 37/14, F16B 37/145, F16B 37/16, F16B 39/00, F16B 39/01, F16B 39/02, F16B 39/021, F16B 39/023, F16B 39/025, F16B 39/026, F16B 39/028, F16B 39/04, F16B 39/06, F16B 39/08, F16B 39/10, F16B 39/101, F16B 39/103, F16B 39/105, F16B 39/106, F16B 39/108, F16B 39/12, F16B 39/122, F16B 39/124, F16B 39/126, F16B 39/128, F16B 39/14, F16B 39/16, F16B 39/18, F16B 39/20, F16B 39/22, F16B 39/225, F16B 39/24, F16B 39/26, F16B 39/28, F16B 39/282, F16B 39/2825, F16B 39/284, F16B 39/286, F16B 39/30, F16B 39/32, F16B 39/34, F16B 39/36, F16B 39/38, F16B 41/00, F16B 41/002, F16B 41/005, F16B 41/007, F16B 43/00, F16B 43/001, F16B 43/002, F16B 43/003, F16B 43/004, F16B 43/005, F16B 43/006, F16B 43/007, F16B 2043/008, F16B 43/009, F16B 43/02, F16B 43/025, F16B 45/00, F16B 45/02, F16B 45/025, F16B 45/04, F16B 45/06, F16B 47/00, F16B 47/003, F16B 47/006, F16B 2200/00, F16B 2200/10, F16B 2200/20, F16B 2200/205, F16B 2200/30, F16B 2200/40, F16B 2200/403, F16B 2200/406,

Type*	**From CPC Symbol (existing)**	**To CPC Symbol(s)**
		F16B 2200/50, F16B 2200/503, F16B 2200/506, F16B 2200/509
F	Y10T 403/3986	F16B 1/00, F16B 2001/0007, F16B 1/0014, F16B 2001/0021, F16B 2001/0028, F16B 2001/0035, F16B 2001/0042, F16B 1/005, F16B 1/0057, F16B 2001/0064, F16B 1/0071, F16B 2001/0078, F16B 2001/0085, F16B 2001/0092, F16B 1/02, F16B 1/04, F16B 2/00, F16B 2/005, F16B 2/02, F16B 2/04, F16B 2/06, F16B 2/065, F16B 2/08, F16B 2/10, F16B 2/12, F16B 2/14, F16B 2/16, F16B 2/18, F16B 2/185, F16B 2/20, F16B 2/205, F16B 2/22, F16B 2/24, F16B 2/241, F16B 2/243, F16B 2/245, F16B 2/246, F16B 2/248, F16B 2/26, F16B 3/00, F16B 3/005, F16B 3/04, F16B 3/06, F16B 4/00, F16B 4/002, F16B 4/004, F16B 4/006, F16B 4/008, F16B 5/00, F16B 5/0004, F16B 5/0008, F16B 5/0012, F16B 5/0016, F16B 5/002, F16B 5/0024, F16B 5/0028, F16B 5/0032, F16B 5/0036, F16B 5/004, F16B 5/0044, F16B 5/0048, F16B 5/0052, F16B 5/0056, F16B 5/006, F16B 5/0064, F16B 5/0068, F16B 5/0072, F16B 5/0076, F16B 5/008, F16B 5/0084, F16B 5/0088, F16B 5/0092, F16B 5/0096, F16B 5/01, F16B 5/02, F16B 5/0208, F16B 5/0216, F16B 5/0225, F16B 5/0233, F16B 5/0241, F16B 5/025, F16B 5/0258, F16B 5/0266, F16B 5/0275, F16B 5/0283, F16B 5/0291, F16B 5/04, F16B 5/045, F16B 5/06, F16B 5/0607, F16B 5/0614, F16B 5/0621, F16B 5/0628, F16B 5/0635, F16B 5/0642, F16B 5/065, F16B 5/0657, F16B 5/0664, F16B 2005/0671, F16B 2005/0678, F16B 5/0685, F16B 5/0692, F16B 5/07, F16B 5/08, F16B 5/10, F16B 5/12, F16B 5/121, F16B 5/123, F16B 5/125, F16B 5/126, F16B 5/128, F16B 7/00, F16B 7/02, F16B 7/025, F16B 7/04, F16B 7/0406, F16B 7/0413, F16B 7/042, F16B 7/0426, F16B 7/0433, F16B 7/044, F16B 7/0446, F16B 7/0453, F16B 7/046, F16B 7/0466, F16B 7/0473, F16B 7/048, F16B 7/0486, F16B 7/0493, F16B 7/06, F16B 7/10, F16B 7/105, F16B 7/14, F16B 7/1409, F16B 7/1418, F16B 7/1427, F16B 7/1436, F16B 7/1445, F16B 7/1454,

Type*	**From CPC Symbol (existing)**	**To CPC Symbol(s)**
		F16B 7/1463, F16B 7/1472, F16B 7/1481, F16B 7/149, F16B 2007/16, F16B 7/18, F16B 7/182, F16B 7/185, F16B 7/187, F16B 7/20, F16B 7/22, F16B 9/00, F16B 9/01, F16B 9/02, F16B 9/023, F16B 9/026, F16B 9/05, F16B 9/052, F16B 9/054, F16B 9/056, F16B 9/058, F16B 9/07, F16B 9/09, F16B 11/00, F16B 11/002, F16B 11/004, F16B 11/006, F16B 11/008, F16B 12/00, F16B 12/02, F16B 12/04, F16B 2012/043, F16B 2012/046, F16B 12/06, F16B 12/08, F16B 12/10, F16B 2012/103, F16B 2012/106, F16B 12/12, F16B 12/125, F16B 12/14, F16B 2012/145, F16B 12/16, F16B 12/18, F16B 12/20, F16B 12/2009, F16B 2012/2018, F16B 12/2027, F16B 12/2036, F16B 2012/2045, F16B 12/2054, F16B 12/2063, F16B 2012/2072, F16B 2012/2081, F16B 2012/209, F16B 12/22, F16B 12/24, F16B 12/26, F16B 12/28, F16B 12/30, F16B 12/32, F16B 12/34, F16B 12/36, F16B 12/38, F16B 12/40, F16B 2012/403, F16B 2012/406, F16B 12/42, F16B 12/44, F16B 2012/443, F16B 2012/446, F16B 12/46, F16B 2012/463, F16B 2012/466, F16B 12/48, F16B 12/50, F16B 2012/505, F16B 12/52, F16B 12/54, F16B 12/56, F16B 12/58, F16B 12/60, F16B 13/00, F16B 13/001, F16B 13/002, F16B 13/003, F16B 13/004, F16B 13/005, F16B 2013/006, F16B 2013/007, F16B 2013/008, F16B 2013/009, F16B 13/02, F16B 13/025, F16B 13/04, F16B 13/045, F16B 13/06, F16B 13/061, F16B 13/063, F16B 13/065, F16B 13/066, F16B 13/068, F16B 13/08, F16B 13/0808, F16B 13/0816, F16B 13/0825, F16B 13/0833, F16B 13/0841, F16B 13/085, F16B 13/0858, F16B 13/0866, F16B 13/0883, F16B 13/0891, F16B 2013/10, F16B 2013/105, F16B 13/12, F16B 13/122, F16B 13/124, F16B 13/126, F16B 13/128, F16B 13/14, F16B 13/141, F16B 13/142, F16B 13/143, F16B 13/144, F16B 13/145, F16B 13/146, F16B 2013/147, F16B 2013/148, F16B 15/00, F16B 15/0007, F16B 15/0015, F16B 15/0023, F16B 15/003,

Type*	**From CPC Symbol (existing)**	**To CPC Symbol(s)**
		F16B 15/0038, F16B 15/0046, F16B 15/0053, F16B 2015/0061, F16B 2015/0069, F16B 2015/0076, F16B 2015/0084, F16B 15/0092, F16B 15/02, F16B 15/04, F16B 15/06, F16B 15/08, F16B 17/00, F16B 17/004, F16B 17/006, F16B 17/008, F16B 19/00, F16B 19/002, F16B 19/004, F16B 2019/006, F16B 19/008, F16B 19/02, F16B 19/04, F16B 2019/045, F16B 19/05, F16B 2019/055, F16B 19/06, F16B 19/08, F16B 19/083, F16B 19/086, F16B 19/10, F16B 2019/1009, F16B 2019/1018, F16B 19/1027, F16B 19/1036, F16B 19/1045, F16B 19/1054, F16B 19/1063, F16B 19/1072, F16B 19/1081, F16B 19/109, F16B 19/12, F16B 19/125, F16B 19/14, F16B 21/00, F16B 21/02, F16B 21/04, F16B 21/06, F16B 21/065, F16B 21/07, F16B 21/071, F16B 21/073, F16B 21/075, F16B 21/076, F16B 21/078, F16B 21/08, F16B 21/082, F16B 21/084, F16B 21/086, F16B 21/088, F16B 21/09, F16B 21/10, F16B 21/12, F16B 21/125, F16B 2021/14, F16B 21/16, F16B 21/165, F16B 21/18, F16B 21/183, F16B 21/186, F16B 21/20, F16B 21/205, F16B 23/00, F16B 23/0007, F16B 23/0015, F16B 23/0023, F16B 23/003, F16B 23/0038, F16B 23/0046, F16B 23/0053, F16B 23/0061, F16B 23/0069, F16B 23/0076, F16B 23/0084, F16B 23/0092, F16B 25/00, F16B 25/0005, F16B 25/001, F16B 25/0015, F16B 25/0021, F16B 25/0026, F16B 25/0031, F16B 25/0036, F16B 25/0042, F16B 25/0047, F16B 25/0052, F16B 25/0057, F16B 25/0063, F16B 25/0068, F16B 25/0073, F16B 25/0078, F16B 25/0084, F16B 25/0089, F16B 25/0094, F16B 25/10, F16B 25/103, F16B 25/106, F16B 27/00, F16B 29/00, F16B 31/00, F16B 2031/002, F16B 31/005, F16B 31/007, F16B 31/02, F16B 31/021, F16B 2031/022, F16B 31/024, F16B 31/025, F16B 31/027, F16B 31/028, F16B 31/04, F16B 31/043, F16B 2031/046, F16B 31/06, F16B 33/00, F16B 33/002,

Type*	**From CPC Symbol (existing)**	**To CPC Symbol(s)**
		F16B 33/004, F16B 33/006, F16B 33/008, F16B 33/02, F16B 2033/025, F16B 2033/04, F16B 33/06, F16B 35/00, F16B 35/002, F16B 35/005, F16B 35/007, F16B 35/02, F16B 35/04, F16B 35/041, F16B 35/042, F16B 35/044, F16B 35/045, F16B 35/047, F16B 35/048, F16B 35/06, F16B 35/065, F16B 37/00, F16B 37/002, F16B 37/005, F16B 2037/007, F16B 37/02, F16B 37/04, F16B 37/041, F16B 37/042, F16B 37/043, F16B 37/044, F16B 37/045, F16B 37/046, F16B 37/047, F16B 37/048, F16B 37/06, F16B 37/061, F16B 37/062, F16B 37/064, F16B 37/065, F16B 37/067, F16B 37/068, F16B 37/08, F16B 37/0807, F16B 37/0814, F16B 37/0821, F16B 37/0828, F16B 37/0835, F16B 37/0842, F16B 37/085, F16B 37/0857, F16B 37/0864, F16B 37/0871, F16B 37/0878, F16B 37/0885, F16B 37/0892, F16B 37/12, F16B 37/122, F16B 37/125, F16B 37/127, F16B 37/14, F16B 37/145, F16B 37/16, F16B 39/00, F16B 39/01, F16B 39/02, F16B 39/021, F16B 39/023, F16B 39/025, F16B 39/026, F16B 39/028, F16B 39/04, F16B 39/06, F16B 39/08, F16B 39/10, F16B 39/101, F16B 39/103, F16B 39/105, F16B 39/106, F16B 39/108, F16B 39/12, F16B 39/122, F16B 39/124, F16B 39/126, F16B 39/128, F16B 39/14, F16B 39/16, F16B 39/18, F16B 39/20, F16B 39/22, F16B 39/225, F16B 39/24, F16B 39/26, F16B 39/28, F16B 39/282, F16B 39/2825, F16B 39/284, F16B 39/286, F16B 39/30, F16B 39/32, F16B 39/34, F16B 39/36, F16B 39/38, F16B 41/00, F16B 41/002, F16B 41/005, F16B 41/007, F16B 43/00, F16B 43/001, F16B 43/002, F16B 43/003, F16B 43/004, F16B 43/005, F16B 43/006, F16B 43/007, F16B 2043/008, F16B 43/009, F16B 43/02, F16B 43/025, F16B 45/00, F16B 45/02, F16B 45/025, F16B 45/04, F16B 45/06, F16B 47/00, F16B 47/003, F16B 47/006, F16B 2200/00, F16B 2200/10, F16B 2200/20, F16B 2200/205, F16B 2200/30, F16B 2200/40, F16B 2200/403, F16B 2200/406, F16B 2200/50, F16B 2200/503, F16B 2200/506, F16B 2200/509

Type*	**From CPC Symbol (existing)**	**To CPC Symbol(s)**
F	Y10T 403/3993	F16B 1/00, F16B 2001/0007, F16B 1/0014, F16B 2001/0021, F16B 2001/0028, F16B 2001/0035, F16B 2001/0042, F16B 1/005, F16B 1/0057, F16B 2001/0064, F16B 1/0071, F16B 2001/0078, F16B 2001/0085, F16B 2001/0092, F16B 1/02, F16B 1/04, F16B 2/00, F16B 2/005, F16B 2/02, F16B 2/04, F16B 2/06, F16B 2/065, F16B 2/08, F16B 2/10, F16B 2/12, F16B 2/14, F16B 2/16, F16B 2/18, F16B 2/185, F16B 2/20, F16B 2/205, F16B 2/22, F16B 2/24, F16B 2/241, F16B 2/243, F16B 2/245, F16B 2/246, F16B 2/248, F16B 2/26, F16B 3/00, F16B 3/005, F16B 3/04, F16B 3/06, F16B 4/00, F16B 4/002, F16B 4/004, F16B 4/006, F16B 4/008, F16B 5/00, F16B 5/0004, F16B 5/0008, F16B 5/0012, F16B 5/0016, F16B 5/002, F16B 5/0024, F16B 5/0028, F16B 5/0032, F16B 5/0036, F16B 5/004, F16B 5/0044, F16B 5/0048, F16B 5/0052, F16B 5/0056, F16B 5/006, F16B 5/0064, F16B 5/0068, F16B 5/0072, F16B 5/0076, F16B 5/008, F16B 5/0084, F16B 5/0088, F16B 5/0092, F16B 5/0096, F16B 5/01, F16B 5/02, F16B 5/0208, F16B 5/0216, F16B 5/0225, F16B 5/0233, F16B 5/0241, F16B 5/025, F16B 5/0258, F16B 5/0266, F16B 5/0275, F16B 5/0283, F16B 5/0291, F16B 5/04, F16B 5/045, F16B 5/06, F16B 5/0607, F16B 5/0614, F16B 5/0621, F16B 5/0628, F16B 5/0635, F16B 5/0642, F16B 5/065, F16B 5/0657, F16B 5/0664, F16B 2005/0671, F16B 2005/0678, F16B 5/0685, F16B 5/0692, F16B 5/07, F16B 5/08, F16B 5/10, F16B 5/12, F16B 5/121, F16B 5/123, F16B 5/125, F16B 5/126, F16B 5/128, F16B 7/00, F16B 7/02, F16B 7/025, F16B 7/04, F16B 7/0406, F16B 7/0413, F16B 7/042, F16B 7/0426, F16B 7/0433, F16B 7/044, F16B 7/0446, F16B 7/0453, F16B 7/046, F16B 7/0466, F16B 7/0473, F16B 7/048, F16B 7/0486, F16B 7/0493, F16B 7/06, F16B 7/10, F16B 7/105, F16B 7/14, F16B 7/1409, F16B 7/1418, F16B 7/1427, F16B 7/1436, F16B 7/1445, F16B 7/1454, F16B 7/1463, F16B 7/1472, F16B 7/1481, F16B 7/149, F16B 2007/16, F16B 7/18,

Type*	**From CPC Symbol (existing)**	**To CPC Symbol(s)**
		F16B 7/182, F16B 7/185, F16B 7/187, F16B 7/20, F16B 7/22, F16B 9/00, F16B 9/01, F16B 9/02, F16B 9/023, F16B 9/026, F16B 9/05, F16B 9/052, F16B 9/054, F16B 9/056, F16B 9/058, F16B 9/07, F16B 9/09, F16B 11/00, F16B 11/002, F16B 11/004, F16B 11/006, F16B 11/008, F16B 12/00, F16B 12/02, F16B 12/04, F16B 2012/043, F16B 2012/046, F16B 12/06, F16B 12/08, F16B 12/10, F16B 2012/103, F16B 2012/106, F16B 12/12, F16B 12/125, F16B 12/14, F16B 2012/145, F16B 12/16, F16B 12/18, F16B 12/20, F16B 12/2009, F16B 2012/2018, F16B 12/2027, F16B 12/2036, F16B 2012/2045, F16B 12/2054, F16B 12/2063, F16B 2012/2072, F16B 2012/2081, F16B 2012/209, F16B 12/22, F16B 12/24, F16B 12/26, F16B 12/28, F16B 12/30, F16B 12/32, F16B 12/34, F16B 12/36, F16B 12/38, F16B 12/40, F16B 2012/403, F16B 2012/406, F16B 12/42, F16B 12/44, F16B 2012/443, F16B 2012/446, F16B 12/46, F16B 2012/463, F16B 2012/466, F16B 12/48, F16B 12/50, F16B 2012/505, F16B 12/52, F16B 12/54, F16B 12/56, F16B 12/58, F16B 12/60, F16B 13/00, F16B 13/001, F16B 13/002, F16B 13/003, F16B 13/004, F16B 13/005, F16B 2013/006, F16B 2013/007, F16B 2013/008, F16B 2013/009, F16B 13/02, F16B 13/025, F16B 13/04, F16B 13/045, F16B 13/06, F16B 13/061, F16B 13/063, F16B 13/065, F16B 13/066, F16B 13/068, F16B 13/08, F16B 13/0808, F16B 13/0816, F16B 13/0825, F16B 13/0833, F16B 13/0841, F16B 13/085, F16B 13/0858, F16B 13/0866, F16B 13/0883, F16B 13/0891, F16B 2013/10, F16B 2013/105, F16B 13/12, F16B 13/122, F16B 13/124, F16B 13/126, F16B 13/128, F16B 13/14, F16B 13/141, F16B 13/142, F16B 13/143, F16B 13/144, F16B 13/145, F16B 13/146, F16B 2013/147, F16B 2013/148, F16B 15/00, F16B 15/0007, F16B 15/0015, F16B 15/0023, F16B 15/003, F16B 15/0038, F16B 15/0046, F16B 15/0053, F16B 2015/0061,

Type*	**From CPC Symbol (existing)**	**To CPC Symbol(s)**
		F16B 2015/0069, F16B 2015/0076, F16B 2015/0084, F16B 15/0092, F16B 15/02, F16B 15/04, F16B 15/06, F16B 15/08, F16B 17/00, F16B 17/004, F16B 17/006, F16B 17/008, F16B 19/00, F16B 19/002, F16B 19/004, F16B 2019/006, F16B 19/008, F16B 19/02, F16B 19/04, F16B 2019/045, F16B 19/05, F16B 2019/055, F16B 19/06, F16B 19/08, F16B 19/083, F16B 19/086, F16B 19/10, F16B 2019/1009, F16B 2019/1018, F16B 19/1027, F16B 19/1036, F16B 19/1045, F16B 19/1054, F16B 19/1063, F16B 19/1072, F16B 19/1081, F16B 19/109, F16B 19/12, F16B 19/125, F16B 19/14, F16B 21/00, F16B 21/02, F16B 21/04, F16B 21/06, F16B 21/065, F16B 21/07, F16B 21/071, F16B 21/073, F16B 21/075, F16B 21/076, F16B 21/078, F16B 21/08, F16B 21/082, F16B 21/084, F16B 21/086, F16B 21/088, F16B 21/09, F16B 21/10, F16B 21/12, F16B 21/125, F16B 2021/14, F16B 21/16, F16B 21/165, F16B 21/18, F16B 21/183, F16B 21/186, F16B 21/20, F16B 21/205, F16B 23/00, F16B 23/0007, F16B 23/0015, F16B 23/0023, F16B 23/003, F16B 23/0038, F16B 23/0046, F16B 23/0053, F16B 23/0061, F16B 23/0069, F16B 23/0076, F16B 23/0084, F16B 23/0092, F16B 25/00, F16B 25/0005, F16B 25/001, F16B 25/0015, F16B 25/0021, F16B 25/0026, F16B 25/0031, F16B 25/0036, F16B 25/0042, F16B 25/0047, F16B 25/0052, F16B 25/0057, F16B 25/0063, F16B 25/0068, F16B 25/0073, F16B 25/0078, F16B 25/0084, F16B 25/0089, F16B 25/0094, F16B 25/10, F16B 25/103, F16B 25/106, F16B 27/00, F16B 29/00, F16B 31/00, F16B 2031/002, F16B 31/005, F16B 31/007, F16B 31/02, F16B 31/021, F16B 2031/022, F16B 31/024, F16B 31/025, F16B 31/027, F16B 31/028, F16B 31/04, F16B 31/043, F16B 2031/046, F16B 31/06, F16B 33/00, F16B 33/002, F16B 33/004, F16B 33/006, F16B 33/008,

Type*	**From CPC Symbol (existing)**	**To CPC Symbol(s)**
		F16B 33/02, F16B 2033/025, F16B 2033/04, F16B 33/06, F16B 35/00, F16B 35/002, F16B 35/005, F16B 35/007, F16B 35/02, F16B 35/04, F16B 35/041, F16B 35/042, F16B 35/044, F16B 35/045, F16B 35/047, F16B 35/048, F16B 35/06, F16B 35/065, F16B 37/00, F16B 37/002, F16B 37/005, F16B 2037/007, F16B 37/02, F16B 37/04, F16B 37/041, F16B 37/042, F16B 37/043, F16B 37/044, F16B 37/045, F16B 37/046, F16B 37/047, F16B 37/048, F16B 37/06, F16B 37/061, F16B 37/062, F16B 37/064, F16B 37/065, F16B 37/067, F16B 37/068, F16B 37/08, F16B 37/0807, F16B 37/0814, F16B 37/0821, F16B 37/0828, F16B 37/0835, F16B 37/0842, F16B 37/085, F16B 37/0857, F16B 37/0864, F16B 37/0871, F16B 37/0878, F16B 37/0885, F16B 37/0892, F16B 37/12, F16B 37/122, F16B 37/125, F16B 37/127, F16B 37/14, F16B 37/145, F16B 37/16, F16B 39/00, F16B 39/01, F16B 39/02, F16B 39/021, F16B 39/023, F16B 39/025, F16B 39/026, F16B 39/028, F16B 39/04, F16B 39/06, F16B 39/08, F16B 39/10, F16B 39/101, F16B 39/103, F16B 39/105, F16B 39/106, F16B 39/108, F16B 39/12, F16B 39/122, F16B 39/124, F16B 39/126, F16B 39/128, F16B 39/14, F16B 39/16, F16B 39/18, F16B 39/20, F16B 39/22, F16B 39/225, F16B 39/24, F16B 39/26, F16B 39/28, F16B 39/282, F16B 39/2825, F16B 39/284, F16B 39/286, F16B 39/30, F16B 39/32, F16B 39/34, F16B 39/36, F16B 39/38, F16B 41/00, F16B 41/002, F16B 41/005, F16B 41/007, F16B 43/00, F16B 43/001, F16B 43/002, F16B 43/003, F16B 43/004, F16B 43/005, F16B 43/006, F16B 43/007, F16B 2043/008, F16B 43/009, F16B 43/02, F16B 43/025, F16B 45/00, F16B 45/02, F16B 45/025, F16B 45/04, F16B 45/06, F16B 47/00, F16B 47/003, F16B 47/006, F16B 2200/00, F16B 2200/10, F16B 2200/20, F16B 2200/205, F16B 2200/30, F16B 2200/40, F16B 2200/403, F16B 2200/406, F16B 2200/50, F16B 2200/503, F16B 2200/506, F16B 2200/509
F	Y10T 403/4605	F16B 1/00, F16B 2001/0007,

Type*	**From CPC Symbol (existing)**	**To CPC Symbol(s)**
		F16B 1/0014, F16B 2001/0021, F16B 2001/0028, F16B 2001/0035, F16B 2001/0042, F16B 1/005, F16B 1/0057, F16B 2001/0064, F16B 1/0071, F16B 2001/0078, F16B 2001/0085, F16B 2001/0092, F16B 1/02, F16B 1/04, F16B 2/00, F16B 2/005, F16B 2/02, F16B 2/04, F16B 2/06, F16B 2/065, F16B 2/08, F16B 2/10, F16B 2/12, F16B 2/14, F16B 2/16, F16B 2/18, F16B 2/185, F16B 2/20, F16B 2/205, F16B 2/22, F16B 2/24, F16B 2/241, F16B 2/243, F16B 2/245, F16B 2/246, F16B 2/248, F16B 2/26, F16B 3/00, F16B 3/005, F16B 3/04, F16B 3/06, F16B 4/00, F16B 4/002, F16B 4/004, F16B 4/006, F16B 4/008, F16B 5/00, F16B 5/0004, F16B 5/0008, F16B 5/0012, F16B 5/0016, F16B 5/002, F16B 5/0024, F16B 5/0028, F16B 5/0032, F16B 5/0036, F16B 5/004, F16B 5/0044, F16B 5/0048, F16B 5/0052, F16B 5/0056, F16B 5/006, F16B 5/0064, F16B 5/0068, F16B 5/0072, F16B 5/0076, F16B 5/008, F16B 5/0084, F16B 5/0088, F16B 5/0092, F16B 5/0096, F16B 5/01, F16B 5/02, F16B 5/0208, F16B 5/0216, F16B 5/0225, F16B 5/0233, F16B 5/0241, F16B 5/025, F16B 5/0258, F16B 5/0266, F16B 5/0275, F16B 5/0283, F16B 5/0291, F16B 5/04, F16B 5/045, F16B 5/06, F16B 5/0607, F16B 5/0614, F16B 5/0621, F16B 5/0628, F16B 5/0635, F16B 5/0642, F16B 5/065, F16B 5/0657, F16B 5/0664, F16B 2005/0671, F16B 2005/0678, F16B 5/0685, F16B 5/0692, F16B 5/07, F16B 5/08, F16B 5/10, F16B 5/12, F16B 5/121, F16B 5/123, F16B 5/125, F16B 5/126, F16B 5/128, F16B 7/00, F16B 7/02, F16B 7/025, F16B 7/04, F16B 7/0406, F16B 7/0413, F16B 7/042, F16B 7/0426, F16B 7/0433, F16B 7/044, F16B 7/0446, F16B 7/0453, F16B 7/046, F16B 7/0466, F16B 7/0473, F16B 7/048, F16B 7/0486, F16B 7/0493, F16B 7/06, F16B 7/10, F16B 7/105, F16B 7/14, F16B 7/1409, F16B 7/1418, F16B 7/1427, F16B 7/1436, F16B 7/1445, F16B 7/1454, F16B 7/1463, F16B 7/1472, F16B 7/1481, F16B 7/149, F16B 2007/16, F16B 7/18, F16B 7/182, F16B 7/185, F16B 7/187,

Type*	**From CPC Symbol (existing)**	**To CPC Symbol(s)**
		F16B 7/20, F16B 7/22, F16B 9/00, F16B 9/01, F16B 9/02, F16B 9/023, F16B 9/026, F16B 9/05, F16B 9/052, F16B 9/054, F16B 9/056, F16B 9/058, F16B 9/07, F16B 9/09, F16B 11/00, F16B 11/002, F16B 11/004, F16B 11/006, F16B 11/008, F16B 12/00, F16B 12/02, F16B 12/04, F16B 2012/043, F16B 2012/046, F16B 12/06, F16B 12/08, F16B 12/10, F16B 2012/103, F16B 2012/106, F16B 12/12, F16B 12/125, F16B 12/14, F16B 2012/145, F16B 12/16, F16B 12/18, F16B 12/20, F16B 12/2009, F16B 2012/2018, F16B 12/2027, F16B 12/2036, F16B 2012/2045, F16B 12/2054, F16B 12/2063, F16B 2012/2072, F16B 2012/2081, F16B 2012/209, F16B 12/22, F16B 12/24, F16B 12/26, F16B 12/28, F16B 12/30, F16B 12/32, F16B 12/34, F16B 12/36, F16B 12/38, F16B 12/40, F16B 2012/403, F16B 2012/406, F16B 12/42, F16B 12/44, F16B 2012/443, F16B 2012/446, F16B 12/46, F16B 2012/463, F16B 2012/466, F16B 12/48, F16B 12/50, F16B 2012/505, F16B 12/52, F16B 12/54, F16B 12/56, F16B 12/58, F16B 12/60, F16B 13/00, F16B 13/001, F16B 13/002, F16B 13/003, F16B 13/004, F16B 13/005, F16B 2013/006, F16B 2013/007, F16B 2013/008, F16B 2013/009, F16B 13/02, F16B 13/025, F16B 13/04, F16B 13/045, F16B 13/06, F16B 13/061, F16B 13/063, F16B 13/065, F16B 13/066, F16B 13/068, F16B 13/08, F16B 13/0808, F16B 13/0816, F16B 13/0825, F16B 13/0833, F16B 13/0841, F16B 13/085, F16B 13/0858, F16B 13/0866, F16B 13/0883, F16B 13/0891, F16B 2013/10, F16B 2013/105, F16B 13/12, F16B 13/122, F16B 13/124, F16B 13/126, F16B 13/128, F16B 13/14, F16B 13/141, F16B 13/142, F16B 13/143, F16B 13/144, F16B 13/145, F16B 13/146, F16B 2013/147, F16B 2013/148, F16B 15/00, F16B 15/0007, F16B 15/0015, F16B 15/0023, F16B 15/003, F16B 15/0038, F16B 15/0046, F16B 15/0053, F16B 2015/0061, F16B 2015/0069, F16B 2015/0076,

Type*	**From CPC Symbol (existing)**	**To CPC Symbol(s)**
		F16B 2015/0084, F16B 15/0092, F16B 15/02, F16B 15/04, F16B 15/06, F16B 15/08, F16B 17/00, F16B 17/004, F16B 17/006, F16B 17/008, F16B 19/00, F16B 19/002, F16B 19/004, F16B 2019/006, F16B 19/008, F16B 19/02, F16B 19/04, F16B 2019/045, F16B 19/05, F16B 2019/055, F16B 19/06, F16B 19/08, F16B 19/083, F16B 19/086, F16B 19/10, F16B 2019/1009, F16B 2019/1018, F16B 19/1027, F16B 19/1036, F16B 19/1045, F16B 19/1054, F16B 19/1063, F16B 19/1072, F16B 19/1081, F16B 19/109, F16B 19/12, F16B 19/125, F16B 19/14, F16B 21/00, F16B 21/02, F16B 21/04, F16B 21/06, F16B 21/065, F16B 21/07, F16B 21/071, F16B 21/073, F16B 21/075, F16B 21/076, F16B 21/078, F16B 21/08, F16B 21/082, F16B 21/084, F16B 21/086, F16B 21/088, F16B 21/09, F16B 21/10, F16B 21/12, F16B 21/125, F16B 2021/14, F16B 21/16, F16B 21/165, F16B 21/18, F16B 21/183, F16B 21/186, F16B 21/20, F16B 21/205, F16B 23/00, F16B 23/0007, F16B 23/0015, F16B 23/0023, F16B 23/003, F16B 23/0038, F16B 23/0046, F16B 23/0053, F16B 23/0061, F16B 23/0069, F16B 23/0076, F16B 23/0084, F16B 23/0092, F16B 25/00, F16B 25/0005, F16B 25/001, F16B 25/0015, F16B 25/0021, F16B 25/0026, F16B 25/0031, F16B 25/0036, F16B 25/0042, F16B 25/0047, F16B 25/0052, F16B 25/0057, F16B 25/0063, F16B 25/0068, F16B 25/0073, F16B 25/0078, F16B 25/0084, F16B 25/0089, F16B 25/0094, F16B 25/10, F16B 25/103, F16B 25/106, F16B 27/00, F16B 29/00, F16B 31/00, F16B 2031/002, F16B 31/005, F16B 31/007, F16B 31/02, F16B 31/021, F16B 2031/022, F16B 31/024, F16B 31/025, F16B 31/027, F16B 31/028, F16B 31/04, F16B 31/043, F16B 2031/046, F16B 31/06, F16B 33/00, F16B 33/002, F16B 33/004, F16B 33/006, F16B 33/008, F16B 33/02, F16B 2033/025, F16B 2033/04, F16B 33/06, F16B 35/00,

Type*	**From CPC Symbol (existing)**	**To CPC Symbol(s)**
		F16B 35/002, F16B 35/005, F16B 35/007, F16B 35/02, F16B 35/04, F16B 35/041, F16B 35/042, F16B 35/044, F16B 35/045, F16B 35/047, F16B 35/048, F16B 35/06, F16B 35/065, F16B 37/00, F16B 37/002, F16B 37/005, F16B 2037/007, F16B 37/02, F16B 37/04, F16B 37/041, F16B 37/042, F16B 37/043, F16B 37/044, F16B 37/045, F16B 37/046, F16B 37/047, F16B 37/048, F16B 37/06, F16B 37/061, F16B 37/062, F16B 37/064, F16B 37/065, F16B 37/067, F16B 37/068, F16B 37/08, F16B 37/0807, F16B 37/0814, F16B 37/0821, F16B 37/0828, F16B 37/0835, F16B 37/0842, F16B 37/085, F16B 37/0857, F16B 37/0864, F16B 37/0871, F16B 37/0878, F16B 37/0885, F16B 37/0892, F16B 37/12, F16B 37/122, F16B 37/125, F16B 37/127, F16B 37/14, F16B 37/145, F16B 37/16, F16B 39/00, F16B 39/01, F16B 39/02, F16B 39/021, F16B 39/023, F16B 39/025, F16B 39/026, F16B 39/028, F16B 39/04, F16B 39/06, F16B 39/08, F16B 39/10, F16B 39/101, F16B 39/103, F16B 39/105, F16B 39/106, F16B 39/108, F16B 39/12, F16B 39/122, F16B 39/124, F16B 39/126, F16B 39/128, F16B 39/14, F16B 39/16, F16B 39/18, F16B 39/20, F16B 39/22, F16B 39/225, F16B 39/24, F16B 39/26, F16B 39/28, F16B 39/282, F16B 39/2825, F16B 39/284, F16B 39/286, F16B 39/30, F16B 39/32, F16B 39/34, F16B 39/36, F16B 39/38, F16B 41/00, F16B 41/002, F16B 41/005, F16B 41/007, F16B 43/00, F16B 43/001, F16B 43/002, F16B 43/003, F16B 43/004, F16B 43/005, F16B 43/006, F16B 43/007, F16B 2043/008, F16B 43/009, F16B 43/02, F16B 43/025, F16B 45/00, F16B 45/02, F16B 45/025, F16B 45/04, F16B 45/06, F16B 47/00, F16B 47/003, F16B 47/006, F16B 2200/00, F16B 2200/10, F16B 2200/20, F16B 2200/205, F16B 2200/30, F16B 2200/40, F16B 2200/403, F16B 2200/406, F16B 2200/50, F16B 2200/503, F16B 2200/506, F16B 2200/509
F	Y10T 403/4608	Y10T403/46, F16B 1/00, F16B 2001/0007, F16B 1/0014, F16B 2001/0021,

Type*	**From CPC Symbol (existing)**	**To CPC Symbol(s)**
		F16B 2001/0028, F16B 2001/0035, F16B 2001/0042, F16B 1/005, F16B 1/0057, F16B 2001/0064, F16B 1/0071, F16B 2001/0078, F16B 2001/0085, F16B 2001/0092, F16B 1/02, F16B 1/04, F16B 2/00, F16B 2/005, F16B 2/02, F16B 2/04, F16B 2/06, F16B 2/065, F16B 2/08, F16B 2/10, F16B 2/12, F16B 2/14, F16B 2/16, F16B 2/18, F16B 2/185, F16B 2/20, F16B 2/205, F16B 2/22, F16B 2/24, F16B 2/241, F16B 2/243, F16B 2/245, F16B 2/246, F16B 2/248, F16B 2/26, F16B 3/00, F16B 3/005, F16B 3/04, F16B 3/06, F16B 4/00, F16B 4/002, F16B 4/004, F16B 4/006, F16B 4/008, F16B 5/00, F16B 5/0004, F16B 5/0008, F16B 5/0012, F16B 5/0016, F16B 5/002, F16B 5/0024, F16B 5/0028, F16B 5/0032, F16B 5/0036, F16B 5/004, F16B 5/0044, F16B 5/0048, F16B 5/0052, F16B 5/0056, F16B 5/006, F16B 5/0064, F16B 5/0068, F16B 5/0072, F16B 5/0076, F16B 5/008, F16B 5/0084, F16B 5/0088, F16B 5/0092, F16B 5/0096, F16B 5/01, F16B 5/02, F16B 5/0208, F16B 5/0216, F16B 5/0225, F16B 5/0233, F16B 5/0241, F16B 5/025, F16B 5/0258, F16B 5/0266, F16B 5/0275, F16B 5/0283, F16B 5/0291, F16B 5/04, F16B 5/045, F16B 5/06, F16B 5/0607, F16B 5/0614, F16B 5/0621, F16B 5/0628, F16B 5/0635, F16B 5/0642, F16B 5/065, F16B 5/0657, F16B 5/0664, F16B 2005/0671, F16B 2005/0678, F16B 5/0685, F16B 5/0692, F16B 5/07, F16B 5/08, F16B 5/10, F16B 5/12, F16B 5/121, F16B 5/123, F16B 5/125, F16B 5/126, F16B 5/128, F16B 7/00, F16B 7/02, F16B 7/025, F16B 7/04, F16B 7/0406, F16B 7/0413, F16B 7/042, F16B 7/0426, F16B 7/0433, F16B 7/044, F16B 7/0446, F16B 7/0453, F16B 7/046, F16B 7/0466, F16B 7/0473, F16B 7/048, F16B 7/0486, F16B 7/0493, F16B 7/06, F16B 7/10, F16B 7/105, F16B 7/14, F16B 7/1409, F16B 7/1418, F16B 7/1427, F16B 7/1436, F16B 7/1445, F16B 7/1454, F16B 7/1463, F16B 7/1472, F16B 7/1481, F16B 7/149, F16B 2007/16, F16B 7/18, F16B 7/182, F16B 7/185, F16B 7/187, F16B 7/20, F16B 7/22, F16B 9/00,

Type*	**From CPC Symbol (existing)**	**To CPC Symbol(s)**
		F16B 9/01, F16B 9/02, F16B 9/023, F16B 9/026, F16B 9/05, F16B 9/052, F16B 9/054, F16B 9/056, F16B 9/058, F16B 9/07, F16B 9/09, F16B 11/00, F16B 11/002, F16B 11/004, F16B 11/006, F16B 11/008, F16B 12/00, F16B 12/02, F16B 12/04, F16B 2012/043, F16B 2012/046, F16B 12/06, F16B 12/08, F16B 12/10, F16B 2012/103, F16B 2012/106, F16B 12/12, F16B 12/125, F16B 12/14, F16B 2012/145, F16B 12/16, F16B 12/18, F16B 12/20, F16B 12/2009, F16B 2012/2018, F16B 12/2027, F16B 12/2036, F16B 2012/2045, F16B 12/2054, F16B 12/2063, F16B 2012/2072, F16B 2012/2081, F16B 2012/209, F16B 12/22, F16B 12/24, F16B 12/26, F16B 12/28, F16B 12/30, F16B 12/32, F16B 12/34, F16B 12/36, F16B 12/38, F16B 12/40, F16B 2012/403, F16B 2012/406, F16B 12/42, F16B 12/44, F16B 2012/443, F16B 2012/446, F16B 12/46, F16B 2012/463, F16B 2012/466, F16B 12/48, F16B 12/50, F16B 2012/505, F16B 12/52, F16B 12/54, F16B 12/56, F16B 12/58, F16B 12/60, F16B 13/00, F16B 13/001, F16B 13/002, F16B 13/003, F16B 13/004, F16B 13/005, F16B 2013/006, F16B 2013/007, F16B 2013/008, F16B 2013/009, F16B 13/02, F16B 13/025, F16B 13/04, F16B 13/045, F16B 13/06, F16B 13/061, F16B 13/063, F16B 13/065, F16B 13/066, F16B 13/068, F16B 13/08, F16B 13/0808, F16B 13/0816, F16B 13/0825, F16B 13/0833, F16B 13/0841, F16B 13/085, F16B 13/0858, F16B 13/0866, F16B 13/0883, F16B 13/0891, F16B 2013/10, F16B 2013/105, F16B 13/12, F16B 13/122, F16B 13/124, F16B 13/126, F16B 13/128, F16B 13/14, F16B 13/141, F16B 13/142, F16B 13/143, F16B 13/144, F16B 13/145, F16B 13/146, F16B 2013/147, F16B 2013/148, F16B 15/00, F16B 15/0007, F16B 15/0015, F16B 15/0023, F16B 15/003, F16B 15/0038, F16B 15/0046, F16B 15/0053, F16B 2015/0061, F16B 2015/0069, F16B 2015/0076, F16B 2015/0084, F16B 15/0092,

Type*	**From CPC Symbol (existing)**	**To CPC Symbol(s)**
		F16B 15/02, F16B 15/04, F16B 15/06, F16B 15/08, F16B 17/00, F16B 17/004, F16B 17/006, F16B 17/008, F16B 19/00, F16B 19/002, F16B 19/004, F16B 2019/006, F16B 19/008, F16B 19/02, F16B 19/04, F16B 2019/045, F16B 19/05, F16B 2019/055, F16B 19/06, F16B 19/08, F16B 19/083, F16B 19/086, F16B 19/10, F16B 2019/1009, F16B 2019/1018, F16B 19/1027, F16B 19/1036, F16B 19/1045, F16B 19/1054, F16B 19/1063, F16B 19/1072, F16B 19/1081, F16B 19/109, F16B 19/12, F16B 19/125, F16B 19/14, F16B 21/00, F16B 21/02, F16B 21/04, F16B 21/06, F16B 21/065, F16B 21/07, F16B 21/071, F16B 21/073, F16B 21/075, F16B 21/076, F16B 21/078, F16B 21/08, F16B 21/082, F16B 21/084, F16B 21/086, F16B 21/088, F16B 21/09, F16B 21/10, F16B 21/12, F16B 21/125, F16B 2021/14, F16B 21/16, F16B 21/165, F16B 21/18, F16B 21/183, F16B 21/186, F16B 21/20, F16B 21/205, F16B 23/00, F16B 23/0007, F16B 23/0015, F16B 23/0023, F16B 23/003, F16B 23/0038, F16B 23/0046, F16B 23/0053, F16B 23/0061, F16B 23/0069, F16B 23/0076, F16B 23/0084, F16B 23/0092, F16B 25/00, F16B 25/0005, F16B 25/001, F16B 25/0015, F16B 25/0021, F16B 25/0026, F16B 25/0031, F16B 25/0036, F16B 25/0042, F16B 25/0047, F16B 25/0052, F16B 25/0057, F16B 25/0063, F16B 25/0068, F16B 25/0073, F16B 25/0078, F16B 25/0084, F16B 25/0089, F16B 25/0094, F16B 25/10, F16B 25/103, F16B 25/106, F16B 27/00, F16B 29/00, F16B 31/00, F16B 2031/002, F16B 31/005, F16B 31/007, F16B 31/02, F16B 31/021, F16B 2031/022, F16B 31/024, F16B 31/025, F16B 31/027, F16B 31/028, F16B 31/04, F16B 31/043, F16B 2031/046, F16B 31/06, F16B 33/00, F16B 33/002, F16B 33/004, F16B 33/006, F16B 33/008, F16B 33/02, F16B 2033/025, F16B 2033/04, F16B 33/06, F16B 35/00, F16B 35/002, F16B 35/005, F16B 35/007,

Type*	**From CPC Symbol (existing)**	**To CPC Symbol(s)**
		F16B 35/02, F16B 35/04, F16B 35/041, F16B 35/042, F16B 35/044, F16B 35/045, F16B 35/047, F16B 35/048, F16B 35/06, F16B 35/065, F16B 37/00, F16B 37/002, F16B 37/005, F16B 2037/007, F16B 37/02, F16B 37/04, F16B 37/041, F16B 37/042, F16B 37/043, F16B 37/044, F16B 37/045, F16B 37/046, F16B 37/047, F16B 37/048, F16B 37/06, F16B 37/061, F16B 37/062, F16B 37/064, F16B 37/065, F16B 37/067, F16B 37/068, F16B 37/08, F16B 37/0807, F16B 37/0814, F16B 37/0821, F16B 37/0828, F16B 37/0835, F16B 37/0842, F16B 37/085, F16B 37/0857, F16B 37/0864, F16B 37/0871, F16B 37/0878, F16B 37/0885, F16B 37/0892, F16B 37/12, F16B 37/122, F16B 37/125, F16B 37/127, F16B 37/14, F16B 37/145, F16B 37/16, F16B 39/00, F16B 39/01, F16B 39/02, F16B 39/021, F16B 39/023, F16B 39/025, F16B 39/026, F16B 39/028, F16B 39/04, F16B 39/06, F16B 39/08, F16B 39/10, F16B 39/101, F16B 39/103, F16B 39/105, F16B 39/106, F16B 39/108, F16B 39/12, F16B 39/122, F16B 39/124, F16B 39/126, F16B 39/128, F16B 39/14, F16B 39/16, F16B 39/18, F16B 39/20, F16B 39/22, F16B 39/225, F16B 39/24, F16B 39/26, F16B 39/28, F16B 39/282, F16B 39/2825, F16B 39/284, F16B 39/286, F16B 39/30, F16B 39/32, F16B 39/34, F16B 39/36, F16B 39/38, F16B 41/00, F16B 41/002, F16B 41/005, F16B 41/007, F16B 43/00, F16B 43/001, F16B 43/002, F16B 43/003, F16B 43/004, F16B 43/005, F16B 43/006, F16B 43/007, F16B 2043/008, F16B 43/009, F16B 43/02, F16B 43/025, F16B 45/00, F16B 45/02, F16B 45/025, F16B 45/04, F16B 45/06, F16B 47/00, F16B 47/003, F16B 47/006, F16B 2200/00, F16B 2200/10, F16B 2200/20, F16B 2200/205, F16B 2200/30, F16B 2200/40, F16B 2200/403, F16B 2200/406, F16B 2200/50, F16B 2200/503, F16B 2200/506, F16B 2200/509
F	Y10T 403/4611	Y10T403/46, F16B 1/00, F16B 2001/0007, F16B 1/0014, F16B 2001/0021, F16B 2001/0028, F16B 2001/0035,

Type*	**From CPC Symbol (existing)**	**To CPC Symbol(s)**
		F16B 2001/0042, F16B 1/005, F16B 1/0057, F16B 2001/0064, F16B 1/0071, F16B 2001/0078, F16B 2001/0085, F16B 2001/0092, F16B 1/02, F16B 1/04, F16B 2/00, F16B 2/005, F16B 2/02, F16B 2/04, F16B 2/06, F16B 2/065, F16B 2/08, F16B 2/10, F16B 2/12, F16B 2/14, F16B 2/16, F16B 2/18, F16B 2/185, F16B 2/20, F16B 2/205, F16B 2/22, F16B 2/24, F16B 2/241, F16B 2/243, F16B 2/245, F16B 2/246, F16B 2/248, F16B 2/26, F16B 3/00, F16B 3/005, F16B 3/04, F16B 3/06, F16B 4/00, F16B 4/002, F16B 4/004, F16B 4/006, F16B 4/008, F16B 5/00, F16B 5/0004, F16B 5/0008, F16B 5/0012, F16B 5/0016, F16B 5/002, F16B 5/0024, F16B 5/0028, F16B 5/0032, F16B 5/0036, F16B 5/004, F16B 5/0044, F16B 5/0048, F16B 5/0052, F16B 5/0056, F16B 5/006, F16B 5/0064, F16B 5/0068, F16B 5/0072, F16B 5/0076, F16B 5/008, F16B 5/0084, F16B 5/0088, F16B 5/0092, F16B 5/0096, F16B 5/01, F16B 5/02, F16B 5/0208, F16B 5/0216, F16B 5/0225, F16B 5/0233, F16B 5/0241, F16B 5/025, F16B 5/0258, F16B 5/0266, F16B 5/0275, F16B 5/0283, F16B 5/0291, F16B 5/04, F16B 5/045, F16B 5/06, F16B 5/0607, F16B 5/0614, F16B 5/0621, F16B 5/0628, F16B 5/0635, F16B 5/0642, F16B 5/065, F16B 5/0657, F16B 5/0664, F16B 2005/0671, F16B 2005/0678, F16B 5/0685, F16B 5/0692, F16B 5/07, F16B 5/08, F16B 5/10, F16B 5/12, F16B 5/121, F16B 5/123, F16B 5/125, F16B 5/126, F16B 5/128, F16B 7/00, F16B 7/02, F16B 7/025, F16B 7/04, F16B 7/0406, F16B 7/0413, F16B 7/042, F16B 7/0426, F16B 7/0433, F16B 7/044, F16B 7/0446, F16B 7/0453, F16B 7/046, F16B 7/0466, F16B 7/0473, F16B 7/048, F16B 7/0486, F16B 7/0493, F16B 7/06, F16B 7/10, F16B 7/105, F16B 7/14, F16B 7/1409, F16B 7/1418, F16B 7/1427, F16B 7/1436, F16B 7/1445, F16B 7/1454, F16B 7/1463, F16B 7/1472, F16B 7/1481, F16B 7/149, F16B 2007/16, F16B 7/18, F16B 7/182, F16B 7/185, F16B 7/187, F16B 7/20, F16B 7/22, F16B 9/00, F16B 9/01, F16B 9/02, F16B 9/023,

Type*	**From CPC Symbol (existing)**	**To CPC Symbol(s)**
		F16B 9/026, F16B 9/05, F16B 9/052, F16B 9/054, F16B 9/056, F16B 9/058, F16B 9/07, F16B 9/09, F16B 11/00, F16B 11/002, F16B 11/004, F16B 11/006, F16B 11/008, F16B 12/00, F16B 12/02, F16B 12/04, F16B 2012/043, F16B 2012/046, F16B 12/06, F16B 12/08, F16B 12/10, F16B 2012/103, F16B 2012/106, F16B 12/12, F16B 12/125, F16B 12/14, F16B 2012/145, F16B 12/16, F16B 12/18, F16B 12/20, F16B 12/2009, F16B 2012/2018, F16B 12/2027, F16B 12/2036, F16B 2012/2045, F16B 12/2054, F16B 12/2063, F16B 2012/2072, F16B 2012/2081, F16B 2012/209, F16B 12/22, F16B 12/24, F16B 12/26, F16B 12/28, F16B 12/30, F16B 12/32, F16B 12/34, F16B 12/36, F16B 12/38, F16B 12/40, F16B 2012/403, F16B 2012/406, F16B 12/42, F16B 12/44, F16B 2012/443, F16B 2012/446, F16B 12/46, F16B 2012/463, F16B 2012/466, F16B 12/48, F16B 12/50, F16B 2012/505, F16B 12/52, F16B 12/54, F16B 12/56, F16B 12/58, F16B 12/60, F16B 13/00, F16B 13/001, F16B 13/002, F16B 13/003, F16B 13/004, F16B 13/005, F16B 2013/006, F16B 2013/007, F16B 2013/008, F16B 2013/009, F16B 13/02, F16B 13/025, F16B 13/04, F16B 13/045, F16B 13/06, F16B 13/061, F16B 13/063, F16B 13/065, F16B 13/066, F16B 13/068, F16B 13/08, F16B 13/0808, F16B 13/0816, F16B 13/0825, F16B 13/0833, F16B 13/0841, F16B 13/085, F16B 13/0858, F16B 13/0866, F16B 13/0883, F16B 13/0891, F16B 2013/10, F16B 2013/105, F16B 13/12, F16B 13/122, F16B 13/124, F16B 13/126, F16B 13/128, F16B 13/14, F16B 13/141, F16B 13/142, F16B 13/143, F16B 13/144, F16B 13/145, F16B 13/146, F16B 2013/147, F16B 2013/148, F16B 15/00, F16B 15/0007, F16B 15/0015, F16B 15/0023, F16B 15/003, F16B 15/0038, F16B 15/0046, F16B 15/0053, F16B 2015/0061, F16B 2015/0069, F16B 2015/0076, F16B 2015/0084, F16B 15/0092, F16B 15/02, F16B 15/04, F16B 15/06,

Type*	**From CPC Symbol (existing)**	**To CPC Symbol(s)**
		F16B 15/08, F16B 17/00, F16B 17/004, F16B 17/006, F16B 17/008, F16B 19/00, F16B 19/002, F16B 19/004, F16B 2019/006, F16B 19/008, F16B 19/02, F16B 19/04, F16B 2019/045, F16B 19/05, F16B 2019/055, F16B 19/06, F16B 19/08, F16B 19/083, F16B 19/086, F16B 19/10, F16B 2019/1009, F16B 2019/1018, F16B 19/1027, F16B 19/1036, F16B 19/1045, F16B 19/1054, F16B 19/1063, F16B 19/1072, F16B 19/1081, F16B 19/109, F16B 19/12, F16B 19/125, F16B 19/14, F16B 21/00, F16B 21/02, F16B 21/04, F16B 21/06, F16B 21/065, F16B 21/07, F16B 21/071, F16B 21/073, F16B 21/075, F16B 21/076, F16B 21/078, F16B 21/08, F16B 21/082, F16B 21/084, F16B 21/086, F16B 21/088, F16B 21/09, F16B 21/10, F16B 21/12, F16B 21/125, F16B 2021/14, F16B 21/16, F16B 21/165, F16B 21/18, F16B 21/183, F16B 21/186, F16B 21/20, F16B 21/205, F16B 23/00, F16B 23/0007, F16B 23/0015, F16B 23/0023, F16B 23/003, F16B 23/0038, F16B 23/0046, F16B 23/0053, F16B 23/0061, F16B 23/0069, F16B 23/0076, F16B 23/0084, F16B 23/0092, F16B 25/00, F16B 25/0005, F16B 25/001, F16B 25/0015, F16B 25/0021, F16B 25/0026, F16B 25/0031, F16B 25/0036, F16B 25/0042, F16B 25/0047, F16B 25/0052, F16B 25/0057, F16B 25/0063, F16B 25/0068, F16B 25/0073, F16B 25/0078, F16B 25/0084, F16B 25/0089, F16B 25/0094, F16B 25/10, F16B 25/103, F16B 25/106, F16B 27/00, F16B 29/00, F16B 31/00, F16B 2031/002, F16B 31/005, F16B 31/007, F16B 31/02, F16B 31/021, F16B 2031/022, F16B 31/024, F16B 31/025, F16B 31/027, F16B 31/028, F16B 31/04, F16B 31/043, F16B 2031/046, F16B 31/06, F16B 33/00, F16B 33/002, F16B 33/004, F16B 33/006, F16B 33/008, F16B 33/02, F16B 2033/025, F16B 2033/04, F16B 33/06, F16B 35/00, F16B 35/002, F16B 35/005, F16B 35/007, F16B 35/02, F16B 35/04, F16B 35/041,

Type*	**From CPC Symbol (existing)**	**To CPC Symbol(s)**
		F16B 35/042, F16B 35/044, F16B 35/045, F16B 35/047, F16B 35/048, F16B 35/06, F16B 35/065, F16B 37/00, F16B 37/002, F16B 37/005, F16B 2037/007, F16B 37/02, F16B 37/04, F16B 37/041, F16B 37/042, F16B 37/043, F16B 37/044, F16B 37/045, F16B 37/046, F16B 37/047, F16B 37/048, F16B 37/06, F16B 37/061, F16B 37/062, F16B 37/064, F16B 37/065, F16B 37/067, F16B 37/068, F16B 37/08, F16B 37/0807, F16B 37/0814, F16B 37/0821, F16B 37/0828, F16B 37/0835, F16B 37/0842, F16B 37/085, F16B 37/0857, F16B 37/0864, F16B 37/0871, F16B 37/0878, F16B 37/0885, F16B 37/0892, F16B 37/12, F16B 37/122, F16B 37/125, F16B 37/127, F16B 37/14, F16B 37/145, F16B 37/16, F16B 39/00, F16B 39/01, F16B 39/02, F16B 39/021, F16B 39/023, F16B 39/025, F16B 39/026, F16B 39/028, F16B 39/04, F16B 39/06, F16B 39/08, F16B 39/10, F16B 39/101, F16B 39/103, F16B 39/105, F16B 39/106, F16B 39/108, F16B 39/12, F16B 39/122, F16B 39/124, F16B 39/126, F16B 39/128, F16B 39/14, F16B 39/16, F16B 39/18, F16B 39/20, F16B 39/22, F16B 39/225, F16B 39/24, F16B 39/26, F16B 39/28, F16B 39/282, F16B 39/2825, F16B 39/284, F16B 39/286, F16B 39/30, F16B 39/32, F16B 39/34, F16B 39/36, F16B 39/38, F16B 41/00, F16B 41/002, F16B 41/005, F16B 41/007, F16B 43/00, F16B 43/001, F16B 43/002, F16B 43/003, F16B 43/004, F16B 43/005, F16B 43/006, F16B 43/007, F16B 2043/008, F16B 43/009, F16B 43/02, F16B 43/025, F16B 45/00, F16B 45/02, F16B 45/025, F16B 45/04, F16B 45/06, F16B 47/00, F16B 47/003, F16B 47/006, F16B 2200/00, F16B 2200/10, F16B 2200/20, F16B 2200/205, F16B 2200/30, F16B 2200/40, F16B 2200/403, F16B 2200/406, F16B 2200/50, F16B 2200/503, F16B 2200/506, F16B 2200/509
F	Y10T 403/4614	F16B 1/00, F16B 2001/0007, F16B 1/0014, F16B 2001/0021, F16B 2001/0028, F16B 2001/0035, F16B 2001/0042, F16B 1/005, F16B 1/0057, F16B 2001/0064,

Type*	**From CPC Symbol (existing)**	**To CPC Symbol(s)**
		F16B 1/0071, F16B 2001/0078, F16B 2001/0085, F16B 2001/0092, F16B 1/02, F16B 1/04, F16B 2/00, F16B 2/005, F16B 2/02, F16B 2/04, F16B 2/06, F16B 2/065, F16B 2/08, F16B 2/10, F16B 2/12, F16B 2/14, F16B 2/16, F16B 2/18, F16B 2/185, F16B 2/20, F16B 2/205, F16B 2/22, F16B 2/24, F16B 2/241, F16B 2/243, F16B 2/245, F16B 2/246, F16B 2/248, F16B 2/26, F16B 3/00, F16B 3/005, F16B 3/04, F16B 3/06, F16B 4/00, F16B 4/002, F16B 4/004, F16B 4/006, F16B 4/008, F16B 5/00, F16B 5/0004, F16B 5/0008, F16B 5/0012, F16B 5/0016, F16B 5/002, F16B 5/0024, F16B 5/0028, F16B 5/0032, F16B 5/0036, F16B 5/004, F16B 5/0044, F16B 5/0048, F16B 5/0052, F16B 5/0056, F16B 5/006, F16B 5/0064, F16B 5/0068, F16B 5/0072, F16B 5/0076, F16B 5/008, F16B 5/0084, F16B 5/0088, F16B 5/0092, F16B 5/0096, F16B 5/01, F16B 5/02, F16B 5/0208, F16B 5/0216, F16B 5/0225, F16B 5/0233, F16B 5/0241, F16B 5/025, F16B 5/0258, F16B 5/0266, F16B 5/0275, F16B 5/0283, F16B 5/0291, F16B 5/04, F16B 5/045, F16B 5/06, F16B 5/0607, F16B 5/0614, F16B 5/0621, F16B 5/0628, F16B 5/0635, F16B 5/0642, F16B 5/065, F16B 5/0657, F16B 5/0664, F16B 2005/0671, F16B 2005/0678, F16B 5/0685, F16B 5/0692, F16B 5/07, F16B 5/08, F16B 5/10, F16B 5/12, F16B 5/121, F16B 5/123, F16B 5/125, F16B 5/126, F16B 5/128, F16B 7/00, F16B 7/02, F16B 7/025, F16B 7/04, F16B 7/0406, F16B 7/0413, F16B 7/042, F16B 7/0426, F16B 7/0433, F16B 7/044, F16B 7/0446, F16B 7/0453, F16B 7/046, F16B 7/0466, F16B 7/0473, F16B 7/048, F16B 7/0486, F16B 7/0493, F16B 7/06, F16B 7/10, F16B 7/105, F16B 7/14, F16B 7/1409, F16B 7/1418, F16B 7/1427, F16B 7/1436, F16B 7/1445, F16B 7/1454, F16B 7/1463, F16B 7/1472, F16B 7/1481, F16B 7/149, F16B 2007/16, F16B 7/18, F16B 7/182, F16B 7/185, F16B 7/187, F16B 7/20, F16B 7/22, F16B 9/00, F16B 9/01, F16B 9/02, F16B 9/023, F16B 9/026, F16B 9/05, F16B 9/052, F16B 9/054, F16B 9/056, F16B 9/058,

Type*	**From CPC Symbol (existing)**	**To CPC Symbol(s)**
		F16B 9/07, F16B 9/09, F16B 11/00, F16B 11/002, F16B 11/004, F16B 11/006, F16B 11/008, F16B 12/00, F16B 12/02, F16B 12/04, F16B 2012/043, F16B 2012/046, F16B 12/06, F16B 12/08, F16B 12/10, F16B 2012/103, F16B 2012/106, F16B 12/12, F16B 12/125, F16B 12/14, F16B 2012/145, F16B 12/16, F16B 12/18, F16B 12/20, F16B 12/2009, F16B 2012/2018, F16B 12/2027, F16B 12/2036, F16B 2012/2045, F16B 12/2054, F16B 12/2063, F16B 2012/2072, F16B 2012/2081, F16B 2012/209, F16B 12/22, F16B 12/24, F16B 12/26, F16B 12/28, F16B 12/30, F16B 12/32, F16B 12/34, F16B 12/36, F16B 12/38, F16B 12/40, F16B 2012/403, F16B 2012/406, F16B 12/42, F16B 12/44, F16B 2012/443, F16B 2012/446, F16B 12/46, F16B 2012/463, F16B 2012/466, F16B 12/48, F16B 12/50, F16B 2012/505, F16B 12/52, F16B 12/54, F16B 12/56, F16B 12/58, F16B 12/60, F16B 13/00, F16B 13/001, F16B 13/002, F16B 13/003, F16B 13/004, F16B 13/005, F16B 2013/006, F16B 2013/007, F16B 2013/008, F16B 2013/009, F16B 13/02, F16B 13/025, F16B 13/04, F16B 13/045, F16B 13/06, F16B 13/061, F16B 13/063, F16B 13/065, F16B 13/066, F16B 13/068, F16B 13/08, F16B 13/0808, F16B 13/0816, F16B 13/0825, F16B 13/0833, F16B 13/0841, F16B 13/085, F16B 13/0858, F16B 13/0866, F16B 13/0883, F16B 13/0891, F16B 2013/10, F16B 2013/105, F16B 13/12, F16B 13/122, F16B 13/124, F16B 13/126, F16B 13/128, F16B 13/14, F16B 13/141, F16B 13/142, F16B 13/143, F16B 13/144, F16B 13/145, F16B 13/146, F16B 2013/147, F16B 2013/148, F16B 15/00, F16B 15/0007, F16B 15/0015, F16B 15/0023, F16B 15/003, F16B 15/0038, F16B 15/0046, F16B 15/0053, F16B 2015/0061, F16B 2015/0069, F16B 2015/0076, F16B 2015/0084, F16B 15/0092, F16B 15/02, F16B 15/04, F16B 15/06, F16B 15/08, F16B 17/00, F16B 17/004, F16B 17/006, F16B 17/008, F16B 19/00,

Type*	**From CPC Symbol (existing)**	**To CPC Symbol(s)**
		F16B 19/002, F16B 19/004, F16B 2019/006, F16B 19/008, F16B 19/02, F16B 19/04, F16B 2019/045, F16B 19/05, F16B 2019/055, F16B 19/06, F16B 19/08, F16B 19/083, F16B 19/086, F16B 19/10, F16B 2019/1009, F16B 2019/1018, F16B 19/1027, F16B 19/1036, F16B 19/1045, F16B 19/1054, F16B 19/1063, F16B 19/1072, F16B 19/1081, F16B 19/109, F16B 19/12, F16B 19/125, F16B 19/14, F16B 21/00, F16B 21/02, F16B 21/04, F16B 21/06, F16B 21/065, F16B 21/07, F16B 21/071, F16B 21/073, F16B 21/075, F16B 21/076, F16B 21/078, F16B 21/08, F16B 21/082, F16B 21/084, F16B 21/086, F16B 21/088, F16B 21/09, F16B 21/10, F16B 21/12, F16B 21/125, F16B 2021/14, F16B 21/16, F16B 21/165, F16B 21/18, F16B 21/183, F16B 21/186, F16B 21/20, F16B 21/205, F16B 23/00, F16B 23/0007, F16B 23/0015, F16B 23/0023, F16B 23/003, F16B 23/0038, F16B 23/0046, F16B 23/0053, F16B 23/0061, F16B 23/0069, F16B 23/0076, F16B 23/0084, F16B 23/0092, F16B 25/00, F16B 25/0005, F16B 25/001, F16B 25/0015, F16B 25/0021, F16B 25/0026, F16B 25/0031, F16B 25/0036, F16B 25/0042, F16B 25/0047, F16B 25/0052, F16B 25/0057, F16B 25/0063, F16B 25/0068, F16B 25/0073, F16B 25/0078, F16B 25/0084, F16B 25/0089, F16B 25/0094, F16B 25/10, F16B 25/103, F16B 25/106, F16B 27/00, F16B 29/00, F16B 31/00, F16B 2031/002, F16B 31/005, F16B 31/007, F16B 31/02, F16B 31/021, F16B 2031/022, F16B 31/024, F16B 31/025, F16B 31/027, F16B 31/028, F16B 31/04, F16B 31/043, F16B 2031/046, F16B 31/06, F16B 33/00, F16B 33/002, F16B 33/004, F16B 33/006, F16B 33/008, F16B 33/02, F16B 2033/025, F16B 2033/04, F16B 33/06, F16B 35/00, F16B 35/002, F16B 35/005, F16B 35/007, F16B 35/02, F16B 35/04, F16B 35/041, F16B 35/042, F16B 35/044, F16B 35/045, F16B 35/047, F16B 35/048, F16B 35/06,

Type*	**From CPC Symbol (existing)**	**To CPC Symbol(s)**
		F16B 35/065, F16B 37/00, F16B 37/002, F16B 37/005, F16B 2037/007, F16B 37/02, F16B 37/04, F16B 37/041, F16B 37/042, F16B 37/043, F16B 37/044, F16B 37/045, F16B 37/046, F16B 37/047, F16B 37/048, F16B 37/06, F16B 37/061, F16B 37/062, F16B 37/064, F16B 37/065, F16B 37/067, F16B 37/068, F16B 37/08, F16B 37/0807, F16B 37/0814, F16B 37/0821, F16B 37/0828, F16B 37/0835, F16B 37/0842, F16B 37/085, F16B 37/0857, F16B 37/0864, F16B 37/0871, F16B 37/0878, F16B 37/0885, F16B 37/0892, F16B 37/12, F16B 37/122, F16B 37/125, F16B 37/127, F16B 37/14, F16B 37/145, F16B 37/16, F16B 39/00, F16B 39/01, F16B 39/02, F16B 39/021, F16B 39/023, F16B 39/025, F16B 39/026, F16B 39/028, F16B 39/04, F16B 39/06, F16B 39/08, F16B 39/10, F16B 39/101, F16B 39/103, F16B 39/105, F16B 39/106, F16B 39/108, F16B 39/12, F16B 39/122, F16B 39/124, F16B 39/126, F16B 39/128, F16B 39/14, F16B 39/16, F16B 39/18, F16B 39/20, F16B 39/22, F16B 39/225, F16B 39/24, F16B 39/26, F16B 39/28, F16B 39/282, F16B 39/2825, F16B 39/284, F16B 39/286, F16B 39/30, F16B 39/32, F16B 39/34, F16B 39/36, F16B 39/38, F16B 41/00, F16B 41/002, F16B 41/005, F16B 41/007, F16B 43/00, F16B 43/001, F16B 43/002, F16B 43/003, F16B 43/004, F16B 43/005, F16B 43/006, F16B 43/007, F16B 2043/008, F16B 43/009, F16B 43/02, F16B 43/025, F16B 45/00, F16B 45/02, F16B 45/025, F16B 45/04, F16B 45/06, F16B 47/00, F16B 47/003, F16B 47/006, F16B 2200/00, F16B 2200/10, F16B 2200/20, F16B 2200/205, F16B 2200/30, F16B 2200/40, F16B 2200/403, F16B 2200/406, F16B 2200/50, F16B 2200/503, F16B 2200/506, F16B 2200/509
F	Y10T 403/4617	F16B 1/00, F16B 2001/0007, F16B 1/0014, F16B 2001/0021, F16B 2001/0028, F16B 2001/0035, F16B 2001/0042, F16B 1/005, F16B 1/0057, F16B 2001/0064, F16B 1/0071, F16B 2001/0078, F16B 2001/0085, F16B 2001/0092,

Type*	**From CPC Symbol (existing)**	**To CPC Symbol(s)**
		F16B 1/02, F16B 1/04, F16B 2/00, F16B 2/005, F16B 2/02, F16B 2/04, F16B 2/06, F16B 2/065, F16B 2/08, F16B 2/10, F16B 2/12, F16B 2/14, F16B 2/16, F16B 2/18, F16B 2/185, F16B 2/20, F16B 2/205, F16B 2/22, F16B 2/24, F16B 2/241, F16B 2/243, F16B 2/245, F16B 2/246, F16B 2/248, F16B 2/26, F16B 3/00, F16B 3/005, F16B 3/04, F16B 3/06, F16B 4/00, F16B 4/002, F16B 4/004, F16B 4/006, F16B 4/008, F16B 5/00, F16B 5/0004, F16B 5/0008, F16B 5/0012, F16B 5/0016, F16B 5/002, F16B 5/0024, F16B 5/0028, F16B 5/0032, F16B 5/0036, F16B 5/004, F16B 5/0044, F16B 5/0048, F16B 5/0052, F16B 5/0056, F16B 5/006, F16B 5/0064, F16B 5/0068, F16B 5/0072, F16B 5/0076, F16B 5/008, F16B 5/0084, F16B 5/0088, F16B 5/0092, F16B 5/0096, F16B 5/01, F16B 5/02, F16B 5/0208, F16B 5/0216, F16B 5/0225, F16B 5/0233, F16B 5/0241, F16B 5/025, F16B 5/0258, F16B 5/0266, F16B 5/0275, F16B 5/0283, F16B 5/0291, F16B 5/04, F16B 5/045, F16B 5/06, F16B 5/0607, F16B 5/0614, F16B 5/0621, F16B 5/0628, F16B 5/0635, F16B 5/0642, F16B 5/065, F16B 5/0657, F16B 5/0664, F16B 2005/0671, F16B 2005/0678, F16B 5/0685, F16B 5/0692, F16B 5/07, F16B 5/08, F16B 5/10, F16B 5/12, F16B 5/121, F16B 5/123, F16B 5/125, F16B 5/126, F16B 5/128, F16B 7/00, F16B 7/02, F16B 7/025, F16B 7/04, F16B 7/0406, F16B 7/0413, F16B 7/042, F16B 7/0426, F16B 7/0433, F16B 7/044, F16B 7/0446, F16B 7/0453, F16B 7/046, F16B 7/0466, F16B 7/0473, F16B 7/048, F16B 7/0486, F16B 7/0493, F16B 7/06, F16B 7/10, F16B 7/105, F16B 7/14, F16B 7/1409, F16B 7/1418, F16B 7/1427, F16B 7/1436, F16B 7/1445, F16B 7/1454, F16B 7/1463, F16B 7/1472, F16B 7/1481, F16B 7/149, F16B 2007/16, F16B 7/18, F16B 7/182, F16B 7/185, F16B 7/187, F16B 7/20, F16B 7/22, F16B 9/00, F16B 9/01, F16B 9/02, F16B 9/023, F16B 9/026, F16B 9/05, F16B 9/052, F16B 9/054, F16B 9/056, F16B 9/058, F16B 9/07, F16B 9/09, F16B 11/00, F16B 11/002, F16B 11/004, F16B 11/006,

Type*	**From CPC Symbol (existing)**	**To CPC Symbol(s)**
		F16B 11/008, F16B 12/00, F16B 12/02, F16B 12/04, F16B 2012/043, F16B 2012/046, F16B 12/06, F16B 12/08, F16B 12/10, F16B 2012/103, F16B 2012/106, F16B 12/12, F16B 12/125, F16B 12/14, F16B 2012/145, F16B 12/16, F16B 12/18, F16B 12/20, F16B 12/2009, F16B 2012/2018, F16B 12/2027, F16B 12/2036, F16B 2012/2045, F16B 12/2054, F16B 12/2063, F16B 2012/2072, F16B 2012/2081, F16B 2012/209, F16B 12/22, F16B 12/24, F16B 12/26, F16B 12/28, F16B 12/30, F16B 12/32, F16B 12/34, F16B 12/36, F16B 12/38, F16B 12/40, F16B 2012/403, F16B 2012/406, F16B 12/42, F16B 12/44, F16B 2012/443, F16B 2012/446, F16B 12/46, F16B 2012/463, F16B 2012/466, F16B 12/48, F16B 12/50, F16B 2012/505, F16B 12/52, F16B 12/54, F16B 12/56, F16B 12/58, F16B 12/60, F16B 13/00, F16B 13/001, F16B 13/002, F16B 13/003, F16B 13/004, F16B 13/005, F16B 2013/006, F16B 2013/007, F16B 2013/008, F16B 2013/009, F16B 13/02, F16B 13/025, F16B 13/04, F16B 13/045, F16B 13/06, F16B 13/061, F16B 13/063, F16B 13/065, F16B 13/066, F16B 13/068, F16B 13/08, F16B 13/0808, F16B 13/0816, F16B 13/0825, F16B 13/0833, F16B 13/0841, F16B 13/085, F16B 13/0858, F16B 13/0866, F16B 13/0883, F16B 13/0891, F16B 2013/10, F16B 2013/105, F16B 13/12, F16B 13/122, F16B 13/124, F16B 13/126, F16B 13/128, F16B 13/14, F16B 13/141, F16B 13/142, F16B 13/143, F16B 13/144, F16B 13/145, F16B 13/146, F16B 2013/147, F16B 2013/148, F16B 15/00, F16B 15/0007, F16B 15/0015, F16B 15/0023, F16B 15/003, F16B 15/0038, F16B 15/0046, F16B 15/0053, F16B 2015/0061, F16B 2015/0069, F16B 2015/0076, F16B 2015/0084, F16B 15/0092, F16B 15/02, F16B 15/04, F16B 15/06, F16B 15/08, F16B 17/00, F16B 17/004, F16B 17/006, F16B 17/008, F16B 19/00, F16B 19/002, F16B 19/004, F16B 2019/006, F16B 19/008,

Type*	**From CPC Symbol (existing)**	**To CPC Symbol(s)**
		F16B 19/02, F16B 19/04, F16B 2019/045, F16B 19/05, F16B 2019/055, F16B 19/06, F16B 19/08, F16B 19/083, F16B 19/086, F16B 19/10, F16B 2019/1009, F16B 2019/1018, F16B 19/1027, F16B 19/1036, F16B 19/1045, F16B 19/1054, F16B 19/1063, F16B 19/1072, F16B 19/1081, F16B 19/109, F16B 19/12, F16B 19/125, F16B 19/14, F16B 21/00, F16B 21/02, F16B 21/04, F16B 21/06, F16B 21/065, F16B 21/07, F16B 21/071, F16B 21/073, F16B 21/075, F16B 21/076, F16B 21/078, F16B 21/08, F16B 21/082, F16B 21/084, F16B 21/086, F16B 21/088, F16B 21/09, F16B 21/10, F16B 21/12, F16B 21/125, F16B 2021/14, F16B 21/16, F16B 21/165, F16B 21/18, F16B 21/183, F16B 21/186, F16B 21/20, F16B 21/205, F16B 23/00, F16B 23/0007, F16B 23/0015, F16B 23/0023, F16B 23/003, F16B 23/0038, F16B 23/0046, F16B 23/0053, F16B 23/0061, F16B 23/0069, F16B 23/0076, F16B 23/0084, F16B 23/0092, F16B 25/00, F16B 25/0005, F16B 25/001, F16B 25/0015, F16B 25/0021, F16B 25/0026, F16B 25/0031, F16B 25/0036, F16B 25/0042, F16B 25/0047, F16B 25/0052, F16B 25/0057, F16B 25/0063, F16B 25/0068, F16B 25/0073, F16B 25/0078, F16B 25/0084, F16B 25/0089, F16B 25/0094, F16B 25/10, F16B 25/103, F16B 25/106, F16B 27/00, F16B 29/00, F16B 31/00, F16B 2031/002, F16B 31/005, F16B 31/007, F16B 31/02, F16B 31/021, F16B 2031/022, F16B 31/024, F16B 31/025, F16B 31/027, F16B 31/028, F16B 31/04, F16B 31/043, F16B 2031/046, F16B 31/06, F16B 33/00, F16B 33/002, F16B 33/004, F16B 33/006, F16B 33/008, F16B 33/02, F16B 2033/025, F16B 2033/04, F16B 33/06, F16B 35/00, F16B 35/002, F16B 35/005, F16B 35/007, F16B 35/02, F16B 35/04, F16B 35/041, F16B 35/042, F16B 35/044, F16B 35/045, F16B 35/047, F16B 35/048, F16B 35/06, F16B 35/065, F16B 37/00, F16B 37/002,

Type*	**From CPC Symbol (existing)**	**To CPC Symbol(s)**
		F16B 37/005, F16B 2037/007, F16B 37/02, F16B 37/04, F16B 37/041, F16B 37/042, F16B 37/043, F16B 37/044, F16B 37/045, F16B 37/046, F16B 37/047, F16B 37/048, F16B 37/06, F16B 37/061, F16B 37/062, F16B 37/064, F16B 37/065, F16B 37/067, F16B 37/068, F16B 37/08, F16B 37/0807, F16B 37/0814, F16B 37/0821, F16B 37/0828, F16B 37/0835, F16B 37/0842, F16B 37/085, F16B 37/0857, F16B 37/0864, F16B 37/0871, F16B 37/0878, F16B 37/0885, F16B 37/0892, F16B 37/12, F16B 37/122, F16B 37/125, F16B 37/127, F16B 37/14, F16B 37/145, F16B 37/16, F16B 39/00, F16B 39/01, F16B 39/02, F16B 39/021, F16B 39/023, F16B 39/025, F16B 39/026, F16B 39/028, F16B 39/04, F16B 39/06, F16B 39/08, F16B 39/10, F16B 39/101, F16B 39/103, F16B 39/105, F16B 39/106, F16B 39/108, F16B 39/12, F16B 39/122, F16B 39/124, F16B 39/126, F16B 39/128, F16B 39/14, F16B 39/16, F16B 39/18, F16B 39/20, F16B 39/22, F16B 39/225, F16B 39/24, F16B 39/26, F16B 39/28, F16B 39/282, F16B 39/2825, F16B 39/284, F16B 39/286, F16B 39/30, F16B 39/32, F16B 39/34, F16B 39/36, F16B 39/38, F16B 41/00, F16B 41/002, F16B 41/005, F16B 41/007, F16B 43/00, F16B 43/001, F16B 43/002, F16B 43/003, F16B 43/004, F16B 43/005, F16B 43/006, F16B 43/007, F16B 2043/008, F16B 43/009, F16B 43/02, F16B 43/025, F16B 45/00, F16B 45/02, F16B 45/025, F16B 45/04, F16B 45/06, F16B 47/00, F16B 47/003, F16B 47/006, F16B 2200/00, F16B 2200/10, F16B 2200/20, F16B 2200/205, F16B 2200/30, F16B 2200/40, F16B 2200/403, F16B 2200/406, F16B 2200/50, F16B 2200/503, F16B 2200/506, F16B 2200/509
F	Y10T 403/4621	F16B 1/00, F16B 2001/0007, F16B 1/0014, F16B 2001/0021, F16B 2001/0028, F16B 2001/0035, F16B 2001/0042, F16B 1/005, F16B 1/0057, F16B 2001/0064, F16B 1/0071, F16B 2001/0078, F16B 2001/0085, F16B 2001/0092, F16B 1/02, F16B 1/04, F16B 2/00,

Type*	**From CPC Symbol (existing)**	**To CPC Symbol(s)**
		F16B 2/005, F16B 2/02, F16B 2/04, F16B 2/06, F16B 2/065, F16B 2/08, F16B 2/10, F16B 2/12, F16B 2/14, F16B 2/16, F16B 2/18, F16B 2/185, F16B 2/20, F16B 2/205, F16B 2/22, F16B 2/24, F16B 2/241, F16B 2/243, F16B 2/245, F16B 2/246, F16B 2/248, F16B 2/26, F16B 3/00, F16B 3/005, F16B 3/04, F16B 3/06, F16B 4/00, F16B 4/002, F16B 4/004, F16B 4/006, F16B 4/008, F16B 5/00, F16B 5/0004, F16B 5/0008, F16B 5/0012, F16B 5/0016, F16B 5/002, F16B 5/0024, F16B 5/0028, F16B 5/0032, F16B 5/0036, F16B 5/004, F16B 5/0044, F16B 5/0048, F16B 5/0052, F16B 5/0056, F16B 5/006, F16B 5/0064, F16B 5/0068, F16B 5/0072, F16B 5/0076, F16B 5/008, F16B 5/0084, F16B 5/0088, F16B 5/0092, F16B 5/0096, F16B 5/01, F16B 5/02, F16B 5/0208, F16B 5/0216, F16B 5/0225, F16B 5/0233, F16B 5/0241, F16B 5/025, F16B 5/0258, F16B 5/0266, F16B 5/0275, F16B 5/0283, F16B 5/0291, F16B 5/04, F16B 5/045, F16B 5/06, F16B 5/0607, F16B 5/0614, F16B 5/0621, F16B 5/0628, F16B 5/0635, F16B 5/0642, F16B 5/065, F16B 5/0657, F16B 5/0664, F16B 2005/0671, F16B 2005/0678, F16B 5/0685, F16B 5/0692, F16B 5/07, F16B 5/08, F16B 5/10, F16B 5/12, F16B 5/121, F16B 5/123, F16B 5/125, F16B 5/126, F16B 5/128, F16B 7/00, F16B 7/02, F16B 7/025, F16B 7/04, F16B 7/0406, F16B 7/0413, F16B 7/042, F16B 7/0426, F16B 7/0433, F16B 7/044, F16B 7/0446, F16B 7/0453, F16B 7/046, F16B 7/0466, F16B 7/0473, F16B 7/048, F16B 7/0486, F16B 7/0493, F16B 7/06, F16B 7/10, F16B 7/105, F16B 7/14, F16B 7/1409, F16B 7/1418, F16B 7/1427, F16B 7/1436, F16B 7/1445, F16B 7/1454, F16B 7/1463, F16B 7/1472, F16B 7/1481, F16B 7/149, F16B 2007/16, F16B 7/18, F16B 7/182, F16B 7/185, F16B 7/187, F16B 7/20, F16B 7/22, F16B 9/00, F16B 9/01, F16B 9/02, F16B 9/023, F16B 9/026, F16B 9/05, F16B 9/052, F16B 9/054, F16B 9/056, F16B 9/058, F16B 9/07, F16B 9/09, F16B 11/00, F16B 11/002, F16B 11/004, F16B 11/006, F16B 11/008, F16B 12/00, F16B 12/02,

Type*	**From CPC Symbol (existing)**	**To CPC Symbol(s)**
		F16B 12/04, F16B 2012/043, F16B 2012/046, F16B 12/06, F16B 12/08, F16B 12/10, F16B 2012/103, F16B 2012/106, F16B 12/12, F16B 12/125, F16B 12/14, F16B 2012/145, F16B 12/16, F16B 12/18, F16B 12/20, F16B 12/2009, F16B 2012/2018, F16B 12/2027, F16B 12/2036, F16B 2012/2045, F16B 12/2054, F16B 12/2063, F16B 2012/2072, F16B 2012/2081, F16B 2012/209, F16B 12/22, F16B 12/24, F16B 12/26, F16B 12/28, F16B 12/30, F16B 12/32, F16B 12/34, F16B 12/36, F16B 12/38, F16B 12/40, F16B 2012/403, F16B 2012/406, F16B 12/42, F16B 12/44, F16B 2012/443, F16B 2012/446, F16B 12/46, F16B 2012/463, F16B 2012/466, F16B 12/48, F16B 12/50, F16B 2012/505, F16B 12/52, F16B 12/54, F16B 12/56, F16B 12/58, F16B 12/60, F16B 13/00, F16B 13/001, F16B 13/002, F16B 13/003, F16B 13/004, F16B 13/005, F16B 2013/006, F16B 2013/007, F16B 2013/008, F16B 2013/009, F16B 13/02, F16B 13/025, F16B 13/04, F16B 13/045, F16B 13/06, F16B 13/061, F16B 13/063, F16B 13/065, F16B 13/066, F16B 13/068, F16B 13/08, F16B 13/0808, F16B 13/0816, F16B 13/0825, F16B 13/0833, F16B 13/0841, F16B 13/085, F16B 13/0858, F16B 13/0866, F16B 13/0883, F16B 13/0891, F16B 2013/10, F16B 2013/105, F16B 13/12, F16B 13/122, F16B 13/124, F16B 13/126, F16B 13/128, F16B 13/14, F16B 13/141, F16B 13/142, F16B 13/143, F16B 13/144, F16B 13/145, F16B 13/146, F16B 2013/147, F16B 2013/148, F16B 15/00, F16B 15/0007, F16B 15/0015, F16B 15/0023, F16B 15/003, F16B 15/0038, F16B 15/0046, F16B 15/0053, F16B 2015/0061, F16B 2015/0069, F16B 2015/0076, F16B 2015/0084, F16B 15/0092, F16B 15/02, F16B 15/04, F16B 15/06, F16B 15/08, F16B 17/00, F16B 17/004, F16B 17/006, F16B 17/008, F16B 19/00, F16B 19/002, F16B 19/004, F16B 2019/006, F16B 19/008, F16B 19/02, F16B 19/04, F16B 2019/045,

Type*	**From CPC Symbol (existing)**	**To CPC Symbol(s)**
		F16B 19/05, F16B 2019/055, F16B 19/06, F16B 19/08, F16B 19/083, F16B 19/086, F16B 19/10, F16B 2019/1009, F16B 2019/1018, F16B 19/1027, F16B 19/1036, F16B 19/1045, F16B 19/1054, F16B 19/1063, F16B 19/1072, F16B 19/1081, F16B 19/109, F16B 19/12, F16B 19/125, F16B 19/14, F16B 21/00, F16B 21/02, F16B 21/04, F16B 21/06, F16B 21/065, F16B 21/07, F16B 21/071, F16B 21/073, F16B 21/075, F16B 21/076, F16B 21/078, F16B 21/08, F16B 21/082, F16B 21/084, F16B 21/086, F16B 21/088, F16B 21/09, F16B 21/10, F16B 21/12, F16B 21/125, F16B 2021/14, F16B 21/16, F16B 21/165, F16B 21/18, F16B 21/183, F16B 21/186, F16B 21/20, F16B 21/205, F16B 23/00, F16B 23/0007, F16B 23/0015, F16B 23/0023, F16B 23/003, F16B 23/0038, F16B 23/0046, F16B 23/0053, F16B 23/0061, F16B 23/0069, F16B 23/0076, F16B 23/0084, F16B 23/0092, F16B 25/00, F16B 25/0005, F16B 25/001, F16B 25/0015, F16B 25/0021, F16B 25/0026, F16B 25/0031, F16B 25/0036, F16B 25/0042, F16B 25/0047, F16B 25/0052, F16B 25/0057, F16B 25/0063, F16B 25/0068, F16B 25/0073, F16B 25/0078, F16B 25/0084, F16B 25/0089, F16B 25/0094, F16B 25/10, F16B 25/103, F16B 25/106, F16B 27/00, F16B 29/00, F16B 31/00, F16B 2031/002, F16B 31/005, F16B 31/007, F16B 31/02, F16B 31/021, F16B 2031/022, F16B 31/024, F16B 31/025, F16B 31/027, F16B 31/028, F16B 31/04, F16B 31/043, F16B 2031/046, F16B 31/06, F16B 33/00, F16B 33/002, F16B 33/004, F16B 33/006, F16B 33/008, F16B 33/02, F16B 2033/025, F16B 2033/04, F16B 33/06, F16B 35/00, F16B 35/002, F16B 35/005, F16B 35/007, F16B 35/02, F16B 35/04, F16B 35/041, F16B 35/042, F16B 35/044, F16B 35/045, F16B 35/047, F16B 35/048, F16B 35/06, F16B 35/065, F16B 37/00, F16B 37/002, F16B 37/005, F16B 2037/007, F16B 37/02, F16B 37/04, F16B 37/041, F16B 37/042,

Type*	**From CPC Symbol (existing)**	**To CPC Symbol(s)**
		F16B 37/043, F16B 37/044, F16B 37/045, F16B 37/046, F16B 37/047, F16B 37/048, F16B 37/06, F16B 37/061, F16B 37/062, F16B 37/064, F16B 37/065, F16B 37/067, F16B 37/068, F16B 37/08, F16B 37/0807, F16B 37/0814, F16B 37/0821, F16B 37/0828, F16B 37/0835, F16B 37/0842, F16B 37/085, F16B 37/0857, F16B 37/0864, F16B 37/0871, F16B 37/0878, F16B 37/0885, F16B 37/0892, F16B 37/12, F16B 37/122, F16B 37/125, F16B 37/127, F16B 37/14, F16B 37/145, F16B 37/16, F16B 39/00, F16B 39/01, F16B 39/02, F16B 39/021, F16B 39/023, F16B 39/025, F16B 39/026, F16B 39/028, F16B 39/04, F16B 39/06, F16B 39/08, F16B 39/10, F16B 39/101, F16B 39/103, F16B 39/105, F16B 39/106, F16B 39/108, F16B 39/12, F16B 39/122, F16B 39/124, F16B 39/126, F16B 39/128, F16B 39/14, F16B 39/16, F16B 39/18, F16B 39/20, F16B 39/22, F16B 39/225, F16B 39/24, F16B 39/26, F16B 39/28, F16B 39/282, F16B 39/2825, F16B 39/284, F16B 39/286, F16B 39/30, F16B 39/32, F16B 39/34, F16B 39/36, F16B 39/38, F16B 41/00, F16B 41/002, F16B 41/005, F16B 41/007, F16B 43/00, F16B 43/001, F16B 43/002, F16B 43/003, F16B 43/004, F16B 43/005, F16B 43/006, F16B 43/007, F16B 2043/008, F16B 43/009, F16B 43/02, F16B 43/025, F16B 45/00, F16B 45/02, F16B 45/025, F16B 45/04, F16B 45/06, F16B 47/00, F16B 47/003, F16B 47/006, F16B 2200/00, F16B 2200/10, F16B 2200/20, F16B 2200/205, F16B 2200/30, F16B 2200/40, F16B 2200/403, F16B 2200/406, F16B 2200/50, F16B 2200/503, F16B 2200/506, F16B 2200/509
D	Y10T 403/4622	< administrative transfer to Y10T 403/46>
D	Y10T 403/4625	< administrative transfer to Y10T 403/46>
D	Y10T 403/4628	< administrative transfer to F16B 2200/406>
D	Y10T 403/4631	< administrative transfer to Y10T 403/46>

Type*	**From CPC Symbol (existing)**	**To CPC Symbol(s)**
F	Y10T 403/4634	F16B 9/07, F16B 17/006
F	Y10T 403/4637	F16B 1/00, F16B 2001/0007, F16B 1/0014, F16B 2001/0021, F16B 2001/0028, F16B 2001/0035, F16B 2001/0042, F16B 1/005, F16B 1/0057, F16B 2001/0064, F16B 1/0071, F16B 2001/0078, F16B 2001/0085, F16B 2001/0092, F16B 1/02, F16B 1/04, F16B 2/00, F16B 2/005, F16B 2/02, F16B 2/04, F16B 2/06, F16B 2/065, F16B 2/08, F16B 2/10, F16B 2/12, F16B 2/14, F16B 2/16, F16B 2/18, F16B 2/185, F16B 2/20, F16B 2/205, F16B 2/22, F16B 2/24, F16B 2/241, F16B 2/243, F16B 2/245, F16B 2/246, F16B 2/248, F16B 2/26, F16B 3/00, F16B 3/005, F16B 3/04, F16B 3/06, F16B 4/00, F16B 4/002, F16B 4/004, F16B 4/006, F16B 4/008, F16B 5/00, F16B 5/0004, F16B 5/0008, F16B 5/0012, F16B 5/0016, F16B 5/002, F16B 5/0024, F16B 5/0028, F16B 5/0032, F16B 5/0036, F16B 5/004, F16B 5/0044, F16B 5/0048, F16B 5/0052, F16B 5/0056, F16B 5/006, F16B 5/0064, F16B 5/0068, F16B 5/0072, F16B 5/0076, F16B 5/008, F16B 5/0084, F16B 5/0088, F16B 5/0092, F16B 5/0096, F16B 5/01, F16B 5/02, F16B 5/0208, F16B 5/0216, F16B 5/0225, F16B 5/0233, F16B 5/0241, F16B 5/025, F16B 5/0258, F16B 5/0266, F16B 5/0275, F16B 5/0283, F16B 5/0291, F16B 5/04, F16B 5/045, F16B 5/06, F16B 5/0607, F16B 5/0614, F16B 5/0621, F16B 5/0628, F16B 5/0635, F16B 5/0642, F16B 5/065, F16B 5/0657, F16B 5/0664, F16B 2005/0671, F16B 2005/0678, F16B 5/0685, F16B 5/0692, F16B 5/07, F16B 5/08, F16B 5/10, F16B 5/12, F16B 5/121, F16B 5/123, F16B 5/125, F16B 5/126, F16B 5/128, F16B 7/00, F16B 7/02, F16B 7/025, F16B 7/04, F16B 7/0406, F16B 7/0413, F16B 7/042, F16B 7/0426, F16B 7/0433, F16B 7/044, F16B 7/0446, F16B 7/0453, F16B 7/046, F16B 7/0466, F16B 7/0473, F16B 7/048, F16B 7/0486, F16B 7/0493, F16B 7/06, F16B 7/10, F16B 7/105, F16B 7/14, F16B 7/1409, F16B 7/1418, F16B 7/1427, F16B 7/1436, F16B 7/1445, F16B 7/1454,

Type*	**From CPC Symbol (existing)**	**To CPC Symbol(s)**
		F16B 7/1463, F16B 7/1472, F16B 7/1481, F16B 7/149, F16B 2007/16, F16B 7/18, F16B 7/182, F16B 7/185, F16B 7/187, F16B 7/20, F16B 7/22, F16B 9/00, F16B 9/01, F16B 9/02, F16B 9/023, F16B 9/026, F16B 9/05, F16B 9/052, F16B 9/054, F16B 9/056, F16B 9/058, F16B 9/07, F16B 9/09, F16B 11/00, F16B 11/002, F16B 11/004, F16B 11/006, F16B 11/008, F16B 12/00, F16B 12/02, F16B 12/04, F16B 2012/043, F16B 2012/046, F16B 12/06, F16B 12/08, F16B 12/10, F16B 2012/103, F16B 2012/106, F16B 12/12, F16B 12/125, F16B 12/14, F16B 2012/145, F16B 12/16, F16B 12/18, F16B 12/20, F16B 12/2009, F16B 2012/2018, F16B 12/2027, F16B 12/2036, F16B 2012/2045, F16B 12/2054, F16B 12/2063, F16B 2012/2072, F16B 2012/2081, F16B 2012/209, F16B 12/22, F16B 12/24, F16B 12/26, F16B 12/28, F16B 12/30, F16B 12/32, F16B 12/34, F16B 12/36, F16B 12/38, F16B 12/40, F16B 2012/403, F16B 2012/406, F16B 12/42, F16B 12/44, F16B 2012/443, F16B 2012/446, F16B 12/46, F16B 2012/463, F16B 2012/466, F16B 12/48, F16B 12/50, F16B 2012/505, F16B 12/52, F16B 12/54, F16B 12/56, F16B 12/58, F16B 12/60, F16B 13/00, F16B 13/001, F16B 13/002, F16B 13/003, F16B 13/004, F16B 13/005, F16B 2013/006, F16B 2013/007, F16B 2013/008, F16B 2013/009, F16B 13/02, F16B 13/025, F16B 13/04, F16B 13/045, F16B 13/06, F16B 13/061, F16B 13/063, F16B 13/065, F16B 13/066, F16B 13/068, F16B 13/08, F16B 13/0808, F16B 13/0816, F16B 13/0825, F16B 13/0833, F16B 13/0841, F16B 13/085, F16B 13/0858, F16B 13/0866, F16B 13/0883, F16B 13/0891, F16B 2013/10, F16B 2013/105, F16B 13/12, F16B 13/122, F16B 13/124, F16B 13/126, F16B 13/128, F16B 13/14, F16B 13/141, F16B 13/142, F16B 13/143, F16B 13/144, F16B 13/145, F16B 13/146, F16B 2013/147, F16B 2013/148, F16B 15/00, F16B 15/0007, F16B 15/0015, F16B 15/0023, F16B 15/003,

Type*	**From CPC Symbol (existing)**	**To CPC Symbol(s)**
		F16B 15/0038, F16B 15/0046, F16B 15/0053, F16B 2015/0061, F16B 2015/0069, F16B 2015/0076, F16B 2015/0084, F16B 15/0092, F16B 15/02, F16B 15/04, F16B 15/06, F16B 15/08, F16B 17/00, F16B 17/004, F16B 17/006, F16B 17/008, F16B 19/00, F16B 19/002, F16B 19/004, F16B 2019/006, F16B 19/008, F16B 19/02, F16B 19/04, F16B 2019/045, F16B 19/05, F16B 2019/055, F16B 19/06, F16B 19/08, F16B 19/083, F16B 19/086, F16B 19/10, F16B 2019/1009, F16B 2019/1018, F16B 19/1027, F16B 19/1036, F16B 19/1045, F16B 19/1054, F16B 19/1063, F16B 19/1072, F16B 19/1081, F16B 19/109, F16B 19/12, F16B 19/125, F16B 19/14, F16B 21/00, F16B 21/02, F16B 21/04, F16B 21/06, F16B 21/065, F16B 21/07, F16B 21/071, F16B 21/073, F16B 21/075, F16B 21/076, F16B 21/078, F16B 21/08, F16B 21/082, F16B 21/084, F16B 21/086, F16B 21/088, F16B 21/09, F16B 21/10, F16B 21/12, F16B 21/125, F16B 2021/14, F16B 21/16, F16B 21/165, F16B 21/18, F16B 21/183, F16B 21/186, F16B 21/20, F16B 21/205, F16B 23/00, F16B 23/0007, F16B 23/0015, F16B 23/0023, F16B 23/003, F16B 23/0038, F16B 23/0046, F16B 23/0053, F16B 23/0061, F16B 23/0069, F16B 23/0076, F16B 23/0084, F16B 23/0092, F16B 25/00, F16B 25/0005, F16B 25/001, F16B 25/0015, F16B 25/0021, F16B 25/0026, F16B 25/0031, F16B 25/0036, F16B 25/0042, F16B 25/0047, F16B 25/0052, F16B 25/0057, F16B 25/0063, F16B 25/0068, F16B 25/0073, F16B 25/0078, F16B 25/0084, F16B 25/0089, F16B 25/0094, F16B 25/10, F16B 25/103, F16B 25/106, F16B 27/00, F16B 29/00, F16B 31/00, F16B 2031/002, F16B 31/005, F16B 31/007, F16B 31/02, F16B 31/021, F16B 2031/022, F16B 31/024, F16B 31/025, F16B 31/027, F16B 31/028, F16B 31/04, F16B 31/043, F16B 2031/046, F16B 31/06, F16B 33/00, F16B 33/002,

Type*	**From CPC Symbol (existing)**	**To CPC Symbol(s)**
		F16B 33/004, F16B 33/006, F16B 33/008, F16B 33/02, F16B 2033/025, F16B 2033/04, F16B 33/06, F16B 35/00, F16B 35/002, F16B 35/005, F16B 35/007, F16B 35/02, F16B 35/04, F16B 35/041, F16B 35/042, F16B 35/044, F16B 35/045, F16B 35/047, F16B 35/048, F16B 35/06, F16B 35/065, F16B 37/00, F16B 37/002, F16B 37/005, F16B 2037/007, F16B 37/02, F16B 37/04, F16B 37/041, F16B 37/042, F16B 37/043, F16B 37/044, F16B 37/045, F16B 37/046, F16B 37/047, F16B 37/048, F16B 37/06, F16B 37/061, F16B 37/062, F16B 37/064, F16B 37/065, F16B 37/067, F16B 37/068, F16B 37/08, F16B 37/0807, F16B 37/0814, F16B 37/0821, F16B 37/0828, F16B 37/0835, F16B 37/0842, F16B 37/085, F16B 37/0857, F16B 37/0864, F16B 37/0871, F16B 37/0878, F16B 37/0885, F16B 37/0892, F16B 37/12, F16B 37/122, F16B 37/125, F16B 37/127, F16B 37/14, F16B 37/145, F16B 37/16, F16B 39/00, F16B 39/01, F16B 39/02, F16B 39/021, F16B 39/023, F16B 39/025, F16B 39/026, F16B 39/028, F16B 39/04, F16B 39/06, F16B 39/08, F16B 39/10, F16B 39/101, F16B 39/103, F16B 39/105, F16B 39/106, F16B 39/108, F16B 39/12, F16B 39/122, F16B 39/124, F16B 39/126, F16B 39/128, F16B 39/14, F16B 39/16, F16B 39/18, F16B 39/20, F16B 39/22, F16B 39/225, F16B 39/24, F16B 39/26, F16B 39/28, F16B 39/282, F16B 39/2825, F16B 39/284, F16B 39/286, F16B 39/30, F16B 39/32, F16B 39/34, F16B 39/36, F16B 39/38, F16B 41/00, F16B 41/002, F16B 41/005, F16B 41/007, F16B 43/00, F16B 43/001, F16B 43/002, F16B 43/003, F16B 43/004, F16B 43/005, F16B 43/006, F16B 43/007, F16B 2043/008, F16B 43/009, F16B 43/02, F16B 43/025, F16B 45/00, F16B 45/02, F16B 45/025, F16B 45/04, F16B 45/06, F16B 47/00, F16B 47/003, F16B 47/006, F16B 2200/00, F16B 2200/10, F16B 2200/20, F16B 2200/205, F16B 2200/30, F16B 2200/40, F16B 2200/403, F16B 2200/406, F16B 2200/50, F16B 2200/503, F16B 2200/506, F16B 2200/509

Type*	**From CPC Symbol (existing)**	**To CPC Symbol(s)**
F	Y10T 403/4641	F16B 1/00, F16B 2001/0007, F16B 1/0014, F16B 2001/0021, F16B 2001/0028, F16B 2001/0035, F16B 2001/0042, F16B 1/005, F16B 1/0057, F16B 2001/0064, F16B 1/0071, F16B 2001/0078, F16B 2001/0085, F16B 2001/0092, F16B 1/02, F16B 1/04, F16B 2/00, F16B 2/005, F16B 2/02, F16B 2/04, F16B 2/06, F16B 2/065, F16B 2/08, F16B 2/10, F16B 2/12, F16B 2/14, F16B 2/16, F16B 2/18, F16B 2/185, F16B 2/20, F16B 2/205, F16B 2/22, F16B 2/24, F16B 2/241, F16B 2/243, F16B 2/245, F16B 2/246, F16B 2/248, F16B 2/26, F16B 3/00, F16B 3/005, F16B 3/04, F16B 3/06, F16B 4/00, F16B 4/002, F16B 4/004, F16B 4/006, F16B 4/008, F16B 5/00, F16B 5/0004, F16B 5/0008, F16B 5/0012, F16B 5/0016, F16B 5/002, F16B 5/0024, F16B 5/0028, F16B 5/0032, F16B 5/0036, F16B 5/004, F16B 5/0044, F16B 5/0048, F16B 5/0052, F16B 5/0056, F16B 5/006, F16B 5/0064, F16B 5/0068, F16B 5/0072, F16B 5/0076, F16B 5/008, F16B 5/0084, F16B 5/0088, F16B 5/0092, F16B 5/0096, F16B 5/01, F16B 5/02, F16B 5/0208, F16B 5/0216, F16B 5/0225, F16B 5/0233, F16B 5/0241, F16B 5/025, F16B 5/0258, F16B 5/0266, F16B 5/0275, F16B 5/0283, F16B 5/0291, F16B 5/04, F16B 5/045, F16B 5/06, F16B 5/0607, F16B 5/0614, F16B 5/0621, F16B 5/0628, F16B 5/0635, F16B 5/0642, F16B 5/065, F16B 5/0657, F16B 5/0664, F16B 2005/0671, F16B 2005/0678, F16B 5/0685, F16B 5/0692, F16B 5/07, F16B 5/08, F16B 5/10, F16B 5/12, F16B 5/121, F16B 5/123, F16B 5/125, F16B 5/126, F16B 5/128, F16B 7/00, F16B 7/02, F16B 7/025, F16B 7/04, F16B 7/0406, F16B 7/0413, F16B 7/042, F16B 7/0426, F16B 7/0433, F16B 7/044, F16B 7/0446, F16B 7/0453, F16B 7/046, F16B 7/0466, F16B 7/0473, F16B 7/048, F16B 7/0486, F16B 7/0493, F16B 7/06, F16B 7/10, F16B 7/105, F16B 7/14, F16B 7/1409, F16B 7/1418, F16B 7/1427, F16B 7/1436, F16B 7/1445, F16B 7/1454, F16B 7/1463, F16B 7/1472, F16B 7/1481, F16B 7/149, F16B 2007/16, F16B 7/18,

Type*	**From CPC Symbol (existing)**	**To CPC Symbol(s)**
		F16B 7/182, F16B 7/185, F16B 7/187, F16B 7/20, F16B 7/22, F16B 9/00, F16B 9/01, F16B 9/02, F16B 9/023, F16B 9/026, F16B 9/05, F16B 9/052, F16B 9/054, F16B 9/056, F16B 9/058, F16B 9/07, F16B 9/09, F16B 11/00, F16B 11/002, F16B 11/004, F16B 11/006, F16B 11/008, F16B 12/00, F16B 12/02, F16B 12/04, F16B 2012/043, F16B 2012/046, F16B 12/06, F16B 12/08, F16B 12/10, F16B 2012/103, F16B 2012/106, F16B 12/12, F16B 12/125, F16B 12/14, F16B 2012/145, F16B 12/16, F16B 12/18, F16B 12/20, F16B 12/2009, F16B 2012/2018, F16B 12/2027, F16B 12/2036, F16B 2012/2045, F16B 12/2054, F16B 12/2063, F16B 2012/2072, F16B 2012/2081, F16B 2012/209, F16B 12/22, F16B 12/24, F16B 12/26, F16B 12/28, F16B 12/30, F16B 12/32, F16B 12/34, F16B 12/36, F16B 12/38, F16B 12/40, F16B 2012/403, F16B 2012/406, F16B 12/42, F16B 12/44, F16B 2012/443, F16B 2012/446, F16B 12/46, F16B 2012/463, F16B 2012/466, F16B 12/48, F16B 12/50, F16B 2012/505, F16B 12/52, F16B 12/54, F16B 12/56, F16B 12/58, F16B 12/60, F16B 13/00, F16B 13/001, F16B 13/002, F16B 13/003, F16B 13/004, F16B 13/005, F16B 2013/006, F16B 2013/007, F16B 2013/008, F16B 2013/009, F16B 13/02, F16B 13/025, F16B 13/04, F16B 13/045, F16B 13/06, F16B 13/061, F16B 13/063, F16B 13/065, F16B 13/066, F16B 13/068, F16B 13/08, F16B 13/0808, F16B 13/0816, F16B 13/0825, F16B 13/0833, F16B 13/0841, F16B 13/085, F16B 13/0858, F16B 13/0866, F16B 13/0883, F16B 13/0891, F16B 2013/10, F16B 2013/105, F16B 13/12, F16B 13/122, F16B 13/124, F16B 13/126, F16B 13/128, F16B 13/14, F16B 13/141, F16B 13/142, F16B 13/143, F16B 13/144, F16B 13/145, F16B 13/146, F16B 2013/147, F16B 2013/148, F16B 15/00, F16B 15/0007, F16B 15/0015, F16B 15/0023, F16B 15/003, F16B 15/0038, F16B 15/0046, F16B 15/0053, F16B 2015/0061,

Type*	**From CPC Symbol (existing)**	**To CPC Symbol(s)**
		F16B 2015/0069, F16B 2015/0076, F16B 2015/0084, F16B 15/0092, F16B 15/02, F16B 15/04, F16B 15/06, F16B 15/08, F16B 17/00, F16B 17/004, F16B 17/006, F16B 17/008, F16B 19/00, F16B 19/002, F16B 19/004, F16B 2019/006, F16B 19/008, F16B 19/02, F16B 19/04, F16B 2019/045, F16B 19/05, F16B 2019/055, F16B 19/06, F16B 19/08, F16B 19/083, F16B 19/086, F16B 19/10, F16B 2019/1009, F16B 2019/1018, F16B 19/1027, F16B 19/1036, F16B 19/1045, F16B 19/1054, F16B 19/1063, F16B 19/1072, F16B 19/1081, F16B 19/109, F16B 19/12, F16B 19/125, F16B 19/14, F16B 21/00, F16B 21/02, F16B 21/04, F16B 21/06, F16B 21/065, F16B 21/07, F16B 21/071, F16B 21/073, F16B 21/075, F16B 21/076, F16B 21/078, F16B 21/08, F16B 21/082, F16B 21/084, F16B 21/086, F16B 21/088, F16B 21/09, F16B 21/10, F16B 21/12, F16B 21/125, F16B 2021/14, F16B 21/16, F16B 21/165, F16B 21/18, F16B 21/183, F16B 21/186, F16B 21/20, F16B 21/205, F16B 23/00, F16B 23/0007, F16B 23/0015, F16B 23/0023, F16B 23/003, F16B 23/0038, F16B 23/0046, F16B 23/0053, F16B 23/0061, F16B 23/0069, F16B 23/0076, F16B 23/0084, F16B 23/0092, F16B 25/00, F16B 25/0005, F16B 25/001, F16B 25/0015, F16B 25/0021, F16B 25/0026, F16B 25/0031, F16B 25/0036, F16B 25/0042, F16B 25/0047, F16B 25/0052, F16B 25/0057, F16B 25/0063, F16B 25/0068, F16B 25/0073, F16B 25/0078, F16B 25/0084, F16B 25/0089, F16B 25/0094, F16B 25/10, F16B 25/103, F16B 25/106, F16B 27/00, F16B 29/00, F16B 31/00, F16B 2031/002, F16B 31/005, F16B 31/007, F16B 31/02, F16B 31/021, F16B 2031/022, F16B 31/024, F16B 31/025, F16B 31/027, F16B 31/028, F16B 31/04, F16B 31/043, F16B 2031/046, F16B 31/06, F16B 33/00, F16B 33/002, F16B 33/004, F16B 33/006, F16B 33/008,

Type*	**From CPC Symbol (existing)**	**To CPC Symbol(s)**
		F16B 33/02, F16B 2033/025, F16B 2033/04, F16B 33/06, F16B 35/00, F16B 35/002, F16B 35/005, F16B 35/007, F16B 35/02, F16B 35/04, F16B 35/041, F16B 35/042, F16B 35/044, F16B 35/045, F16B 35/047, F16B 35/048, F16B 35/06, F16B 35/065, F16B 37/00, F16B 37/002, F16B 37/005, F16B 2037/007, F16B 37/02, F16B 37/04, F16B 37/041, F16B 37/042, F16B 37/043, F16B 37/044, F16B 37/045, F16B 37/046, F16B 37/047, F16B 37/048, F16B 37/06, F16B 37/061, F16B 37/062, F16B 37/064, F16B 37/065, F16B 37/067, F16B 37/068, F16B 37/08, F16B 37/0807, F16B 37/0814, F16B 37/0821, F16B 37/0828, F16B 37/0835, F16B 37/0842, F16B 37/085, F16B 37/0857, F16B 37/0864, F16B 37/0871, F16B 37/0878, F16B 37/0885, F16B 37/0892, F16B 37/12, F16B 37/122, F16B 37/125, F16B 37/127, F16B 37/14, F16B 37/145, F16B 37/16, F16B 39/00, F16B 39/01, F16B 39/02, F16B 39/021, F16B 39/023, F16B 39/025, F16B 39/026, F16B 39/028, F16B 39/04, F16B 39/06, F16B 39/08, F16B 39/10, F16B 39/101, F16B 39/103, F16B 39/105, F16B 39/106, F16B 39/108, F16B 39/12, F16B 39/122, F16B 39/124, F16B 39/126, F16B 39/128, F16B 39/14, F16B 39/16, F16B 39/18, F16B 39/20, F16B 39/22, F16B 39/225, F16B 39/24, F16B 39/26, F16B 39/28, F16B 39/282, F16B 39/2825, F16B 39/284, F16B 39/286, F16B 39/30, F16B 39/32, F16B 39/34, F16B 39/36, F16B 39/38, F16B 41/00, F16B 41/002, F16B 41/005, F16B 41/007, F16B 43/00, F16B 43/001, F16B 43/002, F16B 43/003, F16B 43/004, F16B 43/005, F16B 43/006, F16B 43/007, F16B 2043/008, F16B 43/009, F16B 43/02, F16B 43/025, F16B 45/00, F16B 45/02, F16B 45/025, F16B 45/04, F16B 45/06, F16B 47/00, F16B 47/003, F16B 47/006, F16B 2200/00, F16B 2200/10, F16B 2200/20, F16B 2200/205, F16B 2200/30, F16B 2200/40, F16B 2200/403, F16B 2200/406, F16B 2200/50, F16B 2200/503, F16B 2200/506, F16B 2200/509
F	Y10T 403/4642	F16B 1/00, F16B 2001/0007,

Type*	**From CPC Symbol (existing)**	**To CPC Symbol(s)**
		F16B 1/0014, F16B 2001/0021, F16B 2001/0028, F16B 2001/0035, F16B 2001/0042, F16B 1/005, F16B 1/0057, F16B 2001/0064, F16B 1/0071, F16B 2001/0078, F16B 2001/0085, F16B 2001/0092, F16B 1/02, F16B 1/04, F16B 2/00, F16B 2/005, F16B 2/02, F16B 2/04, F16B 2/06, F16B 2/065, F16B 2/08, F16B 2/10, F16B 2/12, F16B 2/14, F16B 2/16, F16B 2/18, F16B 2/185, F16B 2/20, F16B 2/205, F16B 2/22, F16B 2/24, F16B 2/241, F16B 2/243, F16B 2/245, F16B 2/246, F16B 2/248, F16B 2/26, F16B 3/00, F16B 3/005, F16B 3/04, F16B 3/06, F16B 4/00, F16B 4/002, F16B 4/004, F16B 4/006, F16B 4/008, F16B 5/00, F16B 5/0004, F16B 5/0008, F16B 5/0012, F16B 5/0016, F16B 5/002, F16B 5/0024, F16B 5/0028, F16B 5/0032, F16B 5/0036, F16B 5/004, F16B 5/0044, F16B 5/0048, F16B 5/0052, F16B 5/0056, F16B 5/006, F16B 5/0064, F16B 5/0068, F16B 5/0072, F16B 5/0076, F16B 5/008, F16B 5/0084, F16B 5/0088, F16B 5/0092, F16B 5/0096, F16B 5/01, F16B 5/02, F16B 5/0208, F16B 5/0216, F16B 5/0225, F16B 5/0233, F16B 5/0241, F16B 5/025, F16B 5/0258, F16B 5/0266, F16B 5/0275, F16B 5/0283, F16B 5/0291, F16B 5/04, F16B 5/045, F16B 5/06, F16B 5/0607, F16B 5/0614, F16B 5/0621, F16B 5/0628, F16B 5/0635, F16B 5/0642, F16B 5/065, F16B 5/0657, F16B 5/0664, F16B 2005/0671, F16B 2005/0678, F16B 5/0685, F16B 5/0692, F16B 5/07, F16B 5/08, F16B 5/10, F16B 5/12, F16B 5/121, F16B 5/123, F16B 5/125, F16B 5/126, F16B 5/128, F16B 7/00, F16B 7/02, F16B 7/025, F16B 7/04, F16B 7/0406, F16B 7/0413, F16B 7/042, F16B 7/0426, F16B 7/0433, F16B 7/044, F16B 7/0446, F16B 7/0453, F16B 7/046, F16B 7/0466, F16B 7/0473, F16B 7/048, F16B 7/0486, F16B 7/0493, F16B 7/06, F16B 7/10, F16B 7/105, F16B 7/14, F16B 7/1409, F16B 7/1418, F16B 7/1427, F16B 7/1436, F16B 7/1445, F16B 7/1454, F16B 7/1463, F16B 7/1472, F16B 7/1481, F16B 7/149, F16B 2007/16, F16B 7/18, F16B 7/182, F16B 7/185, F16B 7/187,

Type*	**From CPC Symbol (existing)**	**To CPC Symbol(s)**
		F16B 7/20, F16B 7/22, F16B 9/00, F16B 9/01, F16B 9/02, F16B 9/023, F16B 9/026, F16B 9/05, F16B 9/052, F16B 9/054, F16B 9/056, F16B 9/058, F16B 9/07, F16B 9/09, F16B 11/00, F16B 11/002, F16B 11/004, F16B 11/006, F16B 11/008, F16B 12/00, F16B 12/02, F16B 12/04, F16B 2012/043, F16B 2012/046, F16B 12/06, F16B 12/08, F16B 12/10, F16B 2012/103, F16B 2012/106, F16B 12/12, F16B 12/125, F16B 12/14, F16B 2012/145, F16B 12/16, F16B 12/18, F16B 12/20, F16B 12/2009, F16B 2012/2018, F16B 12/2027, F16B 12/2036, F16B 2012/2045, F16B 12/2054, F16B 12/2063, F16B 2012/2072, F16B 2012/2081, F16B 2012/209, F16B 12/22, F16B 12/24, F16B 12/26, F16B 12/28, F16B 12/30, F16B 12/32, F16B 12/34, F16B 12/36, F16B 12/38, F16B 12/40, F16B 2012/403, F16B 2012/406, F16B 12/42, F16B 12/44, F16B 2012/443, F16B 2012/446, F16B 12/46, F16B 2012/463, F16B 2012/466, F16B 12/48, F16B 12/50, F16B 2012/505, F16B 12/52, F16B 12/54, F16B 12/56, F16B 12/58, F16B 12/60, F16B 13/00, F16B 13/001, F16B 13/002, F16B 13/003, F16B 13/004, F16B 13/005, F16B 2013/006, F16B 2013/007, F16B 2013/008, F16B 2013/009, F16B 13/02, F16B 13/025, F16B 13/04, F16B 13/045, F16B 13/06, F16B 13/061, F16B 13/063, F16B 13/065, F16B 13/066, F16B 13/068, F16B 13/08, F16B 13/0808, F16B 13/0816, F16B 13/0825, F16B 13/0833, F16B 13/0841, F16B 13/085, F16B 13/0858, F16B 13/0866, F16B 13/0883, F16B 13/0891, F16B 2013/10, F16B 2013/105, F16B 13/12, F16B 13/122, F16B 13/124, F16B 13/126, F16B 13/128, F16B 13/14, F16B 13/141, F16B 13/142, F16B 13/143, F16B 13/144, F16B 13/145, F16B 13/146, F16B 2013/147, F16B 2013/148, F16B 15/00, F16B 15/0007, F16B 15/0015, F16B 15/0023, F16B 15/003, F16B 15/0038, F16B 15/0046, F16B 15/0053, F16B 2015/0061, F16B 2015/0069, F16B 2015/0076,

Type*	**From CPC Symbol (existing)**	**To CPC Symbol(s)**
		F16B 2015/0084, F16B 15/0092, F16B 15/02, F16B 15/04, F16B 15/06, F16B 15/08, F16B 17/00, F16B 17/004, F16B 17/006, F16B 17/008, F16B 19/00, F16B 19/002, F16B 19/004, F16B 2019/006, F16B 19/008, F16B 19/02, F16B 19/04, F16B 2019/045, F16B 19/05, F16B 2019/055, F16B 19/06, F16B 19/08, F16B 19/083, F16B 19/086, F16B 19/10, F16B 2019/1009, F16B 2019/1018, F16B 19/1027, F16B 19/1036, F16B 19/1045, F16B 19/1054, F16B 19/1063, F16B 19/1072, F16B 19/1081, F16B 19/109, F16B 19/12, F16B 19/125, F16B 19/14, F16B 21/00, F16B 21/02, F16B 21/04, F16B 21/06, F16B 21/065, F16B 21/07, F16B 21/071, F16B 21/073, F16B 21/075, F16B 21/076, F16B 21/078, F16B 21/08, F16B 21/082, F16B 21/084, F16B 21/086, F16B 21/088, F16B 21/09, F16B 21/10, F16B 21/12, F16B 21/125, F16B 2021/14, F16B 21/16, F16B 21/165, F16B 21/18, F16B 21/183, F16B 21/186, F16B 21/20, F16B 21/205, F16B 23/00, F16B 23/0007, F16B 23/0015, F16B 23/0023, F16B 23/003, F16B 23/0038, F16B 23/0046, F16B 23/0053, F16B 23/0061, F16B 23/0069, F16B 23/0076, F16B 23/0084, F16B 23/0092, F16B 25/00, F16B 25/0005, F16B 25/001, F16B 25/0015, F16B 25/0021, F16B 25/0026, F16B 25/0031, F16B 25/0036, F16B 25/0042, F16B 25/0047, F16B 25/0052, F16B 25/0057, F16B 25/0063, F16B 25/0068, F16B 25/0073, F16B 25/0078, F16B 25/0084, F16B 25/0089, F16B 25/0094, F16B 25/10, F16B 25/103, F16B 25/106, F16B 27/00, F16B 29/00, F16B 31/00, F16B 2031/002, F16B 31/005, F16B 31/007, F16B 31/02, F16B 31/021, F16B 2031/022, F16B 31/024, F16B 31/025, F16B 31/027, F16B 31/028, F16B 31/04, F16B 31/043, F16B 2031/046, F16B 31/06, F16B 33/00, F16B 33/002, F16B 33/004, F16B 33/006, F16B 33/008, F16B 33/02, F16B 2033/025, F16B 2033/04, F16B 33/06, F16B 35/00,

Type*	**From CPC Symbol (existing)**	**To CPC Symbol(s)**
		F16B 35/002, F16B 35/005, F16B 35/007, F16B 35/02, F16B 35/04, F16B 35/041, F16B 35/042, F16B 35/044, F16B 35/045, F16B 35/047, F16B 35/048, F16B 35/06, F16B 35/065, F16B 37/00, F16B 37/002, F16B 37/005, F16B 2037/007, F16B 37/02, F16B 37/04, F16B 37/041, F16B 37/042, F16B 37/043, F16B 37/044, F16B 37/045, F16B 37/046, F16B 37/047, F16B 37/048, F16B 37/06, F16B 37/061, F16B 37/062, F16B 37/064, F16B 37/065, F16B 37/067, F16B 37/068, F16B 37/08, F16B 37/0807, F16B 37/0814, F16B 37/0821, F16B 37/0828, F16B 37/0835, F16B 37/0842, F16B 37/085, F16B 37/0857, F16B 37/0864, F16B 37/0871, F16B 37/0878, F16B 37/0885, F16B 37/0892, F16B 37/12, F16B 37/122, F16B 37/125, F16B 37/127, F16B 37/14, F16B 37/145, F16B 37/16, F16B 39/00, F16B 39/01, F16B 39/02, F16B 39/021, F16B 39/023, F16B 39/025, F16B 39/026, F16B 39/028, F16B 39/04, F16B 39/06, F16B 39/08, F16B 39/10, F16B 39/101, F16B 39/103, F16B 39/105, F16B 39/106, F16B 39/108, F16B 39/12, F16B 39/122, F16B 39/124, F16B 39/126, F16B 39/128, F16B 39/14, F16B 39/16, F16B 39/18, F16B 39/20, F16B 39/22, F16B 39/225, F16B 39/24, F16B 39/26, F16B 39/28, F16B 39/282, F16B 39/2825, F16B 39/284, F16B 39/286, F16B 39/30, F16B 39/32, F16B 39/34, F16B 39/36, F16B 39/38, F16B 41/00, F16B 41/002, F16B 41/005, F16B 41/007, F16B 43/00, F16B 43/001, F16B 43/002, F16B 43/003, F16B 43/004, F16B 43/005, F16B 43/006, F16B 43/007, F16B 2043/008, F16B 43/009, F16B 43/02, F16B 43/025, F16B 45/00, F16B 45/02, F16B 45/025, F16B 45/04, F16B 45/06, F16B 47/00, F16B 47/003, F16B 47/006, F16B 2200/00, F16B 2200/10, F16B 2200/20, F16B 2200/205, F16B 2200/30, F16B 2200/40, F16B 2200/403, F16B 2200/406, F16B 2200/50, F16B 2200/503, F16B 2200/506, F16B 2200/509
F	Y10T 403/4645	F16B 1/00, F16B 2001/0007, F16B 1/0014, F16B 2001/0021, F16B 2001/0028, F16B 2001/0035,

Type*	**From CPC Symbol (existing)**	**To CPC Symbol(s)**
		F16B 2001/0042, F16B 1/005, F16B 1/0057, F16B 2001/0064, F16B 1/0071, F16B 2001/0078, F16B 2001/0085, F16B 2001/0092, F16B 1/02, F16B 1/04, F16B 2/00, F16B 2/005, F16B 2/02, F16B 2/04, F16B 2/06, F16B 2/065, F16B 2/08, F16B 2/10, F16B 2/12, F16B 2/14, F16B 2/16, F16B 2/18, F16B 2/185, F16B 2/20, F16B 2/205, F16B 2/22, F16B 2/24, F16B 2/241, F16B 2/243, F16B 2/245, F16B 2/246, F16B 2/248, F16B 2/26, F16B 3/00, F16B 3/005, F16B 3/04, F16B 3/06, F16B 4/00, F16B 4/002, F16B 4/004, F16B 4/006, F16B 4/008, F16B 5/00, F16B 5/0004, F16B 5/0008, F16B 5/0012, F16B 5/0016, F16B 5/002, F16B 5/0024, F16B 5/0028, F16B 5/0032, F16B 5/0036, F16B 5/004, F16B 5/0044, F16B 5/0048, F16B 5/0052, F16B 5/0056, F16B 5/006, F16B 5/0064, F16B 5/0068, F16B 5/0072, F16B 5/0076, F16B 5/008, F16B 5/0084, F16B 5/0088, F16B 5/0092, F16B 5/0096, F16B 5/01, F16B 5/02, F16B 5/0208, F16B 5/0216, F16B 5/0225, F16B 5/0233, F16B 5/0241, F16B 5/025, F16B 5/0258, F16B 5/0266, F16B 5/0275, F16B 5/0283, F16B 5/0291, F16B 5/04, F16B 5/045, F16B 5/06, F16B 5/0607, F16B 5/0614, F16B 5/0621, F16B 5/0628, F16B 5/0635, F16B 5/0642, F16B 5/065, F16B 5/0657, F16B 5/0664, F16B 2005/0671, F16B 2005/0678, F16B 5/0685, F16B 5/0692, F16B 5/07, F16B 5/08, F16B 5/10, F16B 5/12, F16B 5/121, F16B 5/123, F16B 5/125, F16B 5/126, F16B 5/128, F16B 7/00, F16B 7/02, F16B 7/025, F16B 7/04, F16B 7/0406, F16B 7/0413, F16B 7/042, F16B 7/0426, F16B 7/0433, F16B 7/044, F16B 7/0446, F16B 7/0453, F16B 7/046, F16B 7/0466, F16B 7/0473, F16B 7/048, F16B 7/0486, F16B 7/0493, F16B 7/06, F16B 7/10, F16B 7/105, F16B 7/14, F16B 7/1409, F16B 7/1418, F16B 7/1427, F16B 7/1436, F16B 7/1445, F16B 7/1454, F16B 7/1463, F16B 7/1472, F16B 7/1481, F16B 7/149, F16B 2007/16, F16B 7/18, F16B 7/182, F16B 7/185, F16B 7/187, F16B 7/20, F16B 7/22, F16B 9/00, F16B 9/01, F16B 9/02, F16B 9/023,

Type*	**From CPC Symbol (existing)**	**To CPC Symbol(s)**
		F16B 9/026, F16B 9/05, F16B 9/052, F16B 9/054, F16B 9/056, F16B 9/058, F16B 9/07, F16B 9/09, F16B 11/00, F16B 11/002, F16B 11/004, F16B 11/006, F16B 11/008, F16B 12/00, F16B 12/02, F16B 12/04, F16B 2012/043, F16B 2012/046, F16B 12/06, F16B 12/08, F16B 12/10, F16B 2012/103, F16B 2012/106, F16B 12/12, F16B 12/125, F16B 12/14, F16B 2012/145, F16B 12/16, F16B 12/18, F16B 12/20, F16B 12/2009, F16B 2012/2018, F16B 12/2027, F16B 12/2036, F16B 2012/2045, F16B 12/2054, F16B 12/2063, F16B 2012/2072, F16B 2012/2081, F16B 2012/209, F16B 12/22, F16B 12/24, F16B 12/26, F16B 12/28, F16B 12/30, F16B 12/32, F16B 12/34, F16B 12/36, F16B 12/38, F16B 12/40, F16B 2012/403, F16B 2012/406, F16B 12/42, F16B 12/44, F16B 2012/443, F16B 2012/446, F16B 12/46, F16B 2012/463, F16B 2012/466, F16B 12/48, F16B 12/50, F16B 2012/505, F16B 12/52, F16B 12/54, F16B 12/56, F16B 12/58, F16B 12/60, F16B 13/00, F16B 13/001, F16B 13/002, F16B 13/003, F16B 13/004, F16B 13/005, F16B 2013/006, F16B 2013/007, F16B 2013/008, F16B 2013/009, F16B 13/02, F16B 13/025, F16B 13/04, F16B 13/045, F16B 13/06, F16B 13/061, F16B 13/063, F16B 13/065, F16B 13/066, F16B 13/068, F16B 13/08, F16B 13/0808, F16B 13/0816, F16B 13/0825, F16B 13/0833, F16B 13/0841, F16B 13/085, F16B 13/0858, F16B 13/0866, F16B 13/0883, F16B 13/0891, F16B 2013/10, F16B 2013/105, F16B 13/12, F16B 13/122, F16B 13/124, F16B 13/126, F16B 13/128, F16B 13/14, F16B 13/141, F16B 13/142, F16B 13/143, F16B 13/144, F16B 13/145, F16B 13/146, F16B 2013/147, F16B 2013/148, F16B 15/00, F16B 15/0007, F16B 15/0015, F16B 15/0023, F16B 15/003, F16B 15/0038, F16B 15/0046, F16B 15/0053, F16B 2015/0061, F16B 2015/0069, F16B 2015/0076, F16B 2015/0084, F16B 15/0092, F16B 15/02, F16B 15/04, F16B 15/06,

Type*	**From CPC Symbol (existing)**	**To CPC Symbol(s)**
		F16B 15/08, F16B 17/00, F16B 17/004, F16B 17/006, F16B 17/008, F16B 19/00, F16B 19/002, F16B 19/004, F16B 2019/006, F16B 19/008, F16B 19/02, F16B 19/04, F16B 2019/045, F16B 19/05, F16B 2019/055, F16B 19/06, F16B 19/08, F16B 19/083, F16B 19/086, F16B 19/10, F16B 2019/1009, F16B 2019/1018, F16B 19/1027, F16B 19/1036, F16B 19/1045, F16B 19/1054, F16B 19/1063, F16B 19/1072, F16B 19/1081, F16B 19/109, F16B 19/12, F16B 19/125, F16B 19/14, F16B 21/00, F16B 21/02, F16B 21/04, F16B 21/06, F16B 21/065, F16B 21/07, F16B 21/071, F16B 21/073, F16B 21/075, F16B 21/076, F16B 21/078, F16B 21/08, F16B 21/082, F16B 21/084, F16B 21/086, F16B 21/088, F16B 21/09, F16B 21/10, F16B 21/12, F16B 21/125, F16B 2021/14, F16B 21/16, F16B 21/165, F16B 21/18, F16B 21/183, F16B 21/186, F16B 21/20, F16B 21/205, F16B 23/00, F16B 23/0007, F16B 23/0015, F16B 23/0023, F16B 23/003, F16B 23/0038, F16B 23/0046, F16B 23/0053, F16B 23/0061, F16B 23/0069, F16B 23/0076, F16B 23/0084, F16B 23/0092, F16B 25/00, F16B 25/0005, F16B 25/001, F16B 25/0015, F16B 25/0021, F16B 25/0026, F16B 25/0031, F16B 25/0036, F16B 25/0042, F16B 25/0047, F16B 25/0052, F16B 25/0057, F16B 25/0063, F16B 25/0068, F16B 25/0073, F16B 25/0078, F16B 25/0084, F16B 25/0089, F16B 25/0094, F16B 25/10, F16B 25/103, F16B 25/106, F16B 27/00, F16B 29/00, F16B 31/00, F16B 2031/002, F16B 31/005, F16B 31/007, F16B 31/02, F16B 31/021, F16B 2031/022, F16B 31/024, F16B 31/025, F16B 31/027, F16B 31/028, F16B 31/04, F16B 31/043, F16B 2031/046, F16B 31/06, F16B 33/00, F16B 33/002, F16B 33/004, F16B 33/006, F16B 33/008, F16B 33/02, F16B 2033/025, F16B 2033/04, F16B 33/06, F16B 35/00, F16B 35/002, F16B 35/005, F16B 35/007, F16B 35/02, F16B 35/04, F16B 35/041,

Type*	**From CPC Symbol (existing)**	**To CPC Symbol(s)**
		F16B 35/042, F16B 35/044, F16B 35/045, F16B 35/047, F16B 35/048, F16B 35/06, F16B 35/065, F16B 37/00, F16B 37/002, F16B 37/005, F16B 2037/007, F16B 37/02, F16B 37/04, F16B 37/041, F16B 37/042, F16B 37/043, F16B 37/044, F16B 37/045, F16B 37/046, F16B 37/047, F16B 37/048, F16B 37/06, F16B 37/061, F16B 37/062, F16B 37/064, F16B 37/065, F16B 37/067, F16B 37/068, F16B 37/08, F16B 37/0807, F16B 37/0814, F16B 37/0821, F16B 37/0828, F16B 37/0835, F16B 37/0842, F16B 37/085, F16B 37/0857, F16B 37/0864, F16B 37/0871, F16B 37/0878, F16B 37/0885, F16B 37/0892, F16B 37/12, F16B 37/122, F16B 37/125, F16B 37/127, F16B 37/14, F16B 37/145, F16B 37/16, F16B 39/00, F16B 39/01, F16B 39/02, F16B 39/021, F16B 39/023, F16B 39/025, F16B 39/026, F16B 39/028, F16B 39/04, F16B 39/06, F16B 39/08, F16B 39/10, F16B 39/101, F16B 39/103, F16B 39/105, F16B 39/106, F16B 39/108, F16B 39/12, F16B 39/122, F16B 39/124, F16B 39/126, F16B 39/128, F16B 39/14, F16B 39/16, F16B 39/18, F16B 39/20, F16B 39/22, F16B 39/225, F16B 39/24, F16B 39/26, F16B 39/28, F16B 39/282, F16B 39/2825, F16B 39/284, F16B 39/286, F16B 39/30, F16B 39/32, F16B 39/34, F16B 39/36, F16B 39/38, F16B 41/00, F16B 41/002, F16B 41/005, F16B 41/007, F16B 43/00, F16B 43/001, F16B 43/002, F16B 43/003, F16B 43/004, F16B 43/005, F16B 43/006, F16B 43/007, F16B 2043/008, F16B 43/009, F16B 43/02, F16B 43/025, F16B 45/00, F16B 45/02, F16B 45/025, F16B 45/04, F16B 45/06, F16B 47/00, F16B 47/003, F16B 47/006, F16B 2200/00, F16B 2200/10, F16B 2200/20, F16B 2200/205, F16B 2200/30, F16B 2200/40, F16B 2200/403, F16B 2200/406, F16B 2200/50, F16B 2200/503, F16B 2200/506, F16B 2200/509
F	Y10T 403/4648	F16B 1/00, F16B 2001/0007, F16B 1/0014, F16B 2001/0021, F16B 2001/0028, F16B 2001/0035, F16B 2001/0042, F16B 1/005, F16B 1/0057, F16B 2001/0064,

Type*	**From CPC Symbol (existing)**	**To CPC Symbol(s)**
		F16B 1/0071, F16B 2001/0078, F16B 2001/0085, F16B 2001/0092, F16B 1/02, F16B 1/04, F16B 2/00, F16B 2/005, F16B 2/02, F16B 2/04, F16B 2/06, F16B 2/065, F16B 2/08, F16B 2/10, F16B 2/12, F16B 2/14, F16B 2/16, F16B 2/18, F16B 2/185, F16B 2/20, F16B 2/205, F16B 2/22, F16B 2/24, F16B 2/241, F16B 2/243, F16B 2/245, F16B 2/246, F16B 2/248, F16B 2/26, F16B 3/00, F16B 3/005, F16B 3/04, F16B 3/06, F16B 4/00, F16B 4/002, F16B 4/004, F16B 4/006, F16B 4/008, F16B 5/00, F16B 5/0004, F16B 5/0008, F16B 5/0012, F16B 5/0016, F16B 5/002, F16B 5/0024, F16B 5/0028, F16B 5/0032, F16B 5/0036, F16B 5/004, F16B 5/0044, F16B 5/0048, F16B 5/0052, F16B 5/0056, F16B 5/006, F16B 5/0064, F16B 5/0068, F16B 5/0072, F16B 5/0076, F16B 5/008, F16B 5/0084, F16B 5/0088, F16B 5/0092, F16B 5/0096, F16B 5/01, F16B 5/02, F16B 5/0208, F16B 5/0216, F16B 5/0225, F16B 5/0233, F16B 5/0241, F16B 5/025, F16B 5/0258, F16B 5/0266, F16B 5/0275, F16B 5/0283, F16B 5/0291, F16B 5/04, F16B 5/045, F16B 5/06, F16B 5/0607, F16B 5/0614, F16B 5/0621, F16B 5/0628, F16B 5/0635, F16B 5/0642, F16B 5/065, F16B 5/0657, F16B 5/0664, F16B 2005/0671, F16B 2005/0678, F16B 5/0685, F16B 5/0692, F16B 5/07, F16B 5/08, F16B 5/10, F16B 5/12, F16B 5/121, F16B 5/123, F16B 5/125, F16B 5/126, F16B 5/128, F16B 7/00, F16B 7/02, F16B 7/025, F16B 7/04, F16B 7/0406, F16B 7/0413, F16B 7/042, F16B 7/0426, F16B 7/0433, F16B 7/044, F16B 7/0446, F16B 7/0453, F16B 7/046, F16B 7/0466, F16B 7/0473, F16B 7/048, F16B 7/0486, F16B 7/0493, F16B 7/06, F16B 7/10, F16B 7/105, F16B 7/14, F16B 7/1409, F16B 7/1418, F16B 7/1427, F16B 7/1436, F16B 7/1445, F16B 7/1454, F16B 7/1463, F16B 7/1472, F16B 7/1481, F16B 7/149, F16B 2007/16, F16B 7/18, F16B 7/182, F16B 7/185, F16B 7/187, F16B 7/20, F16B 7/22, F16B 9/00, F16B 9/01, F16B 9/02, F16B 9/023, F16B 9/026, F16B 9/05, F16B 9/052, F16B 9/054, F16B 9/056, F16B 9/058,

Type*	**From CPC Symbol (existing)**	**To CPC Symbol(s)**
		F16B 9/07, F16B 9/09, F16B 11/00, F16B 11/002, F16B 11/004, F16B 11/006, F16B 11/008, F16B 12/00, F16B 12/02, F16B 12/04, F16B 2012/043, F16B 2012/046, F16B 12/06, F16B 12/08, F16B 12/10, F16B 2012/103, F16B 2012/106, F16B 12/12, F16B 12/125, F16B 12/14, F16B 2012/145, F16B 12/16, F16B 12/18, F16B 12/20, F16B 12/2009, F16B 2012/2018, F16B 12/2027, F16B 12/2036, F16B 2012/2045, F16B 12/2054, F16B 12/2063, F16B 2012/2072, F16B 2012/2081, F16B 2012/209, F16B 12/22, F16B 12/24, F16B 12/26, F16B 12/28, F16B 12/30, F16B 12/32, F16B 12/34, F16B 12/36, F16B 12/38, F16B 12/40, F16B 2012/403, F16B 2012/406, F16B 12/42, F16B 12/44, F16B 2012/443, F16B 2012/446, F16B 12/46, F16B 2012/463, F16B 2012/466, F16B 12/48, F16B 12/50, F16B 2012/505, F16B 12/52, F16B 12/54, F16B 12/56, F16B 12/58, F16B 12/60, F16B 13/00, F16B 13/001, F16B 13/002, F16B 13/003, F16B 13/004, F16B 13/005, F16B 2013/006, F16B 2013/007, F16B 2013/008, F16B 2013/009, F16B 13/02, F16B 13/025, F16B 13/04, F16B 13/045, F16B 13/06, F16B 13/061, F16B 13/063, F16B 13/065, F16B 13/066, F16B 13/068, F16B 13/08, F16B 13/0808, F16B 13/0816, F16B 13/0825, F16B 13/0833, F16B 13/0841, F16B 13/085, F16B 13/0858, F16B 13/0866, F16B 13/0883, F16B 13/0891, F16B 2013/10, F16B 2013/105, F16B 13/12, F16B 13/122, F16B 13/124, F16B 13/126, F16B 13/128, F16B 13/14, F16B 13/141, F16B 13/142, F16B 13/143, F16B 13/144, F16B 13/145, F16B 13/146, F16B 2013/147, F16B 2013/148, F16B 15/00, F16B 15/0007, F16B 15/0015, F16B 15/0023, F16B 15/003, F16B 15/0038, F16B 15/0046, F16B 15/0053, F16B 2015/0061, F16B 2015/0069, F16B 2015/0076, F16B 2015/0084, F16B 15/0092, F16B 15/02, F16B 15/04, F16B 15/06, F16B 15/08, F16B 17/00, F16B 17/004, F16B 17/006, F16B 17/008, F16B 19/00,

Type*	**From CPC Symbol (existing)**	**To CPC Symbol(s)**
		F16B 19/002, F16B 19/004, F16B 2019/006, F16B 19/008, F16B 19/02, F16B 19/04, F16B 2019/045, F16B 19/05, F16B 2019/055, F16B 19/06, F16B 19/08, F16B 19/083, F16B 19/086, F16B 19/10, F16B 2019/1009, F16B 2019/1018, F16B 19/1027, F16B 19/1036, F16B 19/1045, F16B 19/1054, F16B 19/1063, F16B 19/1072, F16B 19/1081, F16B 19/109, F16B 19/12, F16B 19/125, F16B 19/14, F16B 21/00, F16B 21/02, F16B 21/04, F16B 21/06, F16B 21/065, F16B 21/07, F16B 21/071, F16B 21/073, F16B 21/075, F16B 21/076, F16B 21/078, F16B 21/08, F16B 21/082, F16B 21/084, F16B 21/086, F16B 21/088, F16B 21/09, F16B 21/10, F16B 21/12, F16B 21/125, F16B 2021/14, F16B 21/16, F16B 21/165, F16B 21/18, F16B 21/183, F16B 21/186, F16B 21/20, F16B 21/205, F16B 23/00, F16B 23/0007, F16B 23/0015, F16B 23/0023, F16B 23/003, F16B 23/0038, F16B 23/0046, F16B 23/0053, F16B 23/0061, F16B 23/0069, F16B 23/0076, F16B 23/0084, F16B 23/0092, F16B 25/00, F16B 25/0005, F16B 25/001, F16B 25/0015, F16B 25/0021, F16B 25/0026, F16B 25/0031, F16B 25/0036, F16B 25/0042, F16B 25/0047, F16B 25/0052, F16B 25/0057, F16B 25/0063, F16B 25/0068, F16B 25/0073, F16B 25/0078, F16B 25/0084, F16B 25/0089, F16B 25/0094, F16B 25/10, F16B 25/103, F16B 25/106, F16B 27/00, F16B 29/00, F16B 31/00, F16B 2031/002, F16B 31/005, F16B 31/007, F16B 31/02, F16B 31/021, F16B 2031/022, F16B 31/024, F16B 31/025, F16B 31/027, F16B 31/028, F16B 31/04, F16B 31/043, F16B 2031/046, F16B 31/06, F16B 33/00, F16B 33/002, F16B 33/004, F16B 33/006, F16B 33/008, F16B 33/02, F16B 2033/025, F16B 2033/04, F16B 33/06, F16B 35/00, F16B 35/002, F16B 35/005, F16B 35/007, F16B 35/02, F16B 35/04, F16B 35/041, F16B 35/042, F16B 35/044, F16B 35/045, F16B 35/047, F16B 35/048, F16B 35/06,

Type*	**From CPC Symbol (existing)**	**To CPC Symbol(s)**
		F16B 35/065, F16B 37/00, F16B 37/002, F16B 37/005, F16B 2037/007, F16B 37/02, F16B 37/04, F16B 37/041, F16B 37/042, F16B 37/043, F16B 37/044, F16B 37/045, F16B 37/046, F16B 37/047, F16B 37/048, F16B 37/06, F16B 37/061, F16B 37/062, F16B 37/064, F16B 37/065, F16B 37/067, F16B 37/068, F16B 37/08, F16B 37/0807, F16B 37/0814, F16B 37/0821, F16B 37/0828, F16B 37/0835, F16B 37/0842, F16B 37/085, F16B 37/0857, F16B 37/0864, F16B 37/0871, F16B 37/0878, F16B 37/0885, F16B 37/0892, F16B 37/12, F16B 37/122, F16B 37/125, F16B 37/127, F16B 37/14, F16B 37/145, F16B 37/16, F16B 39/00, F16B 39/01, F16B 39/02, F16B 39/021, F16B 39/023, F16B 39/025, F16B 39/026, F16B 39/028, F16B 39/04, F16B 39/06, F16B 39/08, F16B 39/10, F16B 39/101, F16B 39/103, F16B 39/105, F16B 39/106, F16B 39/108, F16B 39/12, F16B 39/122, F16B 39/124, F16B 39/126, F16B 39/128, F16B 39/14, F16B 39/16, F16B 39/18, F16B 39/20, F16B 39/22, F16B 39/225, F16B 39/24, F16B 39/26, F16B 39/28, F16B 39/282, F16B 39/2825, F16B 39/284, F16B 39/286, F16B 39/30, F16B 39/32, F16B 39/34, F16B 39/36, F16B 39/38, F16B 41/00, F16B 41/002, F16B 41/005, F16B 41/007, F16B 43/00, F16B 43/001, F16B 43/002, F16B 43/003, F16B 43/004, F16B 43/005, F16B 43/006, F16B 43/007, F16B 2043/008, F16B 43/009, F16B 43/02, F16B 43/025, F16B 45/00, F16B 45/02, F16B 45/025, F16B 45/04, F16B 45/06, F16B 47/00, F16B 47/003, F16B 47/006, F16B 2200/00, F16B 2200/10, F16B 2200/20, F16B 2200/205, F16B 2200/30, F16B 2200/40, F16B 2200/403, F16B 2200/406, F16B 2200/50, F16B 2200/503, F16B 2200/506, F16B 2200/509
D	Y10T 403/4651	< administrative transfer to F16B 2200/40>
D	Y10T 403/4654	< administrative transfer to F16B 2200/40>
D	Y10T 403/4657	< administrative transfer to F16B 2200/40>
D	Y10T 403/4661	< administrative transfer to Y10T 403/46>
D	Y10T 403/4662	< administrative transfer to F16B 2200/20>

CPC NOTICE OF CHANGES 551

DATE: AUGUST 1, 2018

PROJECT RP0290

Type*	**From CPC Symbol (existing)**	**To CPC Symbol(s)**
D	Y10T 403/4665	< administrative transfer to F16B 2200/20 and F16B 2200/30 simultaneously>
D	Y10T 403/4668	< administrative transfer to F16B 2200/205>
D	Y10T 403/4671	< administrative transfer to F16B 2200/205>
D	Y10T 403/4674	< administrative transfer to F16B 2200/40>
D	Y10T 403/4677	< administrative transfer to F16B 2200/40>
D	Y10T 403/4681	< administrative transfer to F16B 2200/403>
D	Y10T 403/4682	< administrative transfer to F16B 2200/403>
D	Y10T 403/4685	< administrative transfer to F16B 2200/403>
D	Y10T 403/4688	< administrative transfer to F16B 2200/406>
D	Y10T 403/4691	< administrative transfer to F16B 2200/403>
D	Y10T 403/4694	< administrative transfer to F16B 2200/10>
D	Y10T 403/4697	< administrative transfer to F16B 2200/40>
D	Y10T 403/64	< administrative transfer to F16B 2200/50>
D	Y10T 403/642	< administrative transfer to F16B 2200/503>
D	Y10T 403/645	< administrative transfer to F16B 2200/506>
D	Y10T 403/648	< administrative transfer to F16B 2200/509>
D	Y10T 403/7039	< administrative transfer to F16B 2200/10>
D	Y10T 403/7094	< administrative transfer to F16B 2200/30>

* C = entries with modified file scope where reclassification of documents from the entries is involved; Q = new entries which are firstly populated with documents via administrative transfers from deleted (D) entries. Afterwards, the transferred documents into the Q entry will either stay or be moved to more appropriate entries, as determined by intellectual reclassification; D = deleted entries.

NOTES:

- Only C, D, F and Q type entries are included in the table above.
- When multiple symbols are included in the "To" column, avoid using ranges of symbols in order to be as precise as possible.
- For administrative transfer of documents, the following text should be used: "< administrative transfer to XX>" or "<administrative transfer to XX and YY simultaneously>" when administrative transfer of the same documents is to more than one place.
- Administrative transfer to main trunk groups is assumed to be "invention information", unless otherwise indicated, and to 2000 series groups is assumed to be "additional information".

4. CHANGES TO THE CPC-TO-IPC CONCORDANCE LIST (CICL)

CPC	**IPC**	**Action***
F16B 9/01	F16B9/00	NEW
F16B 9/05	F16B9/00	NEW
F16B 9/052	F16B9/00	NEW
F16B 9/054	F16B9/00	NEW
F16B 9/056	F16B9/00	NEW
F16B 9/058	F16B9/00	NEW
F16B 9/07	F16B9/00	NEW
F16B 9/09	F16B9/00	NEW
F16B 17/002		DELETE
F16B 2200/00	CPCONLY	NEW
F16B 2200/10	CPCONLY	NEW
F16B 2200/20	CPCONLY	NEW
F16B 2200/205	CPCONLY	NEW
F16B 2200/30	CPCONLY	NEW
F16B 2200/40	CPCONLY	NEW
F16B 2200/403	CPCONLY	NEW
F16B 2200/406	CPCONLY	NEW
F16B 2200/50	CPCONLY	NEW
F16B 2200/503	CPCONLY	NEW
F16B 2200/506	CPCONLY	NEW
F16B 2200/509	CPCONLY	NEW
Y10T 403/3973	-	DELETE
Y10T 403/4622	-	DELETE
Y10T 403/4625	-	DELETE
Y10T 403/4628	-	DELETE
Y10T 403/4631	-	DELETE
Y10T 403/4651	-	DELETE
Y10T 403/4654	-	DELETE
Y10T 403/4657	-	DELETE
Y10T 403/4661	-	DELETE
Y10T 403/4662	-	DELETE
Y10T 403/4665	-	DELETE
Y10T 403/4668	-	DELETE
Y10T 403/4671	-	DELETE
Y10T 403/4674	-	DELETE
Y10T 403/4677	-	DELETE
Y10T 403/4681	-	DELETE
Y10T 403/4682	-	DELETE
Y10T 403/4685	-	DELETE
Y10T 403/4688	-	DELETE
Y10T 403/4691	-	DELETE
Y10T 403/4694	-	DELETE
Y10T 403/4697	-	DELETE

CPC NOTICE OF CHANGES 551

DATE: AUGUST 1, 2018

PROJECT RP0290

CPC	**IPC**	**Action***
Y10T 403/64	-	DELETE
Y10T 403/642	-	DELETE
Y10T 403/645	-	DELETE
Y10T 403/648	-	DELETE
Y10T 403/7039	-	DELETE
Y10T 403/7094	-	DELETE

*Action column:

- For an (N) or (Q) entry, provide an IPC symbol and complete the Action column with "NEW."
- For an existing CPC main trunk entry or indexing entry where the existing IPC symbol needs to be changed, provide an updated IPC symbol and complete the Action column with "UPDATED."
- For a (D) CPC entry or indexing entry complete the Action column with "DELETE." IPC symbol does not need to be included in the IPC column.
- For an (N) 2000 series CPC entry which is positioned within the main trunk scheme (breakdown code) provide an IPC symbol and complete the action column with "NEW".
- For an (N) 2000 series CPC entry positioned at the end of the CPC scheme (orthogonal code), with no IPC equivalent, complete the IPC column with "CPCONLY" and complete the action column with "NEW".

NOTES:

- F symbols are not included in the CICL table above.
- E and M symbols are not included in the CICL table above unless a change to the existing IPC is desired.

5. CROSS-REFERENCE LIST (CRL)

Definitions references impacted by this revision project

Location of reference to be changed	**Referenced subclass or group to be changed**	**Section of definition**	**Action; New reference symbol; New text**
A63D 15/08	F16B 17/00	Informative references	Replace the table row text for F16B 17/00 with the following text: Connecting constructional elements or machine parts by a part of or on one member entering a hole in the other and involving plastic deformation F16B17/00
F26B 19/00	F16B 9/00	Special rules of classification	F26B 9/00
H01Q 1/088	F16B 9/023	Informative references	F16B 9/02, F16B 9/05, F16B 2200/00

NOTES:

- The CRL tables above are used for changes to locations **outside** of the project scope. Changes to references in scheme titles or definitions inside the project scope will be reflected in the "scheme change" template or one of the "definition" templates.
- In addition to other changes proposed in the tables above, in the column titled "Referenced subclass or group to be changed," **referenced** D symbols should indicate an action of "delete" or should indicate a replacement symbol and **referenced** F symbols should indicate a replacement symbol.
- When a reference is deleted, text related to that reference will also be deleted unless other references or a range of references associated with the same text remain.